7586

Nom du client :	
N° Armoire :	
N° Client :	

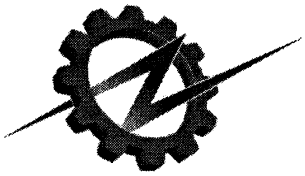

AUTINOR

Manuel de chantier

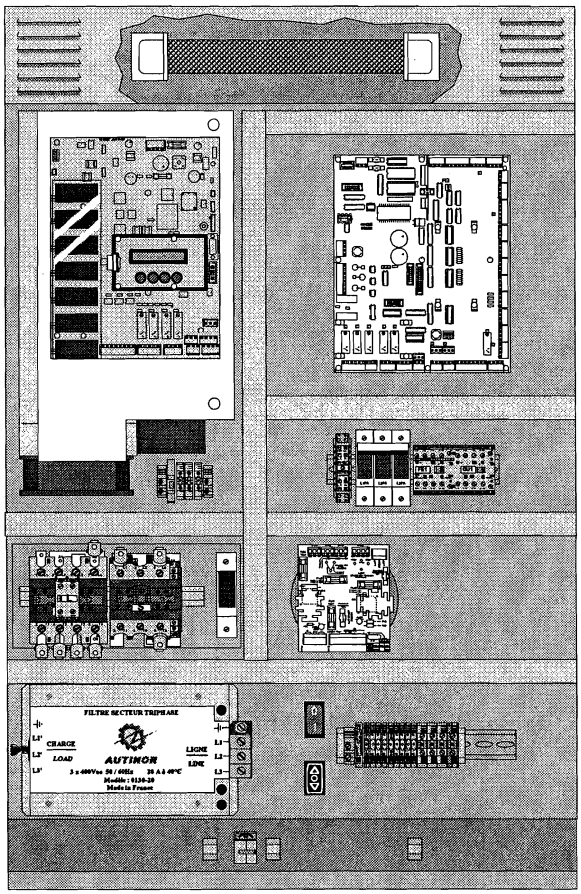

Variation de fréquence

MB 32 SCALAIRE

MANUEL MB32-38. SCA. B4. P.A. CAB + PAL. TRI. DIR. SP

Programme : B-HB32
Programme : VSC.V03

Edition du 10 mai 2001

AVERTISSEMENT

Ce document est réputé exact à la date de parution.

Les informations qu'il contient ont été scrupuleusement contrôlées. Cependant ***AUTINOR*** décline toute responsabilité en cas d'erreur ou d'omission.

Si vous constatez une inexactitude ou une imprécision, si vous avez des suggestions, vous pouvez communiquer vos remarques par écrit (courrier, télécopie ou Email) à :

Société ***AUTINOR*** - Service Documentation
Z.A. Les Marlières
59710 AVELIN
☎ [33] 03-20-62-56-00
[33] 03-20-62-56-41
✉ autinor@autinor.com

COMPATIBILITE ELECTROMAGNETIQUE

Depuis le 1er janvier 1996, les installations d'ascenseurs sont tenues de respecter les exigences essentielles de la Directive Européenne 89/336/CEE relative à la Compatibilité Electromagnétique (CEM).

L'équipement n'est qu'un composant de l'installation ; il n'est donc pas soumis à l'obligation du marquage CE prévu par cette directive. Cependant, pour vous permettre de rédiger en toute tranquillité la **déclaration de conformité prévue par la directive**, et conformément aux règles professionnelles, tous les équipements ***AUTINOR*** sont livrés avec un ***engagement de conformité***.

Votre déclaration de conformité ne peut cependant s'appuyer sur cet engagement que si l'équipement est installé en suivant intégralement les consignes données dans la présente documentation.

TABLE DES MATIERES

PREAMBULE

• Rappel réglementaire pour la manutention :

Quel que soit la nature de la charge, les opérations de manutention sont sources de risques (heurt, chute, écrasement,...). Chaque fois que cela est possible, préférez la manutention mécanique à la manutention manuelle. Lorsque le recours à la manutention manuelle est inévitable, respectez la réglementation qui la régit.

Au niveau européen, cette réglementation est constituée des textes transposant la Directive 90/269/CEE, Directive du Conseil du 19 mai 1990 " concernant les prescriptions minimales de santé et de sécurité relatives à la manutention manuelle des charges comportant des risques, notamment dorsaux lombaires, pour les travailleurs. "

En France, la réglementation de la manutention manuelle est constituée des textes suivants :

- *Code du travail article R 231-72 (Décret n° 92-958 du 3 septembre 1992 transposant en droit français la directive européenne 92/269/CEE)*

  " Lorsque le recours à la manutention manuelle est inévitable... un travailleur ne peut être admis à porter d'une façon habituelle des charges supérieure à 55 kilogrammes qu'à condition d'y avoir été reconnu apte par le médecin du travail, sans que ces charges puissent être supérieures à 105 kilogrammes. "

- *Décret n° 95-826 du 30 Juin 1995, Titre 1er - article 8 " fixant les prescriptions particulières de sécurité applicables aux travaux effectués sur les ascenseurs "*
  + Circulaire de mise en œuvre DRT 96/3 du 25 Mars 1996

  " ... Les travaux comportant le port manuel d'une masse supérieure à 30 kilogrammes, ou comportant la pose ou la dépose manuelle d'éléments d'appareils d'une masse supérieure à 50 kilogrammes, ... doivent être effectués par au moins deux travailleurs ; "

complétée par la norme française NF X 35-109 qui donne des recommandations plus précises qui prennent en compte les paramètres suivants : âge du travailleur, nature de la tâche (occasionnelle ou répétitive), charge unitaire, distance parcourue :

	Port de charge occasionnel	Port de charge répétitif
Homme 18 / 45 ans	30 kg	25 kg
Homme 45 / 60 ans	25 kg	20 kg

Sécurités :

Respecter les consignes qui vous ont été données par votre hiérarchie pour l'utilisation des équipements de protection individuel (gants, chaussures, lunettes..., dispositif anti-chute).

FIXATION DE L'ARMOIRE (1/5)

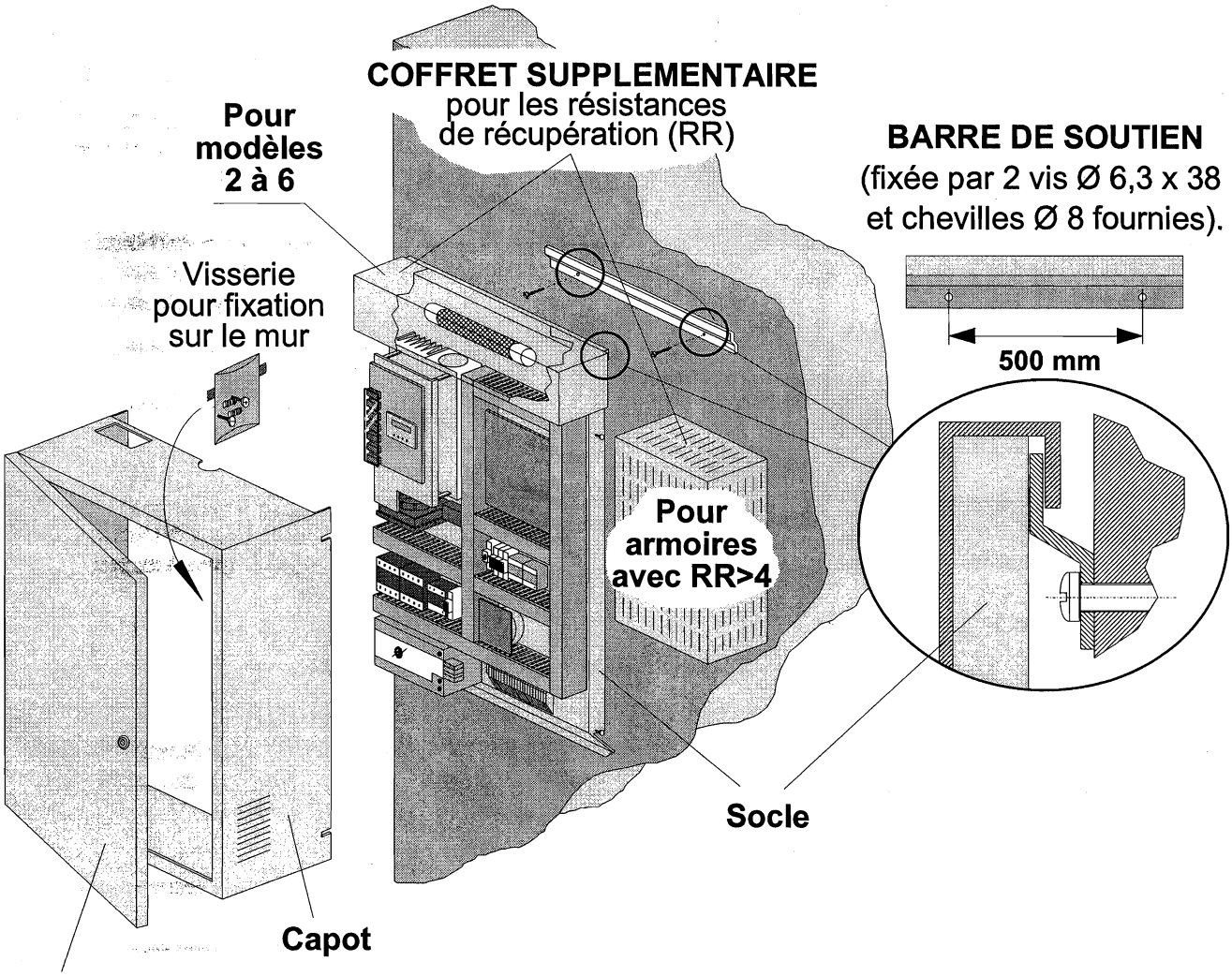

Porte à charnières réversible

Dimensions de l'armoire : L = 750 mm, H = 1050 mm, P = 300 mm

En cas de nombreux Hors Standard : L = 900 mm, H = 1050 mm, P = 300 mm

Coffret déporté pour plus de 4 résistances : **L = 320 mm, H =600 mm, P = 250 mm.**

Degrés de protection : IP 31

Poids de l'équipement : approximativement 60 Kg.

N'oubliez pas que vous devez respecter les prescriptions de la Norme EN 81-1 § 6.3.2.1 :

6.3 Construction et équipement des locaux de machines

6.3.2 Dimensions

6.3.2.1 Les dimensions du local des machines doivent être suffisantes pour permettre de travailler aisément et en toute sécurité sur les équipements, notamment les équipements électriques.

En particulier, il doit être au moins prévue une hauteur libre de 2 m, et :

a) une surface libre horizontale devant les tableaux de manœuvre et les armoires. Cette surface est définie comme suit :

1) profondeur, mesurée à partir de la surface extérieure des enveloppes d'au moins 0,70 m ;

2) largeur, la plus grande des dimensions suivantes : 0,50 m ou la largeur totale de l'armoire ou du tableau ;

b) une surface libre horizontale minimale de 0,50 m x 0,60 m pour la maintenance et la vérification des parties en mouvement où cela est nécessaire et, le cas échéant, la manœuvre manuelle de secours (**12.5.1**).

POSITION DE L'ARMOIRE ET SYNTHESE DES PRECAUTIONS EN MATIERE DE COMPATIBILITE ELECTROMAGNETIQUE (2/5)

Lorsque la machinerie supporte ou se situe à proximité d'une **antenne de réception de Radio ou de Télévision**, veillez à ne pas placer le coffret dans la zone de réception de l'antenne (figure 1).

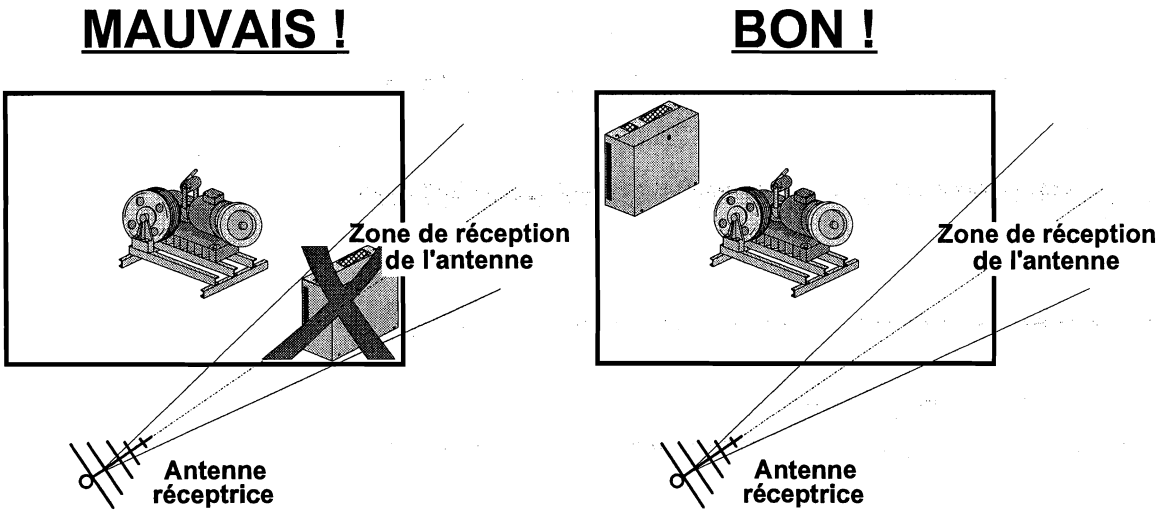

Figure 1 Emplacement du variateur de fréquence à l'extérieur de la zone de réception de l'antenne

Si vous ne pouvez trouver, pour le coffret de la Variation de Fréquence, un emplacement satisfaisant, **faites déplacer les antennes !** Si ce n'est pas possible, contactez ***AUTINOR*** qui envisagera, avec le propriétaire, des mesures à prendre, conformément à ce que prévoient les *Normes EN 12015 et EN 12016 : Famille de produit Ascenseurs, Escaliers mécaniques et Trottoirs roulants.*

PRECAUTIONS A PRENDRE.

1. L'arrivée Force **L1, L2, L3 + Terre** (Vert Jaune) doit passer **dans un même câble** multiconducteurs.

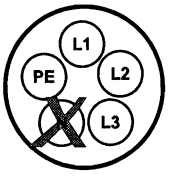

2. La liaison Force de la MB32 Scalaire - **MOTEUR (11, 12, 13 + Terre**) doit passer dans un même câble multiconducteurs. Même lorsque le câble moteur est protégé mécaniquement par un tube ou une goulotte métallique, l'utilisation d'un **câble blindé de longueur minimale de 3m50 est indispensable** (type **LIYYCY**) pour limiter les perturbations. Le blindage doit être composé au minimum d'une tresse, l'augmentation du nombre de tresses améliore l'efficacité du blindage. Le câble doit être souple pour faciliter son installation dans la machinerie et doit en outre satisfaire aux prescriptions de la Norme EN 81.
   Pour être pleinement efficace, le blindage doit être relié **simultanément** au socle métallique de l'armoire et à la carcasse métallique du moteur.
   De surcroît, à l'intérieur comme à l'extérieur de l'armoire, il convient d'espacer au maximum le câble moteur du câble d'alimentation triphasée pour limiter les effets de couplage ; pour la même raison, il convient aussi d'espacer les câbles véhiculant des courants forts de ceux dans lesquels circulent des courants faibles. Ces deux types de câble ne doivent donc pas être placés dans les même goulottes, métalliques ou non, ni traverser la tôle par les même ouvertures.

SYNTHESE DES PRECAUTIONS EN MATIERE DE COMPATIBILITE ELECTROMAGNETIQUE (3/5)

En aucun cas, la tresse de blindage ne remplace le conducteur de protection Jaune-Vert.

CONSEIL :Pour assurer la compatibilité électromagnétique de l'installation, il peut être nécessaire d'utiliser, pour la connexion côté moteur, un presse-étoupe métallique avec contact de blindage permettant d'obtenir une liaison électrique efficace entre la tresse et la carcasse (voir figure ci-dessous).

Dans le cas où la boite à bornes du moteur est en matériau isolant, l'utilisation de presse-étoupe métallique est évidemment inutile. La tresse de blindage doit alors être reliée au plus court à la borne de terre du moteur.

- **Raccordement conventionnel :**

Coté armoire :

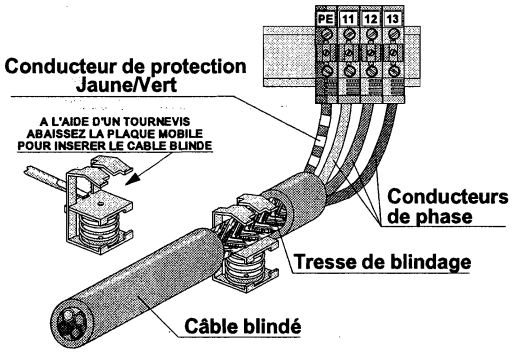

Remarque : Espacer au maximum le câble moteur du câble secteur à l'intérieur comme à l'extérieur de l'armoire.

Coté moteur :

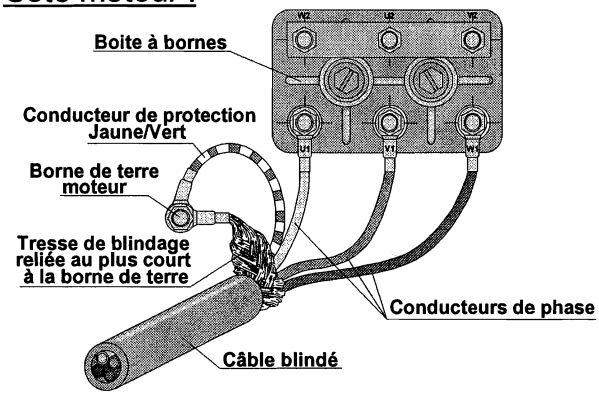

Remarque : Les conducteurs ne doivent être dégagés de la tresse de blindage qu'à l'intérieur de la boîte à bornes.

- **Raccordement avec presse-étoupe :**

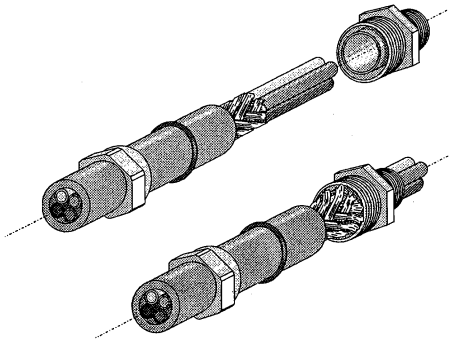

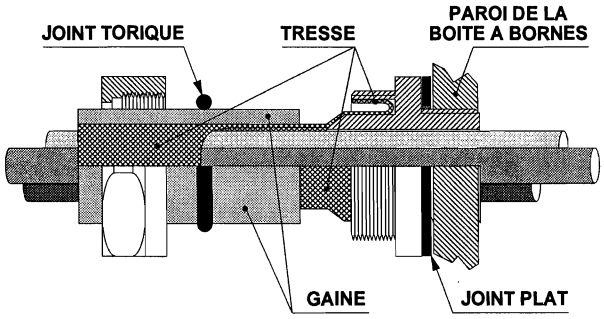

3. Les autres liaisons de la **MB32 Scalaire - MOTEUR**, à savoir le frein (**+FR** et **-FR**), la sonde thermique (**0V**, **STH**) peuvent circuler côte-à-côte mais éloignées d'au moins **10 cm** du câble d'alimentation force.

EXEMPLE D'IMPLANTATION :

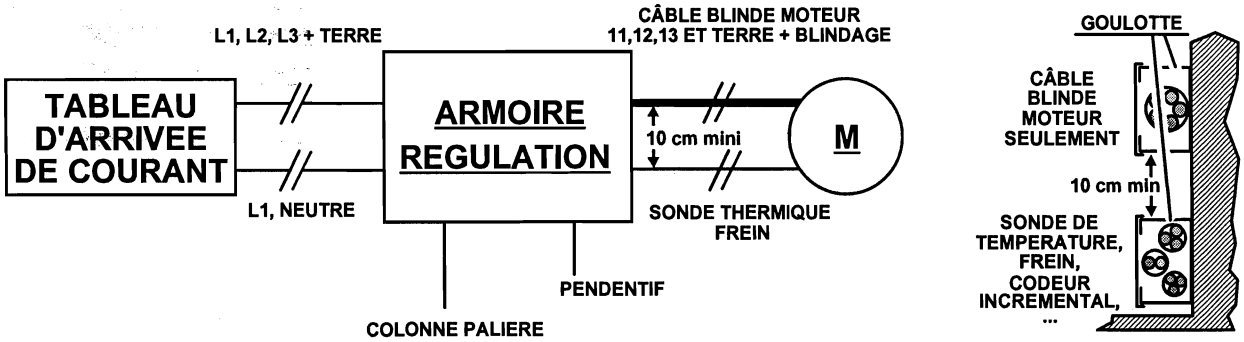

On vérifiera que le câble se raccordant au tableau d'arrivée de courant ne circule à proximité de la liaison MB32 Scalaire - MOTEUR.

PRECAUTIONS EN MATIERE DE COMPATIBILITE ELECTROMAGNETIQUE (4/5)

A PROPOS DE LA SEPARATION DES TORONS EN COLONNE PALIERE.

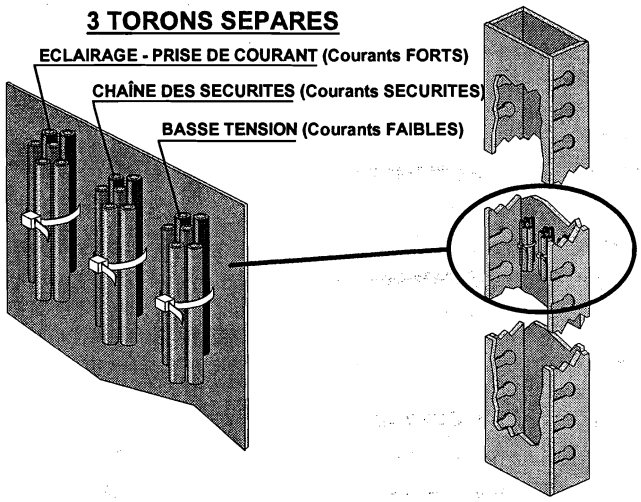

ATTENTION :

Il est conseillé de séparer,
dans la colonne palière,
les 3 torons multifilaires,
éclairage – prise de courant,
chaîne des sécurités
et **basse tension**
afin de faciliter la maintenance et tenir compte des prescriptions en matière de C.E.M.*

* C.E.M. : Compatibilité ElectroMagnétique

A PROPOS DE LA SEPARATION DES PENDENTIFS.

Les organes pilotés par les contacteurs sont alimentés par des fils qui passent dans le pendentif

D'autres fils conducteurs du pendentif ne véhiculent non pas des courants forts pour activer des organes de puissance, mais des « INFORMATIONS » électriques par courants faibles. Ces informations sont l'état des fins de courses portes nécessaire à la gestion de l'opérateur de portes automatiques ou les envois cabine par exemple.

Pour situer la différence d'importance entre les deux types de courants, certains moteurs d'opérateurs peuvent consommer 3 ampères alors que le courant qui sert d'information quant à l'état du fin de course fermeture porte ne vaut que 3 milliampères.

Il existe dans cet exemple tout à fait banal un rapport de 1 à 1000.

Ce rapport est souvent encore plus élevé notamment si on considère les courants de transitions au début de l'alimentation d'un organe de puissance. Il est clair que les gros courants influenceront les petits par induction si on ne prend pas soin de les séparer.

Le fait de ne pas séparer ces courants dans le pendentif mènera à :

- **L'envoi d'informations erronées vers la manœuvre,**
- **La dégradation progressive de composants électroniques plus ou moins rapidement (de 3 jours à quelques mois).**

Les conséquences à court ou moyen terme seront des fonctionnements « bizarres » de l'appareil, puis imparablement et irrémédiablement la panne ! ! !

En résumé, les fils conducteurs du pendentif véhiculant des courants forts pour la came mobile ou le moteur d'opérateur de porte ou l'injection de freinage ou les taquets anti-dérive ou le moteur de ventilation cabine sans oublier la lumière cabine et la chaîne des sécurités doivent impérativement être séparés des autres conducteurs véhiculant des informations par courants faibles.

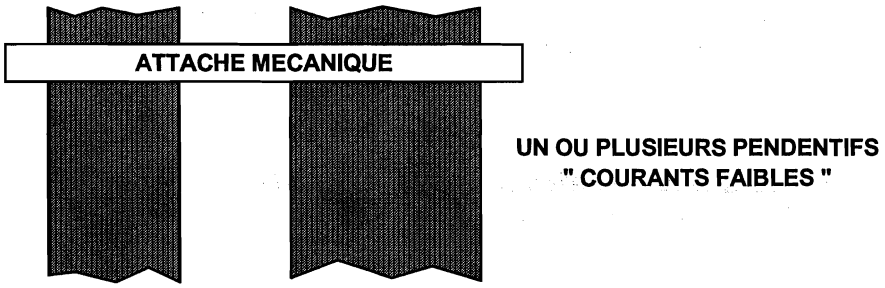

Les pendentifs doivent être séparés sur la plus longue distance possible et on s'arrangera pour le faire dans la gaine comme indique ci-dessus :

Dans le cas de l'utilisation de boites « mi-course », on prendra également soin de séparer les fils.

Les précautions effectuées plus haut méritent d'être prises jusqu'au niveau de l'armoire. En effet, nous éviterons de croiser les fils dans tous les sens derrière l'armoire et laisserons un peu de mou afin de faciliter la maintenance.

UTILISATION DES DISJONCTEURS DIFFERENTIELS AVEC DES VARIATEURS DE FREQUENCE AUTINOR (5/5)

Tout d'abord, il convient de rappeler que :

- La Directive Basse tension indique explicitement que les installations électriques des ascenseurs sont exclues de son champ d'application, et que donc la norme relative aux installations électriques (norme NF C 15-100 en France), ne s'applique que jusqu'aux bornes d'entrée de l'interrupteur principal de l'installation d'ascenseur (cf EN 81 § 13.1.1.2) ;
- Néanmoins, la sécurité des personnes doit évidemment être assurée et que, pour ce faire, on s'appuie, autant que possible sur les prescriptions de norme C 15-100 compte tenu des impératifs propres aux ascenseurs.

La norme C 15-100 § 532.2.1.3 indique que :

« *Les dispositifs de protection à courant différentiel-résiduel doivent être choisis et les circuits électriques divisés de telle manière que tout courant de fuite à la terre susceptible de circuler durant le fonctionnement* <u>*normal*</u> *des appareils ne puisse provoquer la coupure intempestive du dispositif.* »

Les variateurs de fréquence AUTINOR ont un courant de fuite normal d'environ 60 mA à l'arrêt ou à vide et d'environ 300 mA en charge. Il est donc recommandé d'alimenter le moteur par un disjoncteur différentiel de courant différentiel assigné (= « sensibilité ») $I\delta_n$ = 500 mA.

Par ailleurs, la norme C 15-100 indique que dans le cas d'installations électriques câblées conformément au schéma TT (installations alimentées par le réseau électrique public), la protection des personnes contre les contacts indirects par disjoncteurs à courant différentiel résiduel implique le respect d'une relation qui lie le courant différentiel assigné $I\delta_n$ du disjoncteur à la tension limite conventionnelle de contact U_L et à la résistance de la prise de terre :

$$I\delta_n * R_A \leq U_L \text{ (NF C 15-100 § 532.2.4.2)}$$

La protection des personnes peut donc être assurée par un disjoncteur différentiel de sensibilité égale à 500 mA, à condition que la résistance de la prise de terre du bâtiment soit au plus égale à 100 Ω dans le cas d'une installation d'ascenseur, pour laquelle la tension limite conventionnelle de contact U_L est de 50 V. Il appartient au propriétaire de fournir à son électricien la valeur de la résistance de cette prise de terre, de façon que cet électricien puisse s'assurer que la sensibilité du différentiel assure une protection correcte des personnes contre les contacts indirects.

Si la résistance de la prise de terre est supérieure à 100 Ω, l'électricien pourrait utiliser un disjoncteur différentiel de type S ayant un courant différentiel assigné de 300 mA, qui permettra d'assurer la protection des personnes contre les contacts indirects pour une résistance de prise de terre pouvant s'élever jusqu'à 167 Ω. Il conviendra néanmoins de s'assurer, dans ce cas, que le déplacement à pleine charge de l'ascenseur ne provoque pas de déclenchement intempestif du disjoncteur.

<u>A titre indicatif</u> : Il est possible d'obtenir une résistance de prise de terre de l'ordre de 25 Ω avec un piquet de terre de 2 m de long enfoncé dans un sol de type argileux (résistivité moyenne 50 Ω.m) :

$$R_A = \frac{\rho}{L} = = \frac{50}{2} = 25\ \Omega$$

Il est donc vraisemblable que la résistance de la prise de terre du bâtiment est suffisamment faible pour permettre l'utilisation d'un disjoncteur différentiel de 500 mA.

RACCORDEMENT MINIMAL POUR LES PREMIERS DEPLACEMENTS (1/5)

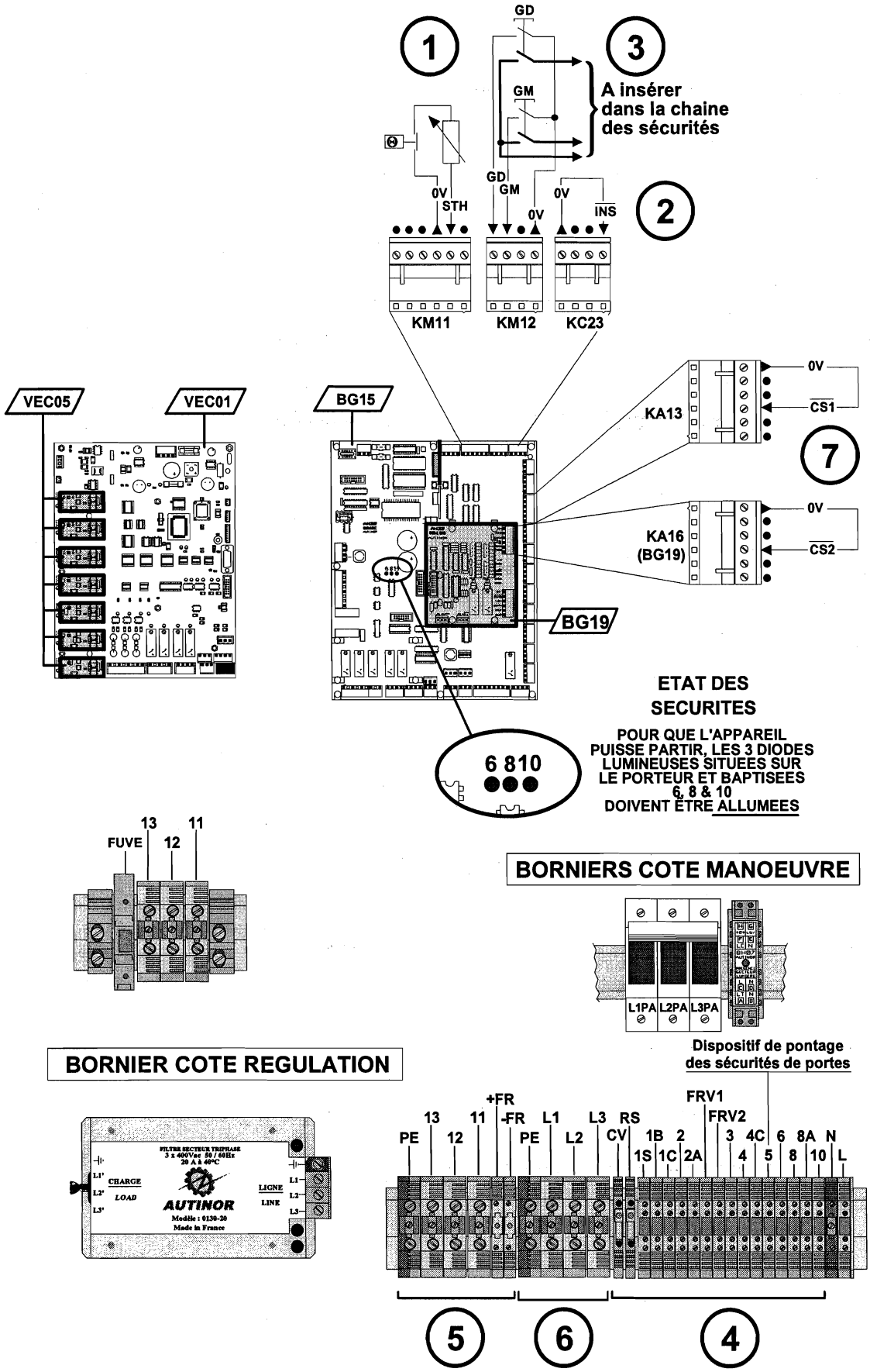

RACCORDEMENT MINIMAL POUR LES PREMIERS DEPLACEMENTS (2/5)

Durant la période de montage, vous pouvez utiliser temporairement les entrées ***0V, GM*** et ***GD*** du connecteur ***KM12*** pour vous déplacer respectivement en montée et en descente.

REALISEZ LES CONNEXIONS SUIVANTES :

(voir page ci contre où réaliser ces connexions)

① La sonde thermique et/ou le thermocontact de sécurité du moteur de traction entre les bornes ***STH*** et ***0V*** du connecteur ***KM11.***

② Pontez temporairement les bornes ***0V*** et ***INS*** du connecteur ***KC23***.

③ Les boutons poussoir « montée » et « descente » de la boîte d'inspection sur le toit de cabine aux bornes ***GM***, ***GD*** et ***0V*** du connecteur ***KM12,*** ainsi que les contacts dans la chaîne des sécurités.

④ Les circuits de sécurité ***1S***, ***6***, ***8*** et ***10*** sur le ***bornier électromécanique.***

⑤ Le moteur de traction à ***11***, ***12 ,13*** sur le bornier électromécanique et la ***TERRE***, ainsi que l'alimentation du frein ***+FR*** & ***-FR.***

⑥ L'alimentation par le réseau électrique à ***L1***, ***L2***, ***L3*** et la ***TERRE***.

⚠ **ATTENTION ! NE PAS RACCORDER L'ARRIVEE FORCE L1, L2, L3 SUR 11, 12, 13 SOUS PEINE DE DETRUIRE LES TRANSISTORS DE SORTIE.**

RACCORDER LES POINTS ①, ⑤, ⑥ EN SUIVANT LES RECOMMANDATIONS DE COMPATIBILITE ELECTROMAGNETIQUE DE LA PAGE 9.

⑦ Pontez temporairement ***CS1*** et ***0V*** sur ***KA13*** et éventuellement ***CS2*** et ***0V*** du connecteur ***KA16*** de la carte ***BG19*** (dans le cas de 2 opérateurs de portes automatiques).

MISE SOUS TENSION LORS DES PREMIERS DEPLACEMENTS (3/5)

Mettez sous tension :

- **Les LEDs visualisant les transistors sont allumées en vert.**

COUPEZ LA CHAINE DES SECURITES !

Pour utiliser le module de paramétrage/diagnostic, reportez vous page 17.

Contrôle de la commande des transistors :

1) A l'adresse 041, écrivez 55

041 TEST 55

LES LEDS ROUGES S'ALLUMENT.

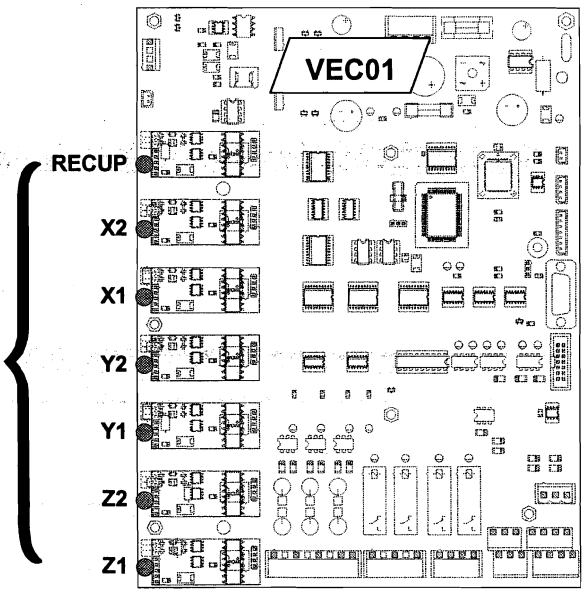

2) A l'adresse 041, écrivez 00

041 TEST 00

LES LEDS VERTES S'ALLUMENT.

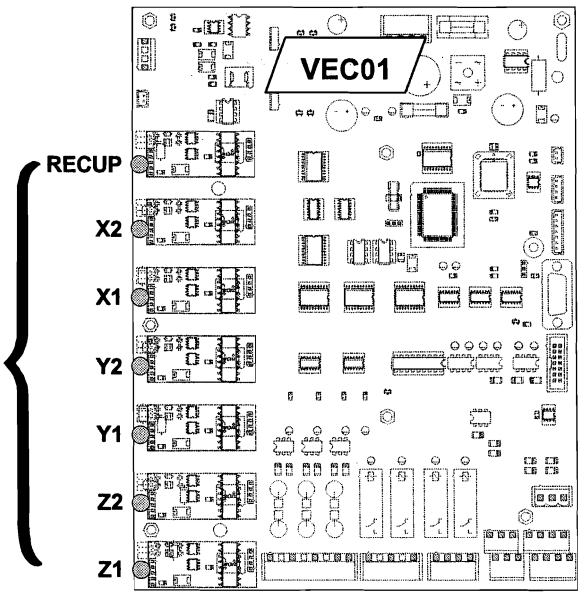

MISE SOUS TENSION LORS DES PREMIERS DEPLACEMENTS (4/5)

Contrôle de la tension des condensateurs :

COUPEZ LA CHAINE DES SECURITES !

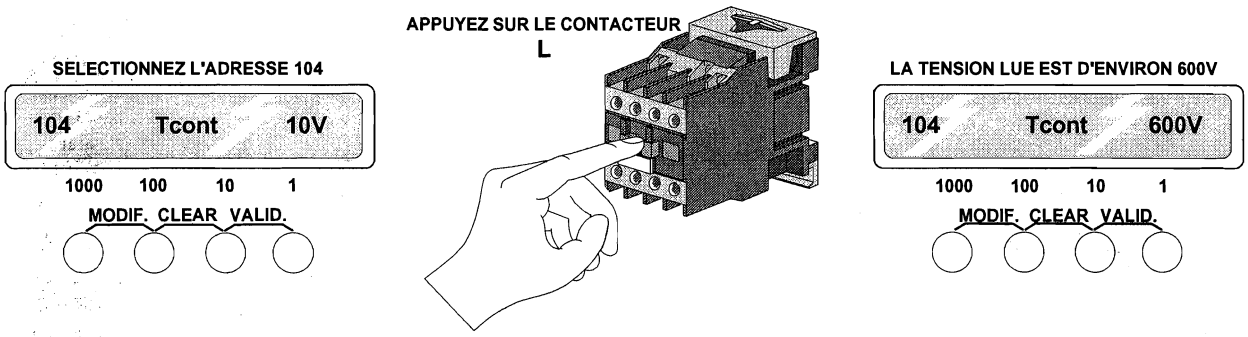

Contrôle des capteurs de courant VEC12 :

- Vérifiez aux adresses ***12A*** et ***12E*** que les valeurs se situent entre ***500*** et ***524***. Si ces dernières ne semblent pas cohérentes, contrôlez le raccordement du connecteur ***K8*** de la carte ***VEC01.***

Contrôlez la cohérence des paramètres (voir page 127) :

RETABLIR LA CHAINE DES SECURITES !

Essayez de faire un mouvement en *Montée* puis en *Descente*, et vérifiez que l'appareil démarre dans le sens souhaité.

Défauts éventuels :

Il se peut que le système vous indique le ou les codes de défaut suivant :

- **17 : *Manque*** ou ***inversion*** de phases sur l'armoire.
- ***100 : Surintensité*** du moteur :.
  - ***Inversez*** deux phases du moteur.
- ***62 : Défaut*** capteur ***O03***

MISE SOUS TENSION LORS DES PREMIERS DEPLACEMENTS (5/5)

MISE EN SERVICE D'UNE REGULATION TYPE SCALAIRE

COMMENCER PAR PROGRAMMER LES PARAMETRES IMPORTANTS SUIVANT :

- **V0** : **Vitesse traînante** (En **mètre / seconde).** On programme cette adresse **000** toujours égale à 1/10ème de la vitesse nominale.
- **DV2** : **Distance de ralentissement** (En **mètre**). On programme cette adresse **008** en fonction de la Vitesse nominale **voir graphique dans la documentation (Chapitre VII)**.
- **IFLUX** : **Courant de Flux Maximum.** (En **Ampère**) On programme cette adresse **012** en fonction du **nombre de chevaux** indiqué sur la plaque **moteur**.
- **IFdem** : **Courant de Flux au démarrage** (En **Ampère**) On programme cette adresse **014** à la même valeur que **IFLux**. On affinera le réglage du paramètre plus tard.
- **Gliss** : **Glissement du moteur** (En **%**). On programme cette adresse **016** en fonction du glissement du moteur **voir exemple dans la documentation**.
- **Opt** : **Option** On programme cette adresse **00E** comme suit :

NOBAND = 1 (pas de bande) et **IG = 0**

ENSUITE :

1. Déplacer la cabine en grande vitesse et vérifier sa vitesse de déplacement à l'adresse **114**
Vt : Vitesse de l'ascenseur (en **mètre / seconde**)

Par rapport à la vitesse **V2** programmée à l'adresse **004**, Si la vitesse est différente il faudra ajuster la valeur du paramètre **VSy** à l'adresse **006** de telle manière à obtenir que :

Vt = V2 (Vsyn = V / V2 x **Vsyn** programmée)

Dans ce cas, la distance de ralentissement **DV2** à l'adresse **008** correspond à une distance réelle de **± 2 %**, et la régulation avec bande n'aura qu'une correction de vitesse minimum à faire.

2. Vérifier que la vitesse en montée est identique à la vitesse en descente, dans le cas contraire agir sur le paramètre glissement **Gliss** à l'adresse **016**
Si la régulation oscille baisser le glissement (Baisser **GLISS** à la limite de l'oscillation)
(Si on ne dispose pas de la bande contrôler la vitesse avec un tachymètre).

3. Maintenant, programmer dans **Opt** à l'adresse **00E**

NOBAND = 0 et **IG** = 1

4. Lors d'un mouvement s'il n'y a pas de ralentissement, reseter **TMAN** à l'adresse **043** et réécrire la même valeur (*Bug VSC V00*)

5. Ajuster la distance de ralentissement **DV2** à l'adresse **008** pour obtenir une **V0 de 2s environs**

6. Sur l'armoire de manœuvre ascenseur ajuster manuellement les valeurs à l'adresse **d2** et **d3** pour régler la précision d'arrêt au niveau lu dans la RAM à l'adresse **22** et **23**. (Attention ne pas utiliser le réglage automatique.

7. Toujours coté armoire d'ascenseur
Il faut régler les zones PV V1 à l'adresse **dA** et **db** afin d'éviter le risque de fin de course en V1.

8. Sur la régulation
Augmenter le paramètre **FMinD** à l'adresse **019** de **0.00** à **0.50 Hz** afin de diminuer l' à-coup éventuel au démarrage en descente.
Attention : Vérifier toujours dans le sens montée que le confort reste correct.
Si l'on rencontre pour ce réglage des difficultés, il faudra modifier le temps de démarrage du frein **FrDem** à l'adresse **00C**.

IFdem permet d'augmenter le couple du moteur en basse fréquence.
Attention : Ne pas mettre une valeur trop élevée car il y a risque de vibrations en **V0**.

LE DISPOSITIF DE PARAMETRAGE / DIAGNOSTIC DU VARIATEUR DE FREQUENCE

Ce chapitre contient les informations qui vous permettront d'adapter le fonctionnement de la variation de fréquence aux conditions spécifiques de l'ascenseur sur lequel elle est installée.

Cette adaptation est contrôlée par des ***paramètres***, que vous pouvez modifier en fonction de vos besoins par l'intermédiaire du module de paramétrage/diagnostic décrit plus bas au paragraphe *L'accès aux paramètres.*

Les paramètres sont mémorisés dans une mémoire de type particulier appelée ***EEPROM*** [1] (ou E2PROM) qui **conserve les informations même lorsque l'équipement est mis hors tension.**

Chaque paramètre est repéré par un **nom abrégé** et une **adresse** qui correspond à la position à laquelle il est mémorisé dans la mémoire EEPROM.

L'accès aux paramètres

Comme indiqué plus haut, vous pouvez visualiser et modifier les paramètres par l'intermédiaire du module de paramétrage/diagnostic ; ce dernier, est constitué d'un boîtier comportant un afficheur à cristaux liquides de 16 caractères et de quatre boutons poussoirs, il est raccordé sur la carte **VEC01** par l'intermédiaire d'un cordon standard Mâle/Femelle Sub-D 9 pt.

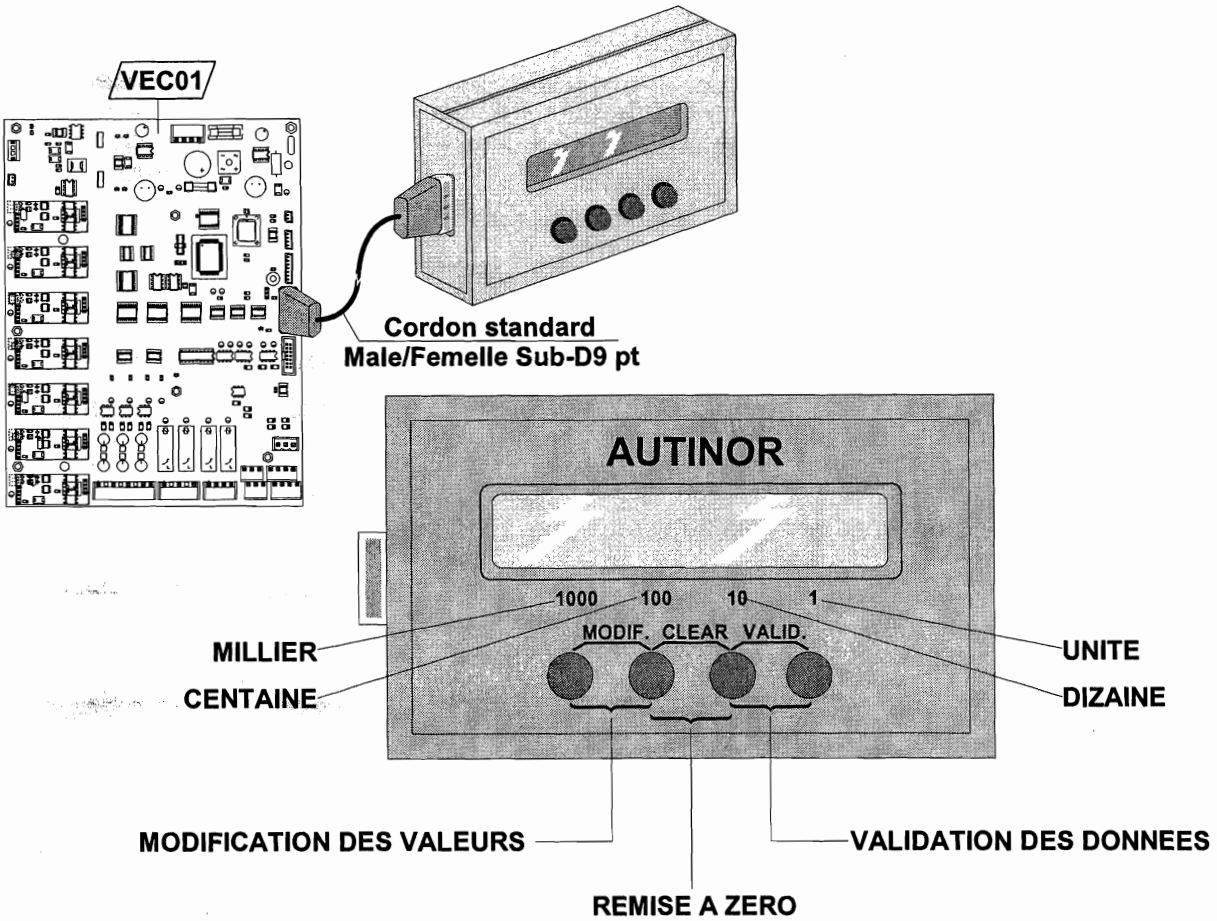

1 EEPROM est l'abréviation de Electrically Erasable Programable Read Only Memory qui signifie Mémoire programmable à lecture seule, effaçable électriquement.

Pour accéder aux paramètres et aux informations Entrées-Sorties

Mettez l'équipement sous tension, le module affiche :

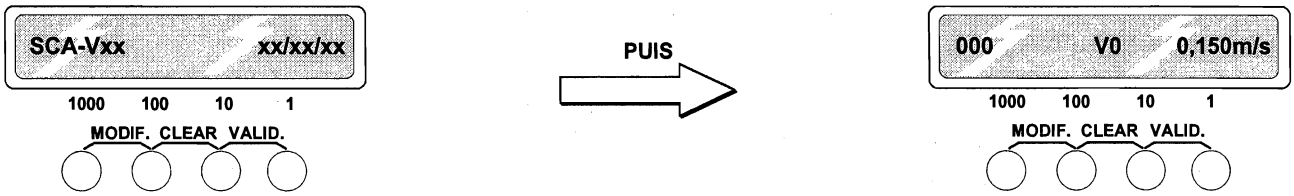

Chaque impulsion sur le bouton **1** augmente de **1** la valeur visualisée.

Chaque impulsion sur le bouton **10** augmente de **10** la valeur visualisée.

Chaque impulsion sur le bouton **100** augmente de **100** la valeur visualisée.

Chaque impulsion sur le bouton **1000** augmente de **1000** la valeur visualisée.

CHOIX DE LA LANGUE

Le module de paramétrage/Diagnostic est préréglé dans la langue du pays de destination de l'équipement.
Quatre possibilités vous sont offertes pour dialoguer dans votre langue, elles apparaissent à l'adresse **027** sous cette forme :

FRANCE, ENGLISH, DEUTSCH, ESPAÑOL.

Appuyez 2 fois sur le bouton **10**, puis 7 fois sur le bouton **1**.

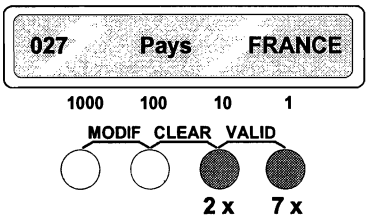

Appuyez sur les boutons **MODIF.** simultanément

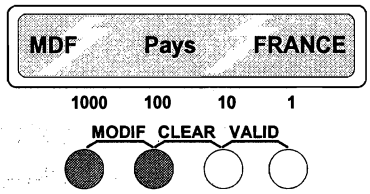

Appuyez sur le bouton **1** et choisissez la langue désirée.

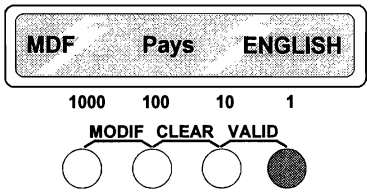

Mémorisez la langue désirée dans le module en appuyant sur les boutons **VALID** simultanément

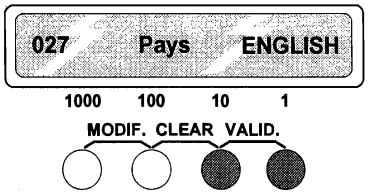

Le langage utilisé dans notre exemple par le module sera **l'anglais**

Autre exemple :

TRANSFERT DES PARAMETRES STOCKES DANS LA V.F. VERS L'OUTIL DE DIAGNOSTIC.

Appuyez sur les 2 boutons extrêmes afin de faire apparaître « **LECTURE PARAM.** »

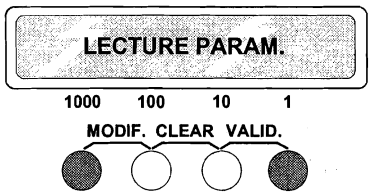

Validez en appuyant sur « **VALID** » ..... Transfert

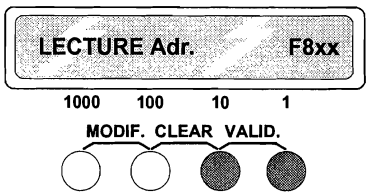

Appuyez sur les 2 boutons extrêmes afin de revenir en mode normal

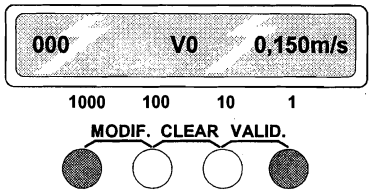

*Note : Vous pouvez stocker dans l'E²ROM du boîtier les paramètres de 4 appareils, respectivement aux adresses **00, 40, 80** et **C0** du boîtier. Pour cela appuyez sur les 2 boutons extrêmes puis appuyer sur les 2 boutons MODIF et changer le chiffre de droite en **00, 40, 80** ou **C0** à l'aide du bouton 10 puis validez.*

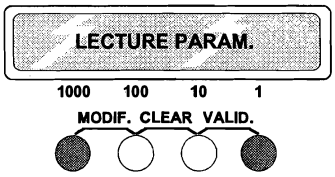

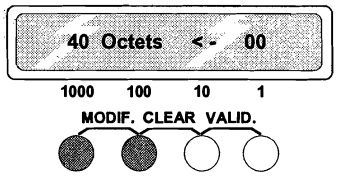

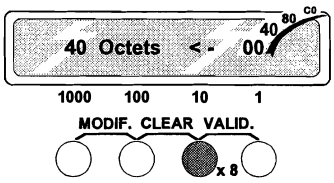

Ex : Transfert des paramètres V.F. à l'adresse **80** du boîtier

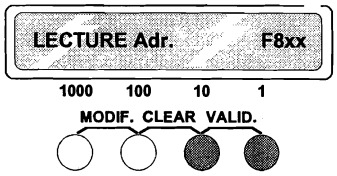

TRANSFERT DES PARAMETRES STOCKES DANS L'OUTIL DE DIAGNOSTIC VERS LA V.F.

⚠ ***ATTENTION :** Cette opération écrase le paramétrage contenu dans la V.F.* ⚠

Appuyez sur les 2 boutons extrêmes, vous lisez, « **LECTURE PARAM.** »

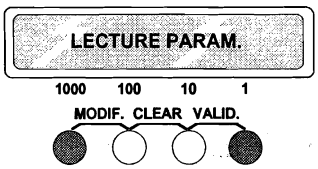

Afficher « **ECRITURE PARAM.** » à l'aide du bouton **1**

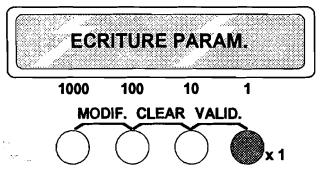

Validez en appuyant sur « **VALID** » ..... Transfert

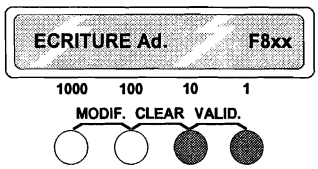

Appuyez sur les 2 boutons extrêmes afin de revenir en mode normal

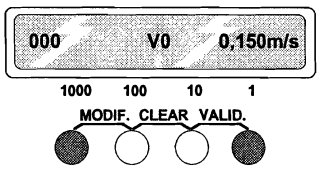

*Note : Vous pouvez transférer dans l'E²ROM de la V.F. les paramètres stockés aux adresses **00, 40, 80** ou **C0** du boîtier VEC03. Pour cela appuyez sur les 2 boutons extrêmes, sur le bouton 1 afin de passer en mode « ECRITURE » puis appuyer sur les 2 boutons MODIF et changer le chiffre de droite en **00, 40, 80** ou **C0** à l'aide du bouton 10 puis validez.*

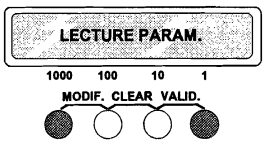

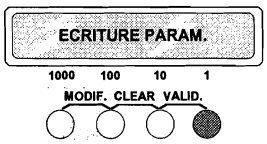

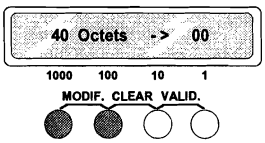

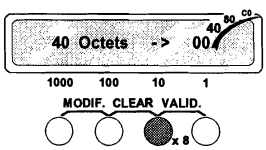

Ex: Transfert des paramètres stockés à **80** vers la V.F.

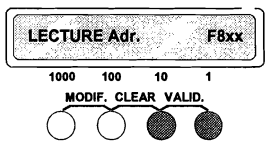

Rappel d'une adresse

Lorsqu'en cours de modification vous avez oublié l'adresse et la valeur précédemment visualisée, le module de Paramétrage/Diagnostic met à votre disposition un moyen pour retrouver cette adresse : il suffit d'appuyer sur les touches **MODIF.**

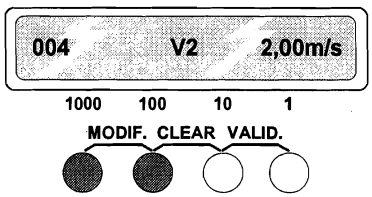

Modification des paramètres en mode décimal

Après avoir sélectionné la langue souhaitée (voir page précédente) vous pouvez accéder aux paramètres et si vous le désirez les modifier.

Remettez l'affichage à l'adresse **000** en appuyant simultanément sur les boutons **CLEAR**

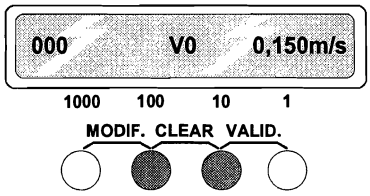

Vous désirez modifier la vitesse **V2**, affichez l'adresse **004** à l'aide du bouton **1**

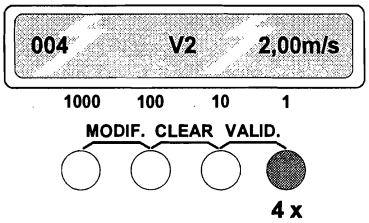

Appuyez sur les boutons **MODIF** simultanément

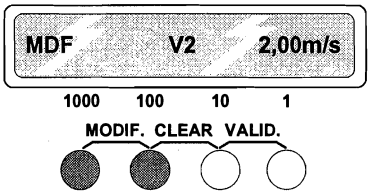

Appuyez 5 fois sur le bouton **10** pour obtenir la vitesse souhaitée.

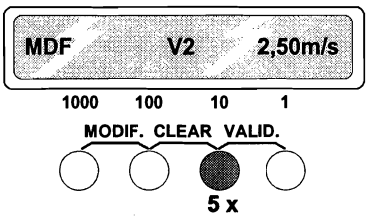

Mémorisez la nouvelle vitesse dans le module en appuyant sur les boutons **VALID** simultanément

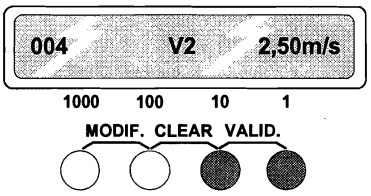

Modification des paramètres en mode bâtonnets

Vous pouvez accéder aux options grâce aux bâtonnets et si vous le désirez les modifier.
Bât0 : IG, **Bât1 :** NO BAND, **Bât2 :** BATERI, **Bât3 :** MLI,
Bât4 : RETSEC, **Bât5 :** APPDIR, **Bât6 :** D65°, **Bât7 :** ML220V

Remettez l'affichage à l'adresse **000** en appuyant simultanément sur les boutons **CLEAR**

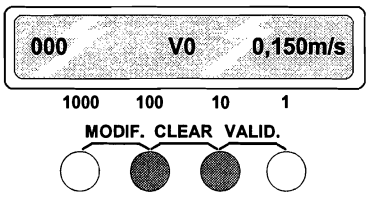

Affichez l'adresse **00E** à l'aide du bouton **1**

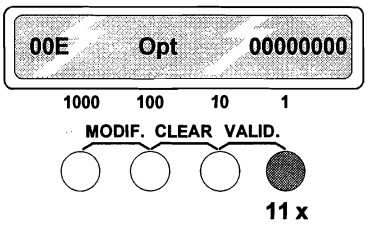

Appuyez sur les boutons **MODIF** simultanément

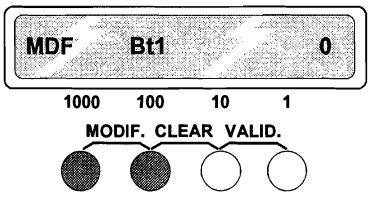

Appuyez sur le bouton **10** pour obtenir le bâtonnet souhaité. Par exemple : **l'approche direct**.

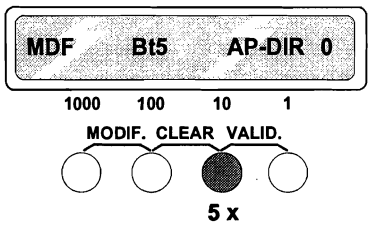

Appuyez sur le bouton **1** pour activer le bâtonnet **5**.

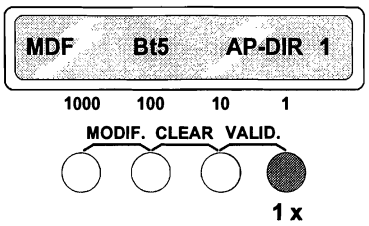

Mémorisez la nouvelle donnée dans le module en appuyant sur les boutons **VALID** simultanément.

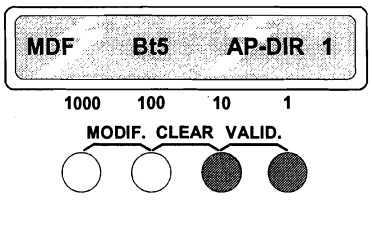

LE DISPOSITIF DE PARAMETRAGE / DIAGNOSTIC DE L'ARMOIRE DE MANŒUVRE

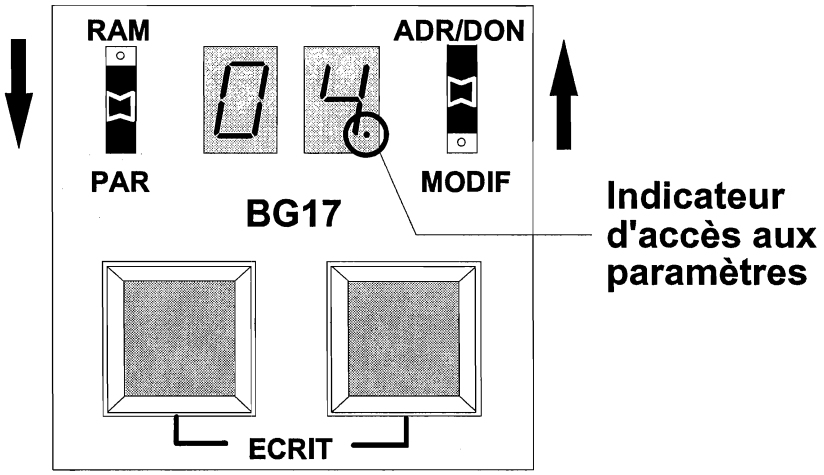

Figure 2 Position des interrupteurs à glissière pour accéder aux paramètres

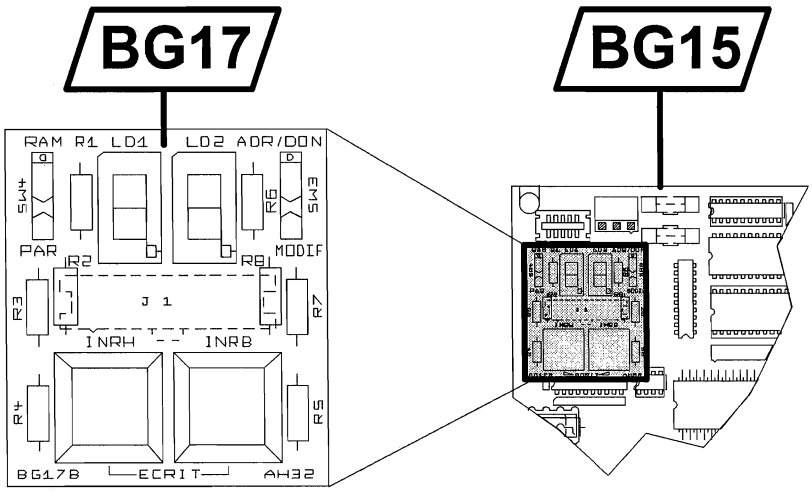

Figure 3 Positionnement de l'outil de communication

LES PARAMETRES ET LEURS MYSTERES

Ce chapitre contient les informations qui vous permettront d'adapter le fonctionnement de l'équipement MB32 Scalaire aux conditions spécifiques de l'ascenseur sur lequel il est installé.

Cette adaptation est contrôlée par des ***paramètres***, que vous pouvez modifier en fonction de vos besoins par l'intermédiaire d'un dispositif de paramétrage/diagnostic[2] amovible décrit plus bas au paragraphe *L'accès aux paramètres.*

Chaque paramètre est repéré par un **nom abrégé** et une **adresse** qui correspond à la position à laquelle il est mémorisé dans la mémoire EEPROM. Comme les systèmes informatiques sont des bêtes étranges, les adresses sont exprimées dans un système de numération particulier, appelé système hexadécimal (= système de numération à base 16), et comportent aussi bien des chiffres (de 0 à 9) que des lettres (de A à F). Peu importe cette particularité, il vous suffit de considérer l'adresse comme un repère (pensez au jeu de bataille navale).

L'ACCES AUX PARAMETRES

Comme indiqué plus haut, vous pouvez visualiser et modifier les paramètres par l'intermédiaire du dispositif de paramétrage/diagnostic ; ce dernier est constitué de la carte électronique **BG17** qui s'enfiche sur la **BG15**, (figure 3, page 21).

La carte **BG17** comporte 2 afficheurs à 7 segments, 2 boutons poussoirs et 2 interrupteurs à glissière (figure 2, page 21).

Pour accéder aux **paramètres**, l'**interrupteur à glissière de gauche** doit être en **position basse** ; cette position est repérée par la mention **PAR** (comme PARamètres) sur la sérigraphie de la carte.

Lorsque l'interrupteur à glissière est dans cette position, le point décimal de l'afficheur de droite est allumé pour vous rappeler que vous visualisez ou modifiez les paramètres.

2 Note aux habitués des documentations précédentes :
le vocable «dispositif de paramétrage/diagnostic» remplace l'ancienne appellation «outil de communication» pour éviter tout risque de confusion avec les dispositifs qui permettent ou permettront à l'équipement de communiquer (directement ou par liaison téléphonique) avec un système informatique (télésurveillance et/ou télédiagnostic).

MODES D'AFFICHAGE

En fonction des informations à afficher, l'équipement MB32 Scalaire utilise le mode de représentation le plus approprié à la nature de l'information.

Mode Chiffres

Le mode « **chiffre** » est pratique lorsqu'on a des temporisations ou le nombre de niveaux ou le nombre de porte, par exemple..., à lire et à programmer.

Exemple : Si l'on a 2 opérateurs de porte, on programme **02** à l'adresse **03**.

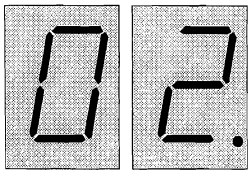

Mode Bâtonnets

On appelle affichage en mode « **bâtonnets** » la méthode qui consiste à utiliser individuellement les segments verticaux des afficheurs. (voir ci-dessous la désignation des bâtonnets).

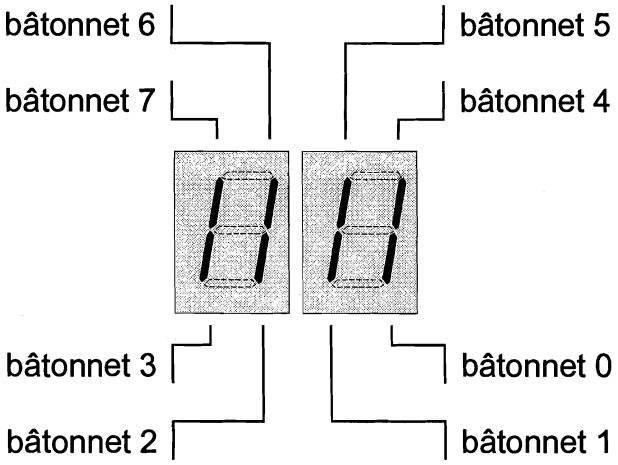

Le mode bâtonnet est pratique lorsqu'on à des fonctions à activer ou à désactiver :

Exemple : Si on souhaite activer la fonction « flèches clignotantes », le bâtonnet **5** à l'adresse **08** doit être **allumé**.

Le mode bâtonnet est également pratique pour visualiser l'état des entrées et des sorties :

Exemple : Si on souhaite vérifier que l'entrée **C0** (envoi cabine au niveau 0) est bien vue de l'équipement MB32 Scalaire, on s'intéressera au bâtonnet **0** de l'adresse **00**.

Pour passer du « **mode chiffre** » au « **mode bâtonnet** » et réciproquement, il suffit de positionner l'interrupteur « ADR/DON-MODIF» sur « ADR/DON », d'appuyer sur les 2 poussoirs en même temps puis de relâcher.

Sélection de l'adresse / visualisation des Entrées-Sorties et des Paramètres

❶ Vérifiez que l'interrupteur «ADR/DON-MODIF» est bien en position «ADR/DON» vers le haut.

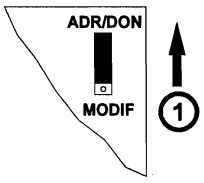

❷ Affichez l'adresse souhaitée (exemple : **03**) sur les 2 digits en appuyant sur le bouton poussoir situé en dessous de l'afficheur.

Le premier appui sur l'un des boutons poussoirs provoque l'affichage de l'adresse et chaque impulsion sur le bouton augmente de 1 la valeur visualisée.

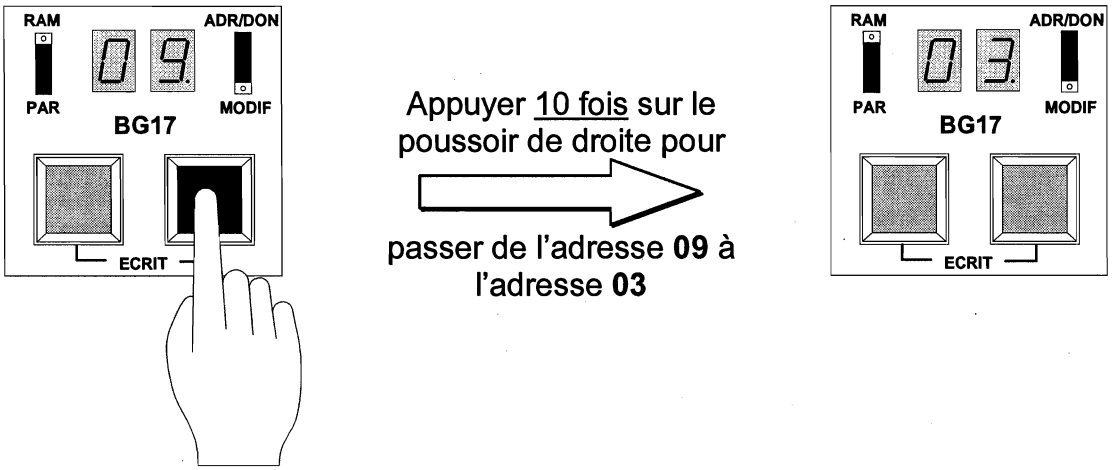

1 seconde après le relâchement des boutons poussoirs, apparaît de façon permanente le contenu de l'adresse précédemment sélectionnée

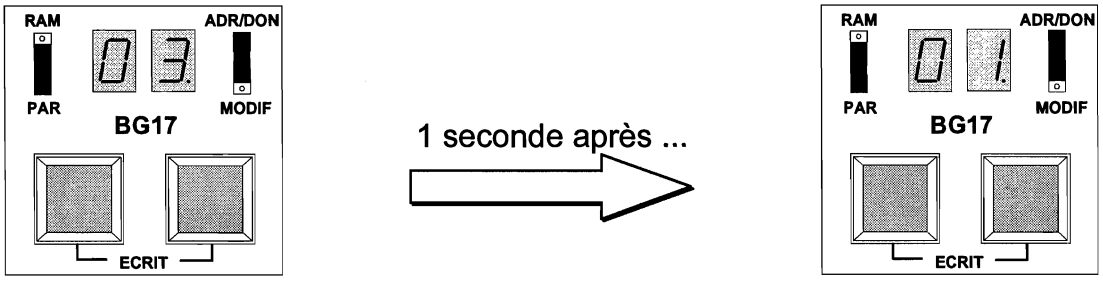

Rappel de l'adresse «courante»

Lorsque vous avez oublié l'adresse de la valeur visualisée, l'outil de diagnostic de l'équipement MB32 Scalaire met à votre disposition un moyen pour retrouver cette adresse sans la modifier :

❶ Basculez l'interrupteur «ADR/DON-MODIF» en position «MODIF».

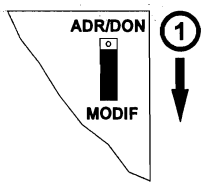

❷ Revenez en position «ADR/DON», vous visualisez alors l'adresse courante durant 1 seconde puis son contenu de façon permanente.

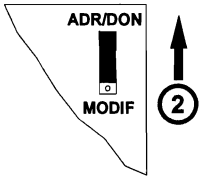

MODIFICATION DES PARAMETRES

Vérifiez que l'interrupteur «RAM-PAR» est bien en position «PAR» vers le bas.

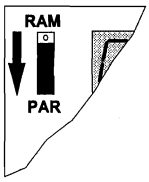

A) En mode « chiffres »

❶ Sélectionner l'adresse du paramètre comme expliqué à la page précédente (exemple : **03**)

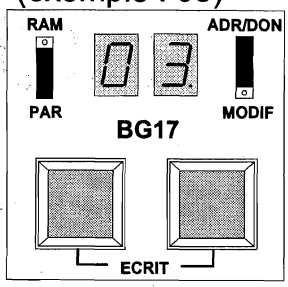

1 seconde après ...

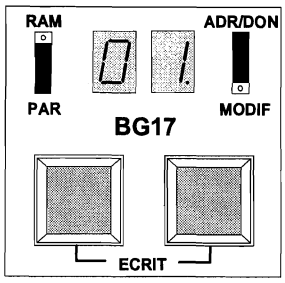

❷ Basculez l'interrupteur «ADR/DON-MODIF» en position «MODIF».

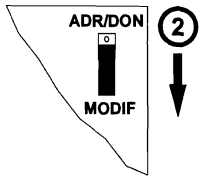

❸ Utilisez les boutons poussoirs pour afficher la nouvelle valeur désirée (exemple : **02**)

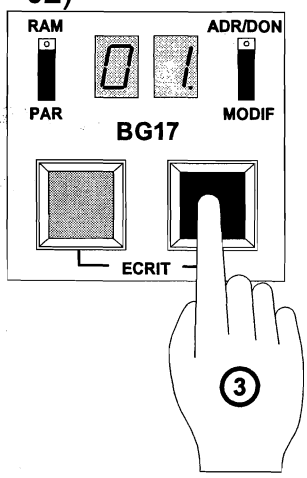

Appuyer 1 fois sur le poussoir de droite pour

passer de la valeur **01** à la valeur **02**

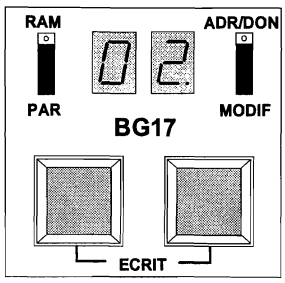

❹ Mémorisez la nouvelle valeur en appuyant sur les 2 poussoirs simultanément puis relâchez

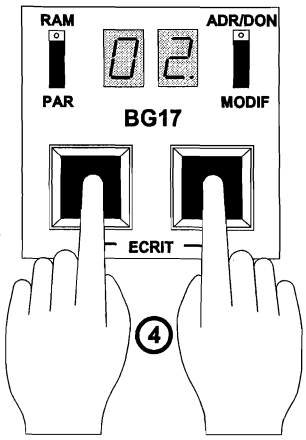

❺ Rebasculez l'interrupteur «ADR/DON-MODIF» en position «ADR/DON». L'adresse **03** apparaît suivi de sa valeur **02** de façon permanente

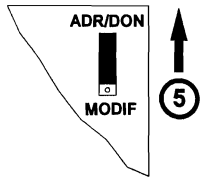

B) En mode « bâtonnets »

❶ Sélectionner l'adresse du paramètre comme précédemment indiqué (exemple : **08**)

Si le contenu apparaît en mode chiffre (dans l'exemple : **82**), Après avoir vérifié que l'interrupteur de droite est bien positionné vers le haut, passez en mode bâtonnet en appuyant simultanément sur les 2 boutons poussoir. L'adresse en cours apparaît puis son contenu en « **bâtonnets** ». Sinon passez à l'étape ❷.

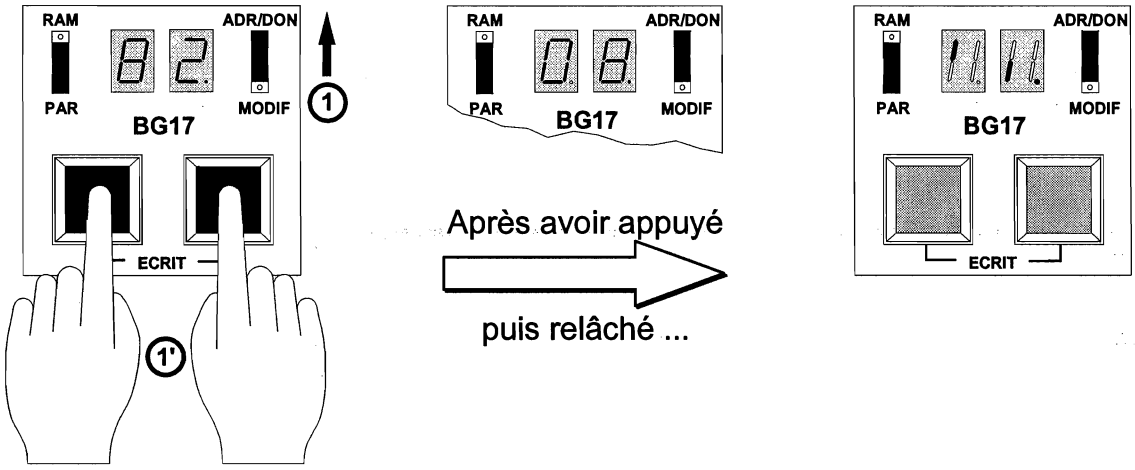

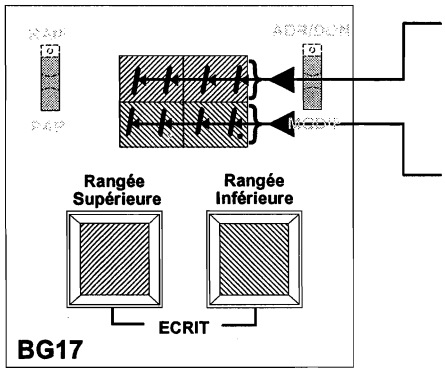

- le **poussoir de gauche** agit sur les bâtonnets de la **RANGEE SUPERIEURE** (bâtonnets de 4 à 7),
- le **poussoir de droite** agit sur les bâtonnets de la **RANGEE INFERIEURE** (bâtonnets de 0 à 3).

❷ Basculez l'interrupteur «ADR/DON-MODIF» en position «MODIF».

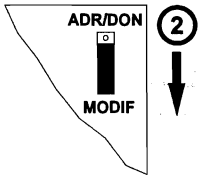

Dans notre exemple, on souhaite activer la fonction « **flèches clignotantes** » (Adresse **08** - bâtonnet **5**)
Il nous faut donc **allumer** le bâtonnet **5** tout en conservant l'état des autres bâtonnets.

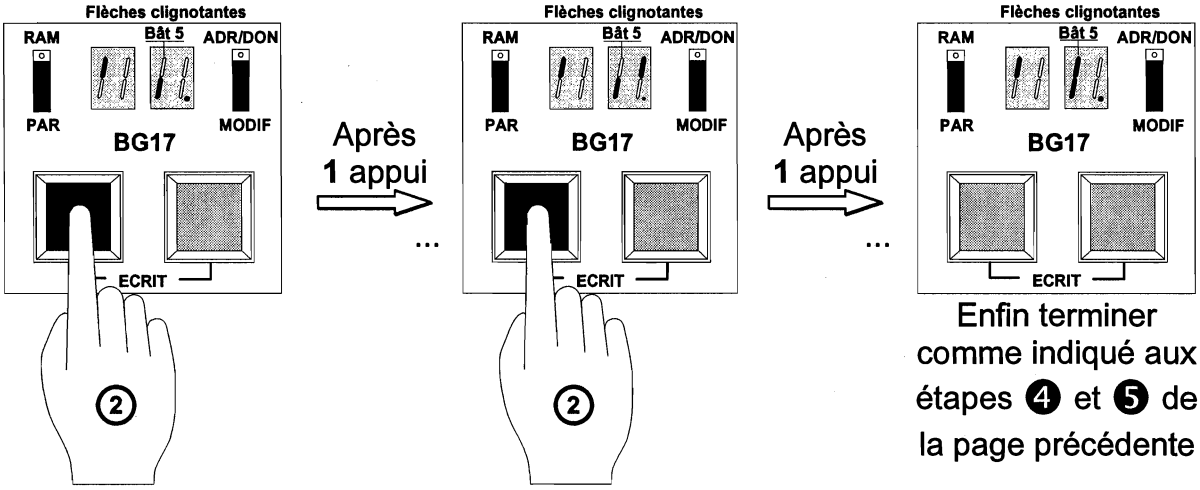

Enfin terminer comme indiqué aux étapes ❹ et ❺ de la page précédente

RACCORDEMENT DE LA CHAINE DES SECURITES AVEC PORTES AUTOMATIQUES COMPLETES

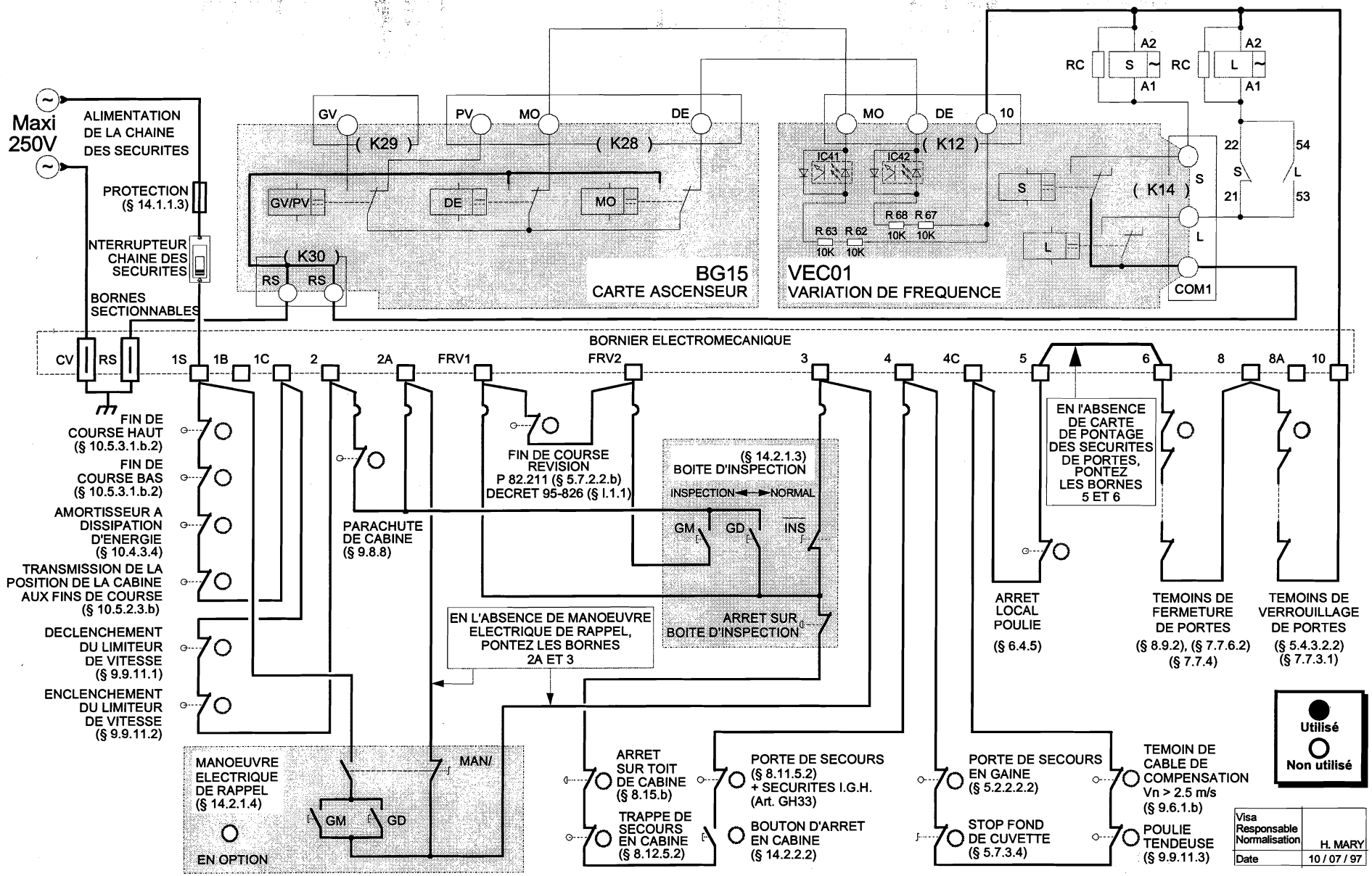

RACCORDEMENTS DES ELEMENTS EN MACHINERIE

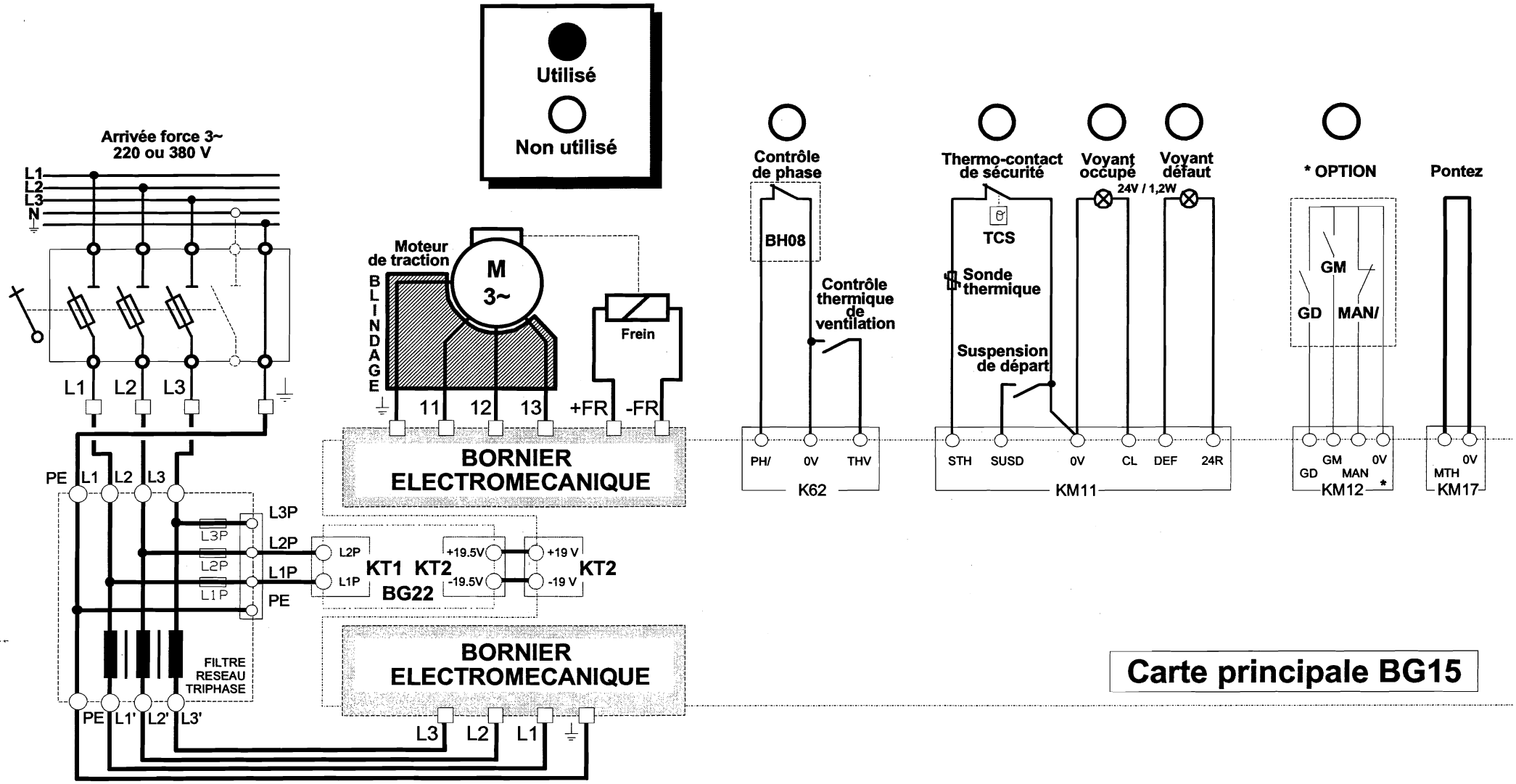

RACCORDEMENTS DES ELEMENTS AUX PALIERS EN MANŒUVRE COLLECTIVE COMPLETE DE 2 A 16 NIVEAUX

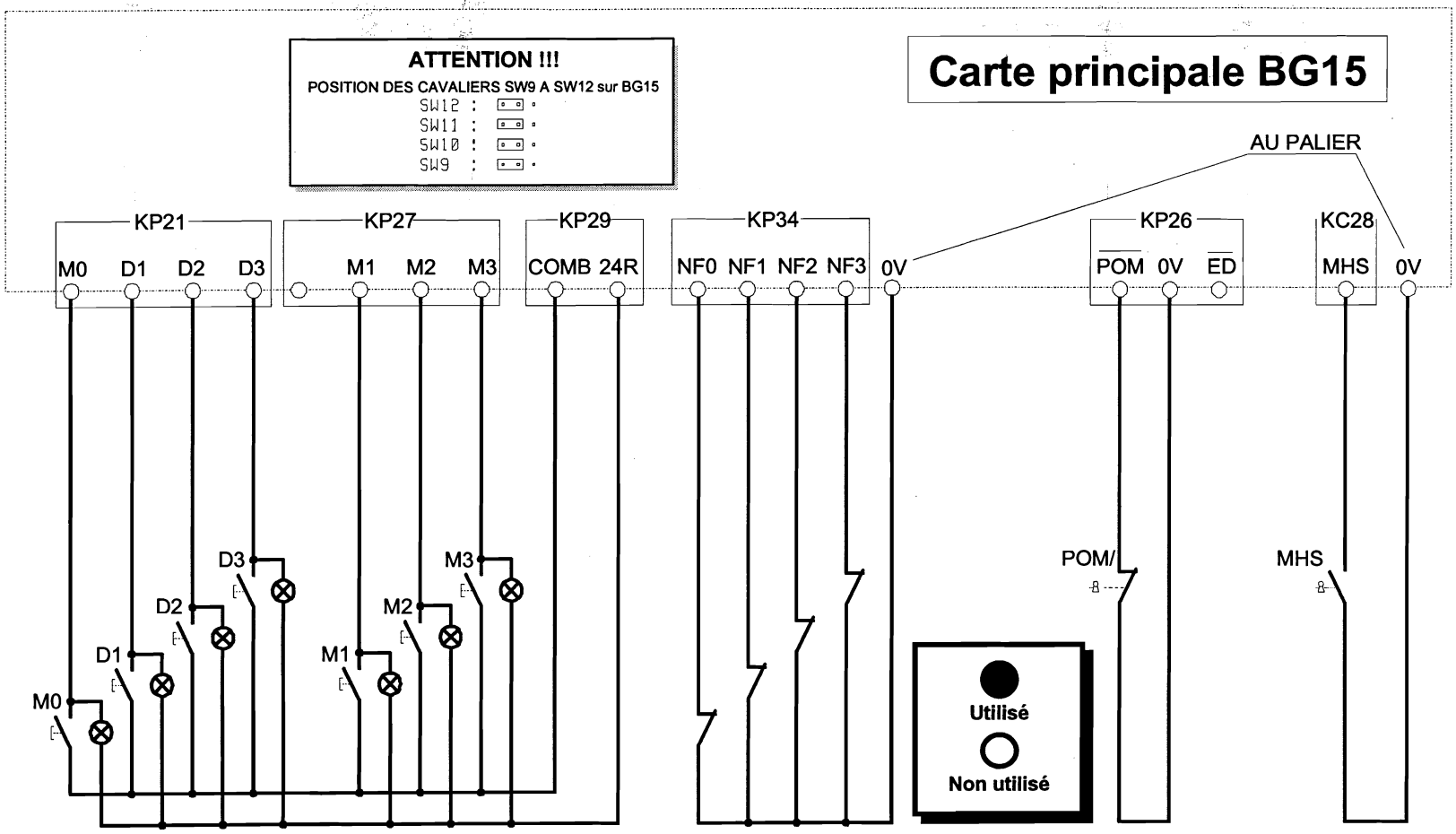

24V / 1.2W

LES APPELS PALIERS SONT RACCORDES EN "RAMASSAGE DESCENTE ET MONTEE" 2 BOUTONS.
EN CAS DE PLUS DE 4 NIVEAUX,
AJOUTER LES CARTES BG18 NECESSAIRES.

*NIVEAUX SINISTRES

* EN OPTION

* CLE DE MISE EN SERVICE POMPIER

* CLE DE MISE HORS SERVICE

PROGRAMMATION EN "COLLECTIVE" 2 BOUTONS :
Adresse 07-bât 7 éteint, adresse 5C-bât 5 et bât 6 éteints .
Voir les masques aux adresses 13, 14 et 16, 17.

RACCORDEMENTS DES ELEMENTS EN CABINE
BASE 4 NIVEAUX, MOTEUR TRIPHASE, DEMARRAGE DIRECT

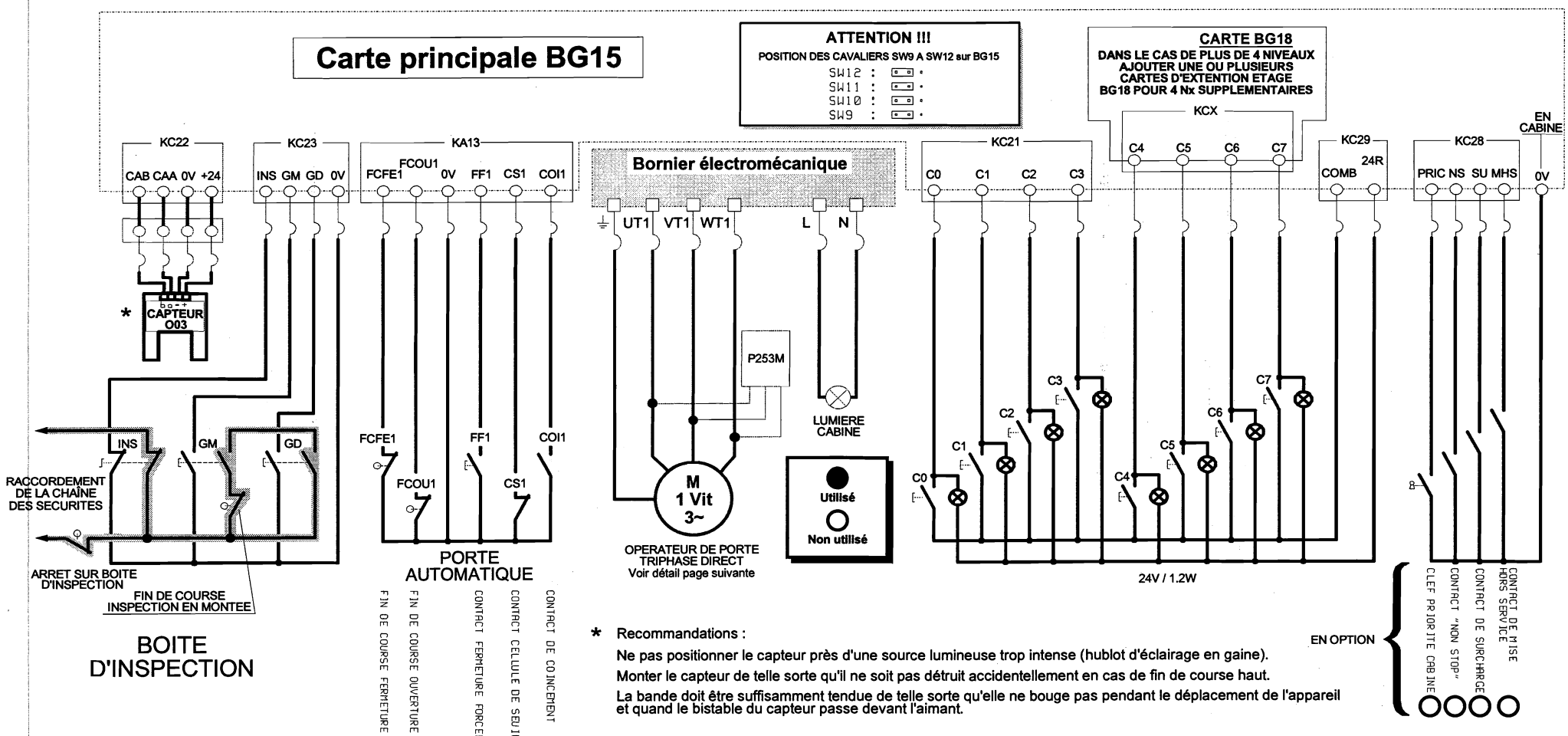

* Recommandations :

Ne pas positionner le capteur près d'une source lumineuse trop intense (hublot d'éclairage en gaine).

Monter le capteur de telle sorte qu'il ne soit pas détruit accidentellement en cas de fin de course haut.

La bande doit être suffisamment tendue de telle sorte qu'elle ne bouge pas pendant le déplacement de l'appareil et quand le bistable du capteur passe devant l'aimant.

OPERATEUR DE PORTE MONOPHASE OU TRIPHASE DIRECT, UN OU DEUX ACCES

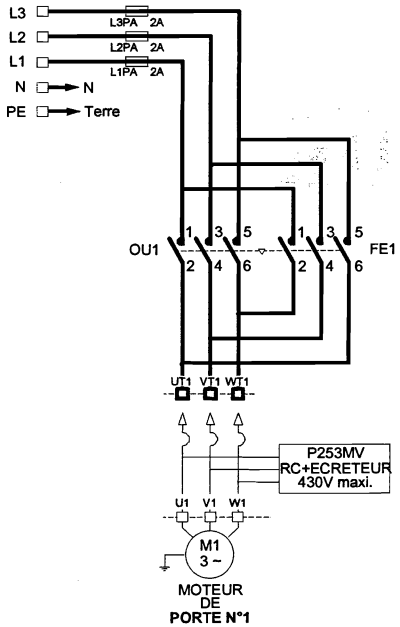

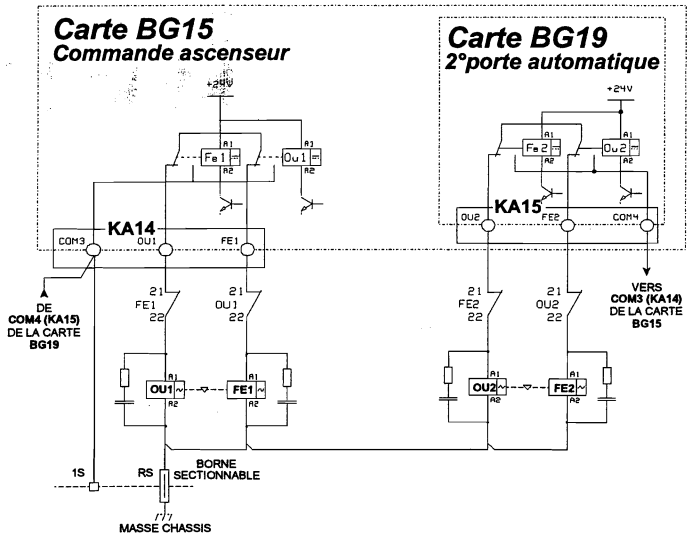

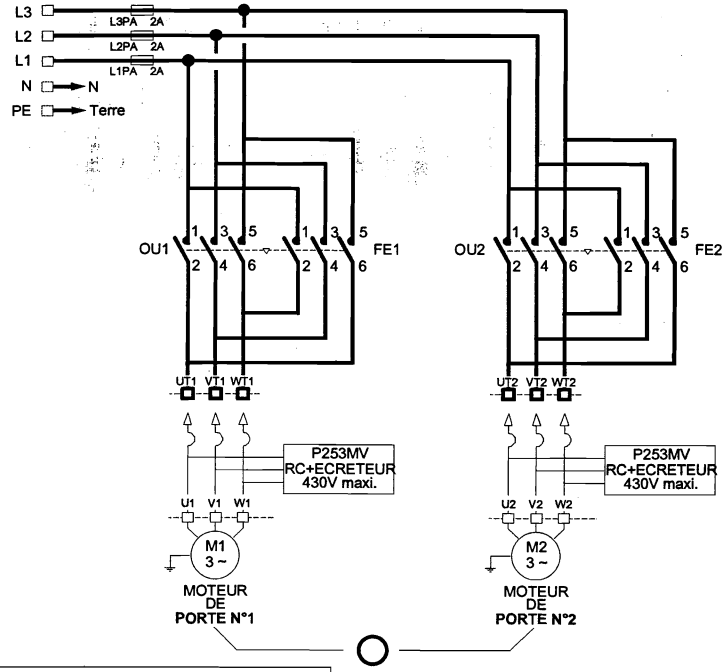

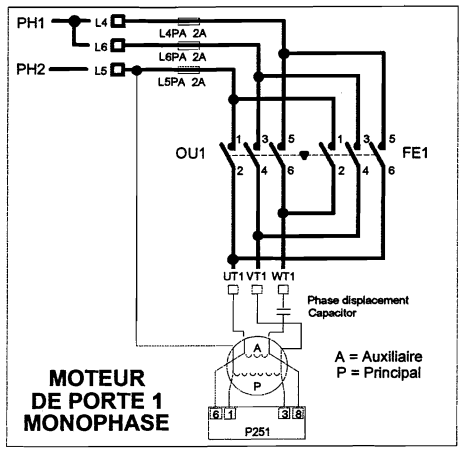

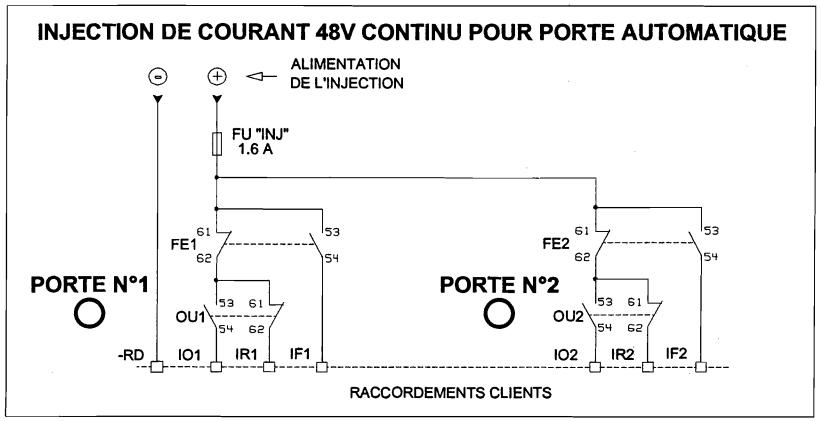

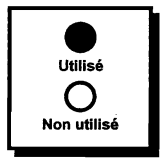

VERIFICATION DES RACCORDEMENTS

A l'aide du trou **TEST** situé en haut à droite de la carte **BG15**, il vous est possible de contrôler chaque entrée logique raccordée sur l'équipement. Pour se faire, placez la fiche banane dans le trou TEST et mettez en contact l'extrémité du fil avec l'entrée à vérifier.

La led TEST située à gauche du trou TEST s'allume lorsque le contact est établi entre l'entrée testée et le point 0V ou COMB.

Exemple : Contrôle du bon raccordement des envois cabine.

Lorsque le bouton envoi cabine C0 est enfoncé, la led TEST s'allume, lorsque l'on relâche le bouton, la led s'éteint.

Le bouton est bien raccordé.

De la même façon il vous est possible de tester les sorties.

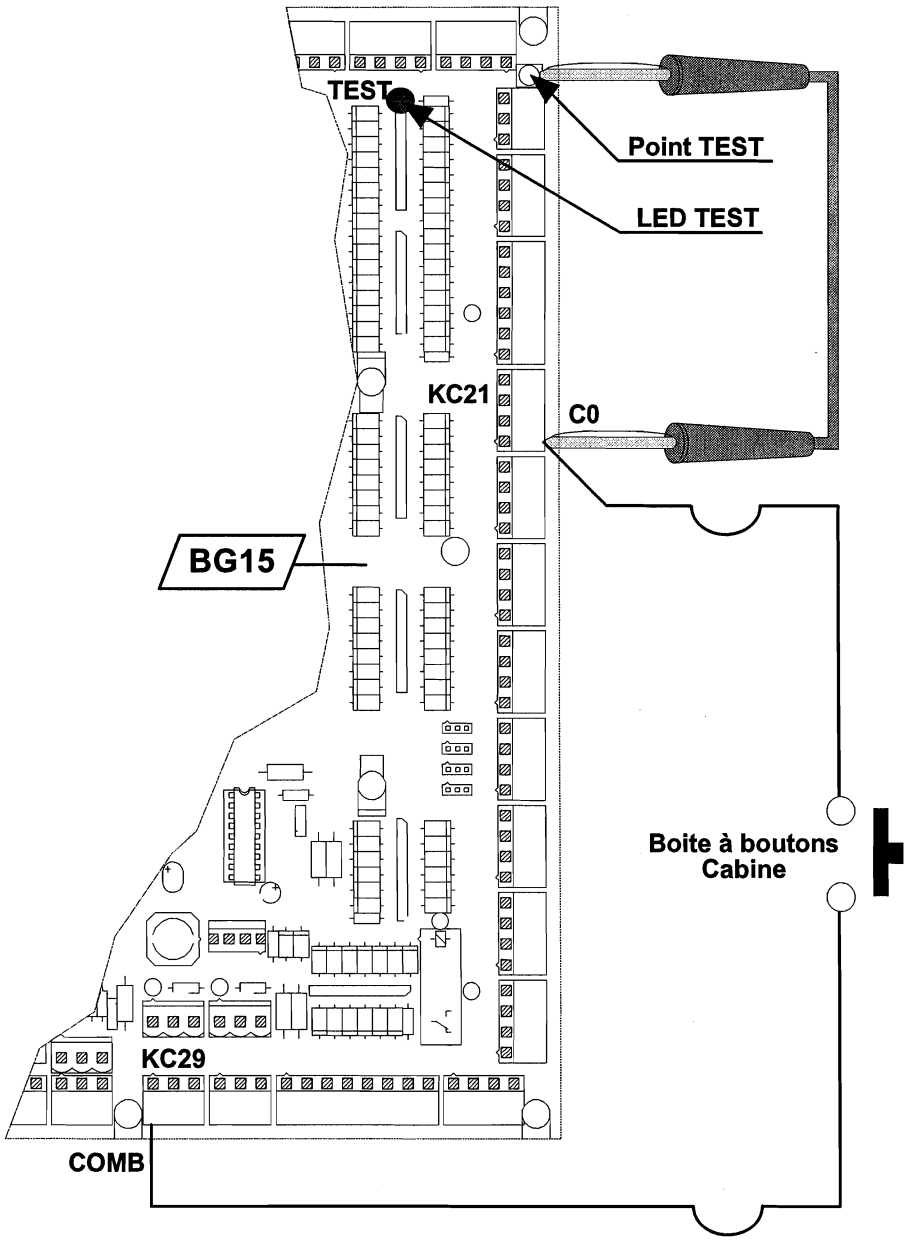

MONTAGE DES SUPPORTS DE BANDE DE COMPTAGE

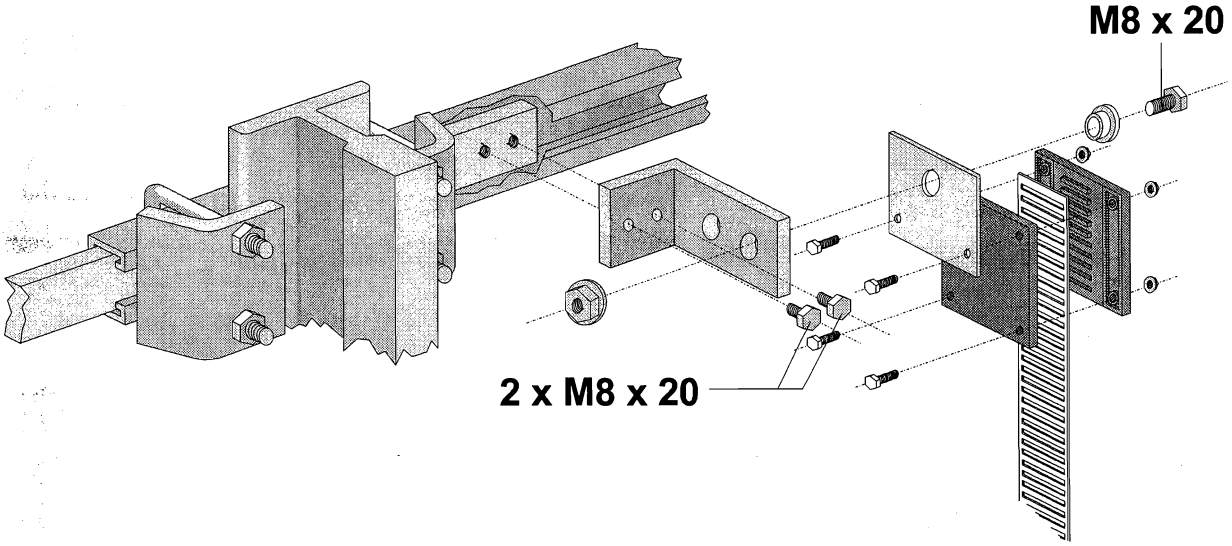

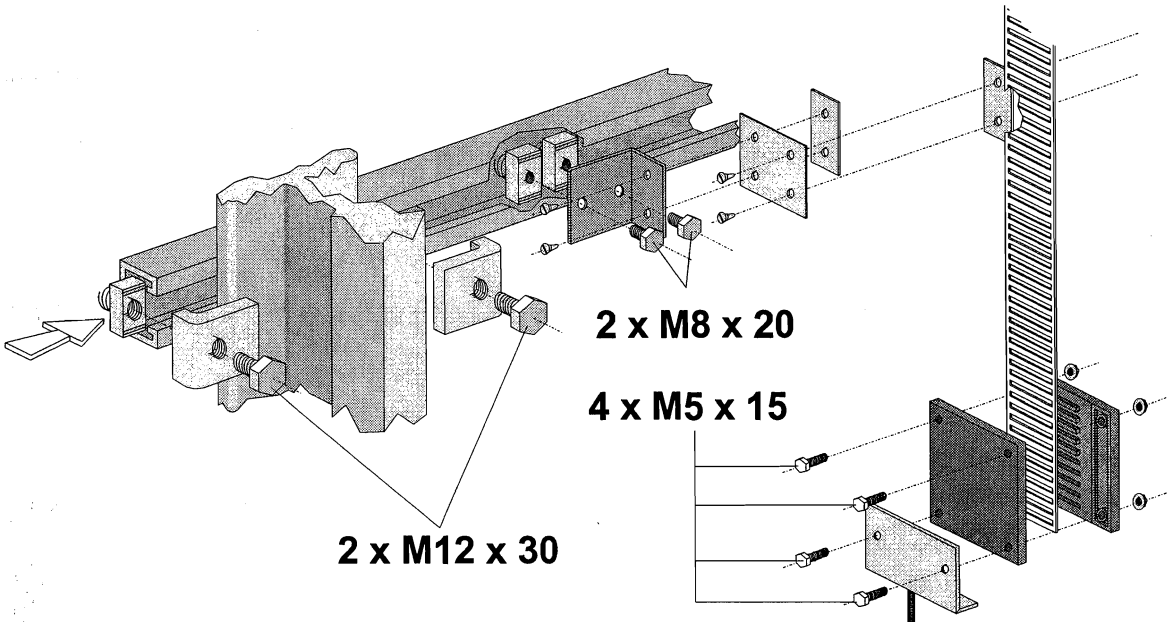

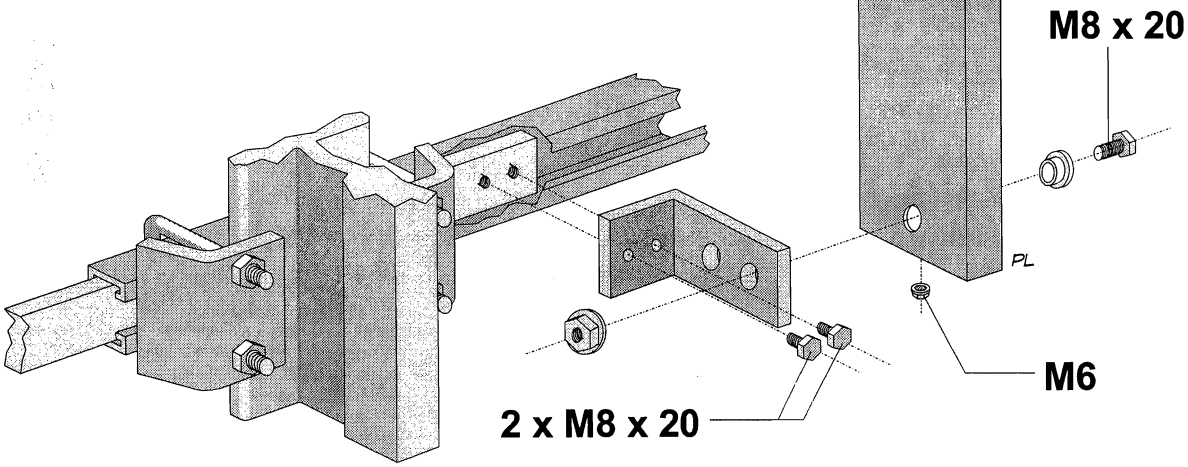

PROCEDURE A SUIVRE POUR EFFECTUER LE RELEVE AUTOMATIQUE DES NIVEAUX (1/4)

AVANT DE COMMENCER :

Ce relevé se fait en mode INSPECTION (INS)
et non en Manœuvre électrique de rappel (MAN).
Pour cela, raccorder le fil d'inspection venant du toit de cabine
sur INS puis ponter MAN et 0V.

Ne pas positionner les aimants sur la bande mais les emmener avec soi, ainsi que le manuel de chantier.

La procédure de relevé automatique des niveaux permet d'effectuer la mesure et l'écriture des niveaux dans l'équipement. A un niveau correspond une altitude.

Le niveau inférieur correspond à l'altitude **00 00**.

PROCEDURE A SUIVRE :

1) Enclencher l'interrupteur d'inspection **INS**.
2) Couper puis remettre l'alimentation de l'équipement **MB 32 Scalaire**.
3) Écrire **80** à l'adresse **E0** sur l'outil de paramétrage / diagnostique coté manœuvre, petit interrupteur de gauche en bas sur **PAR**. Adapter éventuellement une vitesse d'inspection plus lente en ajustant le paramètre **V1** (Ad 003) sur le module de paramétrage/diagnostique de la carte Vectorielle ***VEC01*** afin de faciliter le positionnement à niveau de la cabine.
4) Monter sur le toit de cabine et descendre en inspection jusqu'au niveau le plus bas **Pile à niveau !**
5) Enclencher le « **STOP** » sur le toit de cabine.
6) Appuyer simultanément sur **GM** et **GD** durant **5 secondes**.
   Il est toujours possible de corriger l'enregistrement tant que l'on ne s'est pas déplacer de plus de 20 centimètres au dessus de la dernière altitude enregistrée.
7) Positionner l'aimant **ED** au dessus du capteur **O03-1** à la distance (**D**) correspondant à la distance de ralentissement conseillée lue sur le graphique (voir page suivante); dans le cas d'un capteur **O03-2** positionner l'aimant **EM** à la même distance de ralentissement (**D**) que celle conseillée pour le ED.

Vn : Vitesse Nominale de l'appareil en mètres par seconde.
D : Distance de ralentissement en mètre.

Exemple : Si la vitesse de votre appareil est **1,60 m/s**, le graphique page 35 vous conseille de prendre une distance de ralentissement (**D**) comprise entre **2 m 00** et **3 m 00** soit dans notre exemple : **2,50 m**.

PROCEDURE A SUIVRE POUR EFFECTUER LE RELEVE AUTOMATIQUE DES NIVEAUX (2/4)

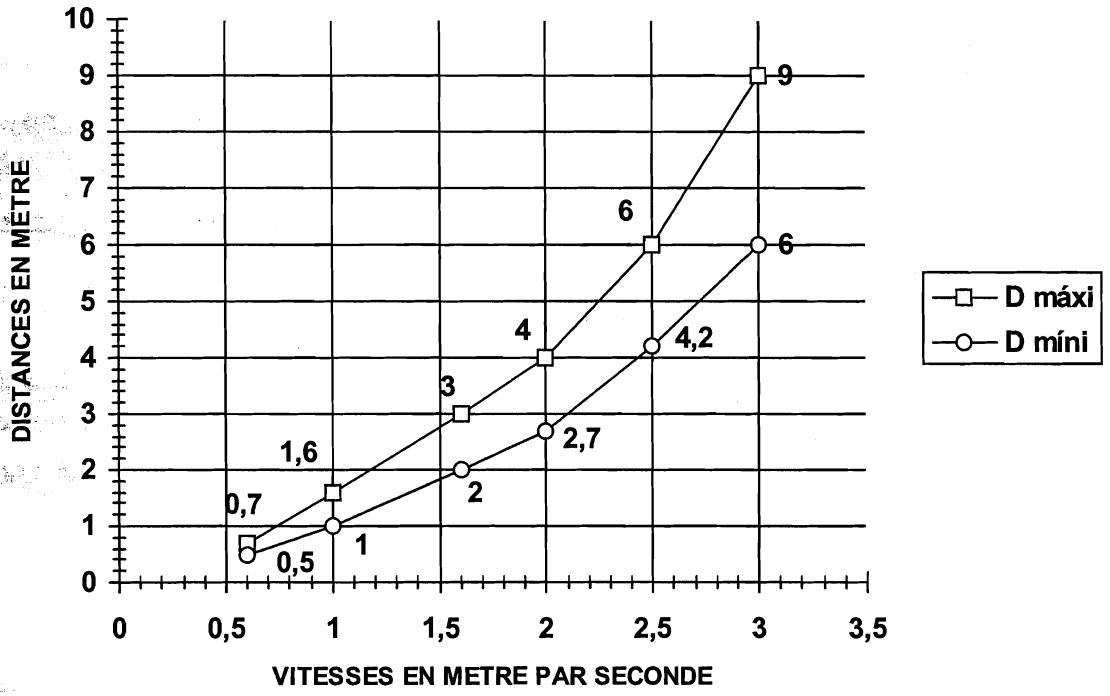

Figure 1 Valeurs de la distance de ralentissement D en fonction de la Vitesse nominale

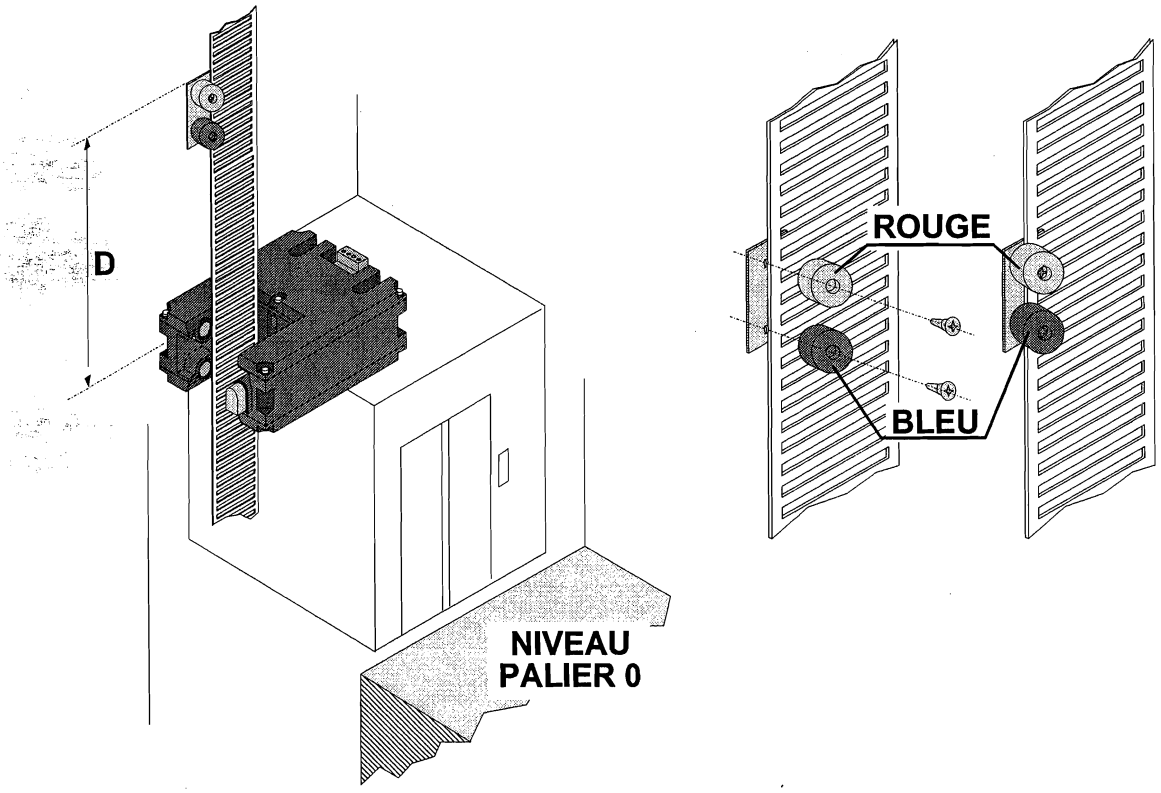

Figure 2 Positionnement de l'aimant "ED"

PROCEDURE A SUIVRE POUR EFFECTUER LE RELEVE AUTOMATIQUE DES NIVEAUX (3/4)

8) Enlever le « **STOP** » sur le toit de cabine et monter en Inspection jusqu'au niveau **1 Pile à niveau !**

9) Enclencher le « **STOP** » sur le toit de cabine.

10) Appuyer simultanément sur **GM** et **GD** durant **5 secondes**.

Le logiciel mémorise l'altitude correspondant au niveau **1**.

11) Répéter les opérations **7)** à **9)** jusqu'au niveau le plus haut.

12) Descendre jusqu'au niveau le plus bas.

Le fait de rencontrer les aimants « **ED** » en descendant chargera automatiquement la distance de ralentissement utilisée pour tous les niveaux en montée comme en descente. De plus, la valeur **80** programmée en **E0** passera à **00** afin de quitter la procédure de relevé automatique des niveaux.

13) Déplacer l'appareil vers la machinerie en Inspection, quitter le toit de cabine **en laissant le commutateur sur inspection**.

14) Couper puis remettre l'alimentation de l'équipement **MB 32 Scalaire**.

Si le code de défaut 61 apparaît sur l'outil de paramétrage / diagnostic, c'est qu'une erreur a été commise lors du relevé des niveaux et donc qu'il faut recommencer toute la procédure ...

15) Si le code de défaut **61** n'apparaît pas, **couper** la chaîne des sécurités.

Recopier chaque altitude lue aux adresses **80** à **9F** dans le tableau page 37 afin de permettre, plus tard, une vérification de la précision d'arrêt de l'appareil (**tableau 1**), ainsi que la distance de ralentissement lue aux adresses **d0** et **d1** (**tableau 2**).

16) Mettre en position **Normal** l'interrupteur d'inspection situé sur le toit de cabine.

17) Revenir en machinerie.

18) Lire le chapitre « **Ce qu'il faut savoir avant de partir en Grande Vitesse (G.V.)** » avant de rétablir la chaîne des sécurités afin de surveiller que l'appareil effectue son recalage correctement.

PROCEDURE A SUIVRE POUR EFFECTUER LE RELEVE AUTOMATIQUE DES NIVEAUX (4/4)

Tableau 1 Relevé des altitudes

RAM PAR	ADRESSES POUR LES 16 NIVEAUX		ALTITUDES DES NIVEAUX	
Niveau 0 :	**81**	**80**		
Niveau 1 :	**83**	**82**		
Niveau 2 :	**85**	**84**		
Niveau 3 :	**87**	**86**		
Niveau 4 :	**89**	**88**		
Niveau 5 :	**8b**	**8A**		
Niveau 6 :	**8d**	**8C**		
Niveau 7 :	**8F**	**8E**		
Niveau 8 :	**91**	**90**		
Niveau 9 :	**93**	**92**		
Niveau 10 :	**95**	**94**		
Niveau 11 :	**97**	**96**		
Niveau 12 :	**99**	**98**		
Niveau 13 :	**9b**	**9A**		
Niveau 14 :	**9d**	**9C**		
Niveau 15 :	**9F**	**9E**		

Tableau 2 Relevé de la distance de ralentissement

DISTANCE DE RALENTISSEMENT EN MILLIMETRES		
Adresses	**d0**	**d1**
	milliers, centaines	dizaines, unités

VERIFIER QUE LA DISTANCE DE RALENTISSEMENT « D » CORRESPOND A LA DISTANCE A LAQUELLE VOUS AVEZ POSITIONNE LES AIMANTS.

CE QU'IL FAUT SAVOIR AVANT DE PARTIR EN GV (1/2)

Mécaniquement il faut que l'appareil soit équilibré à 50%

1) Programmation de la distance de ralentissement sur la régulation.

a) Ralentissement avec vitesse de nivelage V0.

Exemple : vous avez positionné votre aimant à **2,5m**, pendant la phase du relevé automatique des niveaux et l'armoire vous indique en **D0** et **D1** : **2512**.

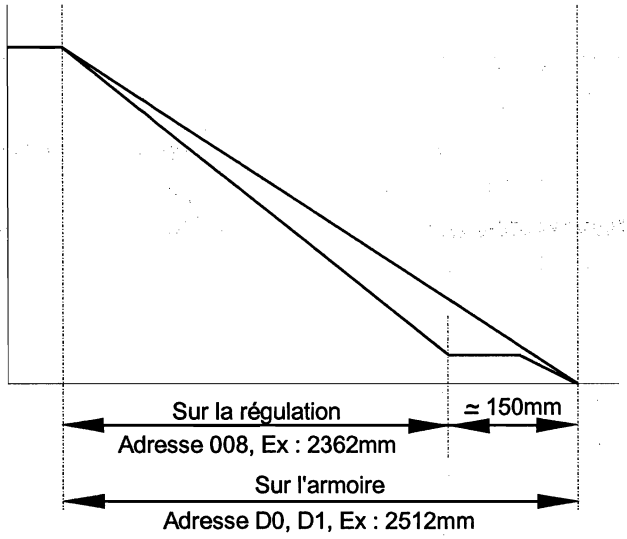

Programmez sur la régulation, à l'adresse **008**, la distance **D0 D1** diminuée d'environ **150mm**.

Ces **150mm** représentent la distance parcourue en **V0** et **l'arrondi final** réglé en **D2 D3** dans la manœuvre.

2) Programmation de la protection thermique du moteur.

Reportez sur la régulation, à l'adresse **00D**, la valeur du courant nominal inscrite sur la plaque d'identification du moteur.

3) Détail de l'adresse 00E (Option Hardware)

Bâtonnet **0 : Intégrateur.**

Bâtonnet **3 : MLi.**

Bâtonnet **6 : Défaut température 65°.**

Bâtonnet **7 : Mlift 220V.**

CE QU'IL FAUT SAVOIR AVANT DE PARTIR EN GV (2/2)

CONCERNANT LA MANŒUVRE :

Il faut savoir à l'avance dans quel sens la cabine va partir après une remise sous tension ! ! !

Lorsqu'on utilise la bande et le capteur **O03**, l'aimant que l'on a placé en bas pendant le relevé automatique des niveaux joue le rôle de l'écran codé et du contact « **ED** » bien connu quand on travaille avec les écrans plastique.

Cet aimant agit sur le bistable « **ED** » monté dans le capteur **O03**.

• **Quand le contact est ouvert**, cela signifie que **la cabine est en dessous de l'aimant**. Après coupure de courant, la manœuvre **MB 32 Scalaire** envoie donc la cabine en montée pour croiser l'aimant qui recalera le sélecteur.

La cabine s'arrêtera au prochain niveau où elle peut ralentir avant de rejoindre le niveau principal. On peut vérifier que le contact « **ED** » est ouvert en mesurant, en continu, la tension entre les bornes « **-** » et « **b** » directement sur le capteur **O03**. La tension mesurée doit être environ **zéro** Volt ou **24** Volts (selon que le faisceau B est obturé ou non).

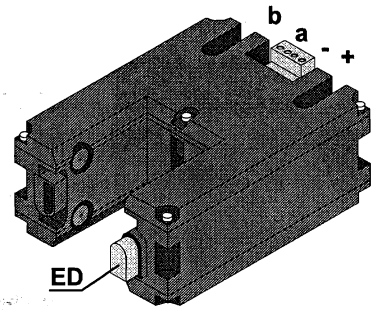

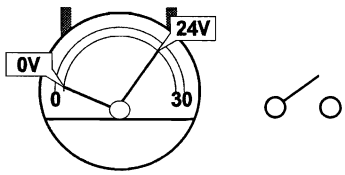

Le contact ED est ouvert quand la tension mesurée entre le " - " et le " b ", en continu, est égale à 0 ou 24 volts.

• **Quand le contact est fermé**, cela signifie que **la cabine est au dessus de l'aimant**. Après coupure de courant, la manœuvre **MB 32 Scalaire** envoie donc la cabine en descente afin de croiser l'aimant qui recalera le sélecteur.

La cabine s'arrêtera au niveau le plus bas avant de rejoindre le niveau principal.

On peut vérifier que le contact « **ED** » est fermé en mesurant, en continu, la tension entre les bornes « **-** » et « **b** » directement sur le capteur **O03**. La tension mesurée doit être environ **6** Volts ou **18** Volts (selon que le faisceau B est obturé ou non).

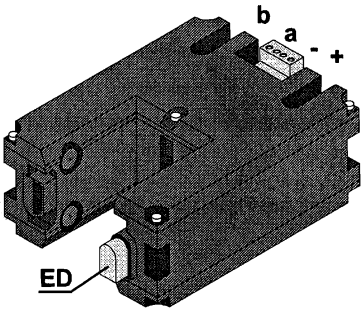

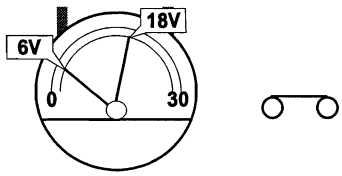

Le contact ED est fermé quand la tension mesurée entre le " - " et le " b ", en continu, est égale à 6 ou 18 volts.

Si toutes les valeurs semblent cohérentes, vous pouvez effectuer vos premiers essais en GV en rétablissant la chaîne des sécurités.

REGLAGE DES PARAMETRES EN GRANDE VITESSE (1/3)

I. Réglage de la vitesse synchrone

Actuellement la vitesse **V2** et la vitesse synchrone **Vsy** ont une valeur identique.

1) Sélectionnez l'adresse **114** sur le module de paramétage/diagnostic de la Vectorielle.
2) Faite un déplacement en grande vitesse, lisez la valeur affichée, et reportez la au paramètre **Vsy**, à l'adresse **006**.

II. Réglage automatique de la précision d'arrêt en montée

Cette procédure ne peut être utilisée que dans le cas ou le ralentissement s'effectue en phase de nivelage **V0**.

1) Placer l'ascenseur au niveau le plus bas.
2) Écrire **40** à l'adresse **E0** sur l'outil de paramétrage / diagnostique coté manœuvre, petit interrupteur de gauche en bas sur **PAR**.

   Attention : Après avoir rebasculé l'interrupteur vers le haut, **E0** apparaîtra suivi de la valeur **42**.

3) Faire un mouvement normal en Montée à mi-course.

   Quand l'appareil se sera immobilisé, la valeur **42** inscrite à l'adresse **E0** passera à **00** pour quitter la procédure de réglage automatique.

Attention, à ce moment, la cabine n'est peut être pas pile à niveau !
C'est normal ... c'est au prochain déplacement que la cabine s'arrêtera à niveau.

III. Réglage automatique de la précision d'arrêt en descente

Cette procédure ne peut être utilisée que dans le cas ou le ralentissement s'effectue en phase de nivelage **V0**.

1) Placer l'ascenseur au niveau le plus haut.
2) Écrire **20** à l'adresse **E0** sur l'outil de paramétrage / diagnostique coté manœuvre, petit interrupteur de gauche en bas sur **PAR**.

Attention : Après avoir rebasculé l'interrupteur vers le haut, **E0** apparaîtra suivi de **21**.

3) Faire un mouvement normal en descente à mi-course.

   Quand l'appareil se sera immobilisé, la valeur **21** inscrite à l'adresse **E0** passera à **00** afin de quitter la procédure de réglage automatique.

Attention, à ce moment, la cabine n'est peut être pas pile à niveau !
C'est normal ... c'est au prochain déplacement que la cabine s'arrêtera à niveau.

Pour connaître la précision d'arrêt à chaque niveau, il suffit d'aller voir le compteur d'altitude en **23** et **22** petit interrupteur de gauche vers le haut.

La valeur est exprimée en cran et en hexadécimal. **1** cran = **2** millimètres.

RAM / PAR — Compteur d'altitude aux adresses **23** et **22**	
Ad 23 = 00	**Ad 22 = 03**

Exemple :
En envoyant l'appareil tout en bas, si on lit **00** en **23** et **03** en **22** soit **0003**,
cela signifie que la cabine s'est arrêtée **3** crans de comptage (environ **6 mm**) avant le but.

REGLAGE DES PARAMETRES EN GRANDE VITESSE (2/3)

IV. Réglage automatique de la zone d'hystérisis

A faire impérativement si le niveau le plus bas est différent du niveau principal.

1) Positionner l'appareil au dessus des aimants **ED**.
2) Écrire **10** à l'adresse **E0** sur l'outil de paramétrage / diagnostique coté manœuvre, petit interrupteur de gauche en bas sur **PAR**.
3) Faire deux mouvements normaux pour croiser les aimants **ED** dans un sens, puis dans l'autre.

V. Positionnement des aimants EM au niveau le plus haut

Vous pouvez positionner des aimants de calage **EM** au point de ralentissement du niveau haut, cette possibilité peut être intéressante lorsque l'appareil ne croise pas fréquemment les aimants du bas.

Pour réaliser cette opération il est nécessaire de disposer des éléments ci dessous :

- Un capteur **O03-2.**
- Une carte **N70** pour capteur O03-2.
- Une **paire d'aimant** à positionner comme indiqué page 42.

1) En fonctionnement normal, lorsque l'appareil s'arrête précisément au niveau souhaité, envoyez l'ascenseur au niveau le plus haut et positionnez les aimants **EM** pour obtenir la distance de ralentissement désirée (la distance de positionnement des aimants **EM** est pratiquement **semblable** à celle des aimants **ED**).
2) Si par la suite, en revenant au niveau le plus haut, l'ascenseur ne s'arrête pas à niveau, déplacez les aimants **EM** de la valeur correspondant au décalage.

POSITIONNEMENT DES AIMANTS EM SUR LA BANDE DE COMPTAGE (CAPTEUR O03-2) (3/3)

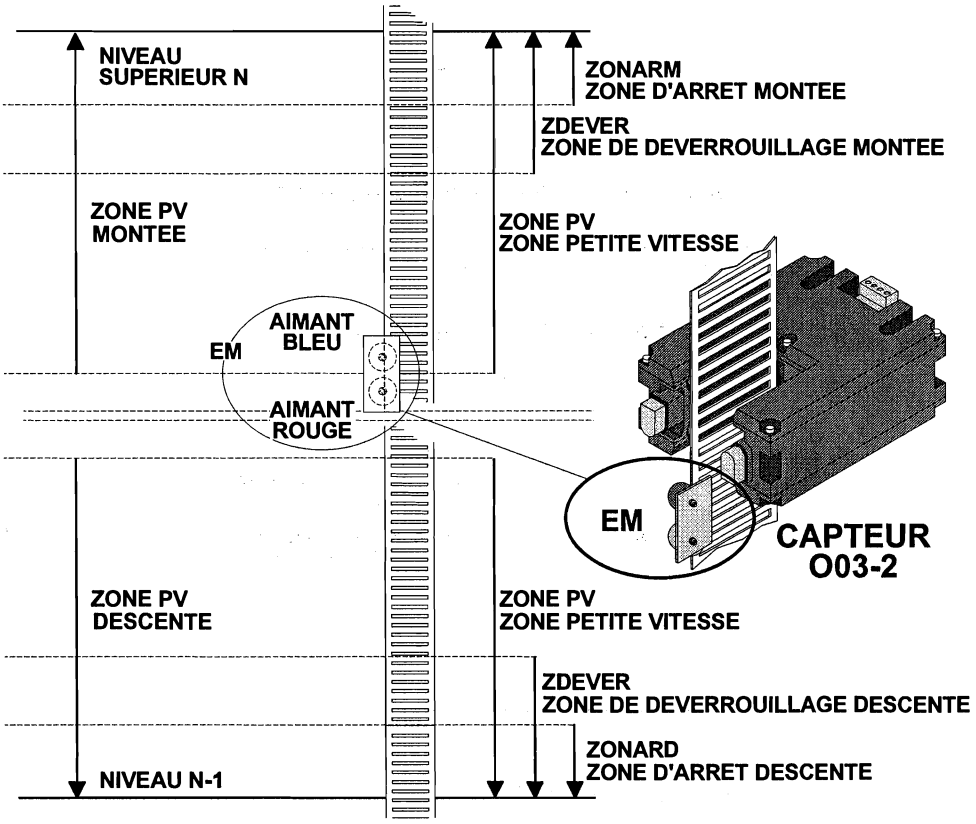

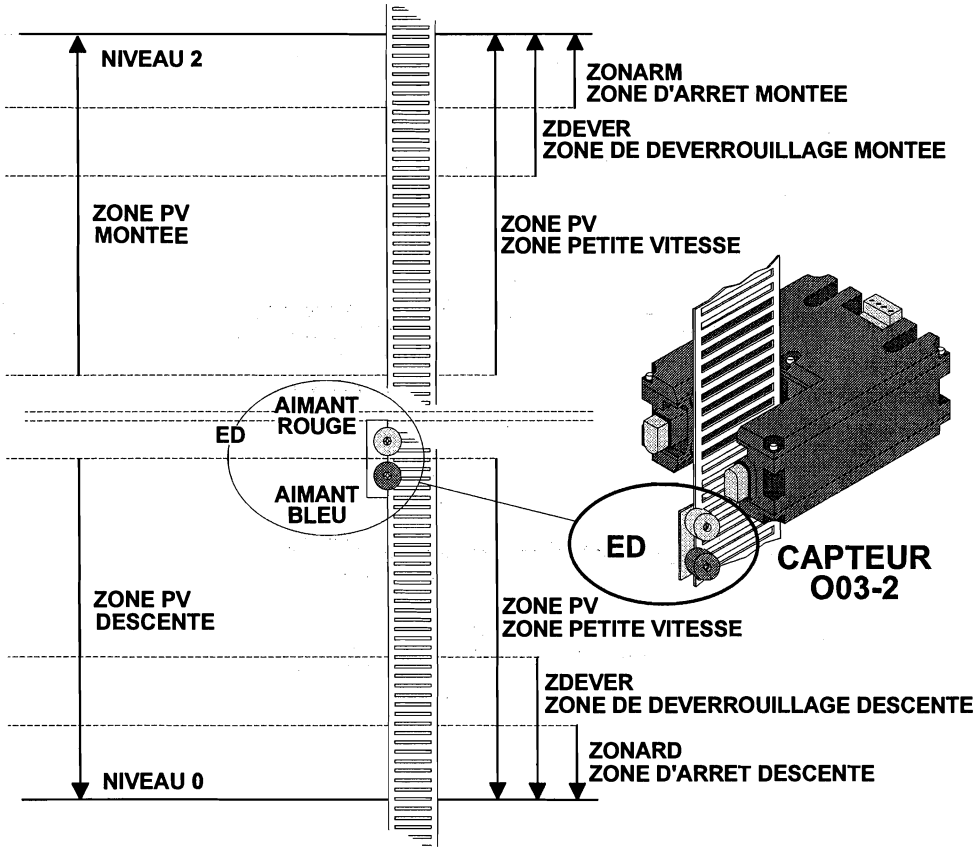

PARAMETRES A AJUSTER SUR LE SITE

Rappel des paramètres à affiner sur le site.

- **Temporisation de porte 1 :** A l'adresse **41** pour la porte **1** (De 2 à 255 secondes).
- **Temporisation de réouverture :** A l'adresse **42** pour la porte **1** (De 1 à 255 secondes).
- **Temporisation de porte 2 :** A l'adresse **61** pour la porte **2** (De 2 à 255 secondes).
- **Temporisation de réouverture :** A l'adresse **62** pour la porte **2** (De 1 à 255 secondes).

La Programmation de ces paramètres s'effectue en secondes et en hexadécimale, vous pouvez vous aider pour la conversion de la table ci dessous.

Table de conversion Hexadécimal ⇔ Décimal

Chiffre de poids faible (chiffre de droite)

Chiffre de poids fort (chiffre de gauche)	0	1	2	3	4	5	6	7	8	9	10	11	12	13	14	15
0	0	1	2	3	4	5	6	7	8	9	10	11	12	13	14	15
1	16	17	18	19	20	21	22	23	24	25	26	27	28	29	30	31
2	32	33	34	35	36	37	38	39	40	41	42	43	44	45	46	47
3	48	49	50	51	52	53	54	55	56	57	58	59	60	61	62	63
4	64	65	66	67	68	69	70	71	72	73	74	75	76	77	78	79
5	80	81	82	83	84	85	86	87	88	89	90	91	92	93	94	95
6	96	97	98	99	100	101	102	103	104	105	106	107	108	109	110	111
7	112	113	114	115	116	117	118	119	120	121	122	123	124	125	126	127
8	128	129	130	131	132	133	134	135	136	137	138	139	140	141	142	143
9	144	145	146	147	148	149	150	151	152	153	154	155	156	157	158	159
10	160	161	162	163	164	165	166	167	168	169	170	171	172	173	174	175
11	176	177	178	179	180	181	182	183	184	185	186	187	188	189	190	191
12	192	193	194	195	196	197	198	199	200	201	202	203	204	205	206	207
13	208	209	210	211	212	213	214	215	216	217	218	219	220	221	222	223
14	224	225	226	227	228	229	230	231	232	233	234	235	236	237	238	239
15	240	241	242	243	244	245	246	247	248	249	250	251	252	253	254	255

Utilisation de la table :

Pour convertir un octet (2 chiffres) hexadécimal en décimal, repérez le chiffre hexadécimal de poids fort (le chiffre de gauche) dans la colonne de gauche de la table. Suivez la rangée correspondante vers la droite jusqu'à l'intersection avec la colonne à la partie supérieure de laquelle se trouve le chiffre hexadécimal de poids faible (le chiffre de droite). La valeur à l'intersection est l'équivalent décimal du nombre hexadécimal cherché.
Par exemple, pour convertir le nombre hexadécimal **A4** en décimal, trouvez l'intersection de la rangée qui contient A en première colonne, avec la colonne qui contient 4 en partie supérieure. L'équivalent décimal de A4 est la valeur à l'intersection, c'est-à-dire **164**.
Pour convertir un nombre décimal en hexadécimal, cherche le nombre décimal dans la table. Le nombre hexadécimal correspondant est le nombre composé, de gauche à droite, du chiffre hexadécimal figurant dans la première colonne de la rangée dans laquelle vous avez trouvé le nombre décimal, et du chiffre hexadécimal qui figure à la ligne supérieure de la colonne dans laquelle vous avez trouve le nombre décimal.
Par exemple, pour trouver l'équivalent hexadécimal de **206**, cherchez cette valeur dans la table ; son équivalent hexadécimal est **CE**.

AUTINOR

Liste des

- PARAMETRES
- ENTREES
- SORTIES
- DEFAUTS

en Séries 32

AVERTISSEMENT

Ce document est réputé exact à la date de parution. Il est lié à la version du logiciel indiquée en page de couverture, toutefois cette version peut évoluer sans influencer le contenu de la présente documentation qui pourra être modifié sans préavis.

Les informations qu'il contient ont été scrupuleusement contrôlées. Cependant ***AUTINOR*** décline toute responsabilité en cas d'erreur ou d'omission.

Si vous constatez une inexactitude ou une imprécision, si vous avez des suggestions, vous pouvez communiquer vos remarques par écrit (courrier, télécopie, Email) à :

Société ***AUTINOR*** - Service documentation
Z.A. Les Marlières
59710 AVELIN
☎ [33] 03-20-62-56-00
[33] 03-20-62-56-41
✉ autinor@autinor.com

Cette documentation est la propriété de la société ***AUTINOR*** auprès de laquelle elle peut être achetée (à l'adresse ci-dessus). Elle peut néanmoins être librement reproduite pour communiquer les informations qu'elle contient à toute personne dont la fonction le justifie.

Seule sa reproduction intégrale, sans addition ni suppression est autorisée.

En cas de citations devront, au moins, être mentionnés :

- le nom de la société ***AUTINOR***,
- la version du logiciel auquel elle correspond,
- le numéro et la date de l'édition originale.

TABLE DES MATIERES

DEFINITION DES PARAMETRES

Pour visualiser et éventuellement modifier des paramètres, il faut mettre le petit switch de gauche vers le bas c'est-à-dire en position **PAR**.

Devant le mot **ADRESSE**, nous faisons figurer la position dans laquelle doit se trouver le petit switch : **PAR** = vers le bas et **RAM** = vers le haut. Nous définissons le contenu des paramètres et il faut de ce fait **mettre le petit switch vers le bas**.

En bas à droite du digit de droite, apparaît alors un point.

• PAR Adresse 00: CDDEF (Code du Dernier DEFaut).

Pratique de visualiser en chiffre hexadécimal.
A cette adresse, la Série 32 écrit le **code du dernier défaut**.

• PAR Adresse 01: CADDEF (Code de l'Avant Dernier DEFaut).

Pratique de visualiser en chiffre hexadécimal.
A cette adresse, la Série 32 écrit le **code de l'avant-dernier défaut**.

• PAR Adresse 02: Pratique de visualiser en mode Bâtonnet.

Voir les Adresses 5d et 63 pour modifier les valeurs.

LES BÂTONNETS DE L'ADRESSE 02 NE PEUVENT PAS ÊTRE MODIFIÉS DIRECTEMENT !!!

Bâtonnet 7: REGUL (REGULation).

On programme le bâtonnet **7** à **1** si la Série 32 est destinée à piloter une régulation de vitesse INDEPENDANTE.
On programme le bâtonnet **7** à **0** dans le cas contraire.

Bâtonnet 6: DPLX (DuPLeX).

On programme le bâtonnet **6** à **1** si la Série 32 est destinée à être raccordée en batterie DUPLEX.
On programme le bâtonnet **6** à **0** si la Série 32 est destinée à travailler en SIMPLEX.

Bâtonnet 5: ISO (ISOnivelage).

AUTINOR programme le bâtonnet **5** à **1** si la Série 32 est destinée à gérer l'option ISO-nivelage (portes ouvertes comme portes fermées).
AUTINOR programme le bâtonnet **5** à **0** dans le cas contraire.

Bâtonnet 4: RMLIFT (Régulation MLIFT).

On programme le bâtonnet **4** à **1** si la Série 32 est destinée à piloter une régulation de vitesse à variation de fréquence "MLIft".
On programme le bâtonnet **4** à **0** dans le cas contraire.

DEFINITION DES PARAMETRES

Bâtonnet 3: NIVSIN (NIVeaux SINistrés).

On programme le bâtonnet **3** à **1** si la Série 32 est destinée à gérer les niveaux sinistrés.
On programme le bâtonnet **3** à **0** dans le cas contraire.

Bâtonnet 2: DSERVS (Double SERVice Sélectif).

On programme le bâtonnet **2** à **1** si la Série 32 est destinée à gérer 2 services sélectifs.
On programme le bâtonnet **2** à **0** dans le cas contraire.

Bâtonnet 1: OUAVAR (Ouverture Avant Arrêt).

On programme le bâtonnet **1** à **1** si la Série 32 est destinée à piloter un système d'ouverture avant arrêt et donc à gérer un dispositif de pontage de la chaîne des sécurités.
On programme le bâtonnet **1** à **0** dans le cas contraire.

Bâtonnet 0: NON UTILISE.

• PAR Adresse 03: NBOPER (NomBre D'OPERATEURS).

A cette adresse, on programme le nombre d'opérateurs de portes à gérer.
La Série 32 ne pouvant gérer que 2 portes automatiques, seules les valeurs 00, 01 ou 02 peuvent être programmées.

• PAR Adresse 04: NIVSUP (NIVeau SUPérieur).

Pratique de visualiser en chiffre hexadécimal.
A cette adresse, AUTINOR programme le niveau supérieur de l'installation (nombre total de niveaux moins un, donc 1 à 15).

Correspondance entre les nombres décimaux et hexadécimaux de 00 à 15 ..... 00 à 0F

00 décimal = 00 hex	08 décimal = 08 hex
01 décimal = 01 hex	09 décimal = 09 hex
02 décimal = 02 hex	10 décimal = 0A hex
03 décimal = 03 hex	11 décimal = 0B hex
04 décimal = 04 hex	12 décimal = 0C hex
05 décimal = 05 hex	13 décimal = 0D hex
06 décimal = 06 hex	14 décimal = 0E hex
07 décimal = 07 hex	15 décimal = 0F hex

DEFINITION DES PARAMETRES

• PAR Adresse 05: NIVINF (NIVeau INFérieur).

Pratique de visualiser en chiffre hexadécimal.
A cette adresse, on programme le niveau inférieur (de 00 à 14)

En Simplex, on programme 00

En DUPLEX, il se peut qu'un des deux appareils ne descende pas aussi bas que l'autre et desserve 2 niveaux de moins par exemple
Dans ce cas, on programmera le niveau supérieur des 2 appareils à la même valeur, le niveau inférieur du Simplex 0 à 00 et celui du Simplex 1 à 02

Exemple: 8 Nx desservis par le simplex 0 et 6 Nx desservis par le Simplex 1.

Simplex 0 dessert le niveau 7	Simplex 1 dessert le niveau 7
Simplex 0 dessert le niveau 6	Simplex 1 dessert le niveau 6
Simplex 0 dessert le niveau 5	Simplex 1 dessert le niveau 5
Simplex 0 dessert le niveau 4	Simplex 1 dessert le niveau 4
Simplex 0 dessert le niveau 3	Simplex 1 dessert le niveau 3
Simplex 0 dessert le niveau 2	Simplex 1 dessert le niveau 2
Simplex 0 dessert le niveau 1	**Simplex 1 ne dessert pas le niveau 1**
Simplex 0 dessert le niveau 0	**Simplex 1 ne dessert pas le niveau 0**
PAR Adresse 05 : NIVINF = 00	**PAR Adresse 05 : NIVINF = 02**

• PAR Adresse 06: NIVPRIN (NIVeau PRINcipal).

Pratique de visualiser en chiffre hexadécimal.
A cette adresse, on programme le niveau principal ou de recalage (de 0 à 15).
Le niveau de recalage est le même que le niveau principal ainsi que le niveau pompier.
On rappelle que dans le jargon AUTINOR, le niveau le plus bas est le niveau 0.

- si le niveau de recalage est au niveau 0 (RC ou sous-Sol), alors programmez 0.
- si le niveau de recalage est au niveau 1, alors programmez 1.
- si le niveau de recalage est au niveau 2, alors programmez 2.
- etc ...
- si le niveau de recalage est au niveau 15, alors programmez 15.

Correspondance entre les nombres décimaux et hexadécimaux de 00 à 15 ..... 00 à 0F

00 décimal = 00 hex	08 décimal = 08 hex
01 décimal = 01 hex	09 décimal = 09 hex
02 décimal = 02 hex	10 décimal = 0A hex
03 décimal = 03 hex	11 décimal = 0B hex
04 décimal = 04 hex	12 décimal = 0C hex
05 décimal = 05 hex	13 décimal = 0D hex
06 décimal = 06 hex	14 décimal = 0E hex
07 décimal = 07 hex	15 décimal = 0F hex

DEFINITION DES PARAMETRES

- PAR Adresse **07**: Pratique de visualiser en mode Bâtonnet.

Bâtonnet 7: BLOCAG (BLOCAGe).

On programme le bâtonnet **7** à **1** si la Série 32 est destinée à travailler en blocage.
On programme le bâtonnet **7** à **0** si la Série 32 est destinée à travailler en collective.

Bâtonnet 6: DCOPRO (Défauts COntacteurs PROvisoires).

On programme le bâtonnet **6** à **1** si on souhaite que la Série 32 rende les défauts contacteurs provisoires.
Si c'est le cas, lorsqu'un défaut contacteur apparaît, la Série 32 attend 6 secondes puis essaie de repartir sur un nouvel ordre.
On programme le bâtonnet **6** à **0** si la Série 32 rendent les défauts contacteurs définitifs.

Bâtonnet 5: OPTSP (OPTion Suspension Palière).

On programme le bâtonnet **5** à **1** si la suspension palière provisoire est demandée.

Rappel : Ce dispositif est une mémorisation systématique d'une action sur les dispositifs d'arrêt d'urgence (coupure du 6) durant le déplacement de la cabine. En cas de paroi lisse, il permet l'utilisation d'un bouton à action fugitive comme dispositif d'arrêt en cabine. Il constitue, en outre, le seul moyen de contrôle efficace du dispositif de protection de seuil à rayon lumineux. Seule une nouvelle action sur un bouton d'envoi de cabine provoquera le départ et rendra possible ultérieurement les appels. Cette mémorisation, diagnostiquée par le défaut 23, ne s'effectue pas lorsque la cabine est à l'arrêt à l'étage.

On programme le bâtonnet **5** à **0** si la suspension palière provisoire n'est pas demandée.

Bâtonnet 4: OPTMAN (OPTion MANœuvre de Rappel).

On programme le bâtonnet **4** à **1** lorsqu'on souhaite que la Série 32 traite la manœuvre de rappel en machinerie.
On programme le bâtonnet **4** à **0** dans le cas contraire.

Bâtonnet 3: OPREVM (OPtion REVision en Montée).

On programme le bâtonnet **3** à **1** lorsqu'on souhaite que la Série 32 autorise un mouvement MONTEE en inspection directement après un 'Reset", alors que la cabine se trouve au-dessus du contact ED (Extrême descente).
On ne cale pas le sélecteur si on rencontre l'écran codé.
On programme le bâtonnet **3** à **0** dans le cas contraire.

Bâtonnet 2: MPVHZ (Mouvement PV Hors Zone).

On programme le bâtonnet **2** à **1** lorsqu'on souhaite autoriser un mouvement PV hors zone de déverrouillage.
Cette possibilité est appréciable en régulation lorsqu'on sort d'inspection du toit de la cabine et qu'on fait un appel palier pour monter dedans.
Si la cabine est arrêtée dans la zone PV au moment où on fait l'appel et que l'option est programmée, alors elle rejoindra le niveau ce qui pose parfois des problèmes selon le type de régulation. Si l'option n'est pas programmée, elle ne bouge pas et seul un mouvement qui commence par la GV sera autorisé.
On programme le bâtonnet **2** à **0** si on ne souhaite pas une telle réaction.

DEFINITION DES PARAMETRES

Bâtonnet 1: OPED (OPtion ED).

On programme le bâtonnet **1** à **1** lorsqu'on souhaite utiliser le contact ED dans le cas de fosses réduites.
On programme le bâtonnet **1** à **0** dans le cas contraire.

Bâtonnet 0: OUVPRE (OUVerture sur PREsence).

On programme le bâtonnet **0** à **1** lorsqu'on souhaite que la porte qui est en train de se fermer se réouvre sur l'appel palier du niveau où se trouve la cabine et bien évidemment uniquement si on a appuyé sur le bouton d'appel correspondant à l'orientation. (Réouverture sur présence).
On programme le bâtonnet **0** à **0** dans le cas contraire.

• PAR Adresse 08: pratique de visualiser en mode Bâtonnet.

Bâtonnet 7: 2V (2 Vitesses).

On programme le bâtonnet **7** à **1** si la Série 32 est destinée à piloter un moteur 2 vitesses.
On programme le bâtonnet **7** à **0** si la Série 32 est destinée à piloter un moteur 1 vitesse.

Bâtonnet 7: RECAV1 (RECAlage en V1) Avec la bande Alu.

On programme le bâtonnet **7** à **1** si la Série 32 effectue son recalage en Vitesse V1.
On programme le bâtonnet **7** à **0** si la Série 32 effectue son recalage en Vitesse V2.

Bâtonnet 6: APCL (Appels Paliers CLignotant).

On programme le bâtonnet **6** à **1** si on souhaite faire clignoter les quittances palières.
On programme le bâtonnet **6** à **0** dans le cas contraire.

Bâtonnet 5: FLCLIG (FLèches CLIGnotantes).

On programme le bâtonnet **5** à **1** si on souhaite que les flèches de sens ou prochain départ (voir aussi Bât 4) **CLIGNOTENT**.
On programme le bâtonnet **5** à **0** dans le cas contraire.

Bâtonnet 4: FLPDP (FLèches Prochain DéPart).

On programme le bâtonnet **4** à **1** si on souhaite avoir les flèches prochain départ.
On programme le bâtonnet **4** à **0** dans le cas contraire.

Bâtonnet 3: EFFNSEL (EFFacement Non SELectif).

On programme le bâtonnet **3** à **1** lorsqu'on souhaite que les 2 quittances montée et descente s'effacent lorsque la cabine arrive à niveau et ce, quelle que soit sa provenance. Cette programmation est indispensable lorsqu'on raccorde l'unique bouton du palier principal sur la montée ou sur la descente dans le cas de site configuré en collective descente avec sous-sol.
On programme le bâtonnet **3** à **0** dans le cas contraire.

DEFINITION DES PARAMETRES

Bâtonnet 2: MASMPX (MASse MultiPleX).

On programme le bâtonnet **2** à **1** lorsqu'on souhaite que la Série 32 soit indifférente à un défaut de masse (en cas de Batterie Duplex et communs des boutons reliés ensembles).

*Note : Appareil **Maître** Ram Adresse **E5** : bat **7** allumé fixe.*
*Appareil **Esclave** Ram Adresse **E5** : bat **6** allumé fixe.*

A la mise sous tension, il se peut que les bâtonnets ne soient pas fixes (Temporisation de détection Multiplex)
Si on fonctionnement Normal, les bâtonnets ne sont pas fixes (clignote) il faudra alors vérifier la liaison Multiplex (Cordon / Carte BG20 / Paramètres éventuels)

On programme le bâtonnet **2** à **0** dans le cas contraire.

Bâtonnet 1: IPF (Isonivelage Portes Fermées).

On programme le bâtonnet **1** à **1** si on souhaite que la Série 32 effectue un **Isonivelage portes fermées**.
Cette fonction est à programmer en relation avec le PAR adresse **02** ou **63** - bâtonnet **5**.
On programme le bâtonnet **1** à **0** dans le cas contraire.

Bâtonnet 0: IPO (Isonivelage Portes Ouvertes).

On programme le bâtonnet **0** à **1** si on souhaite que la Série 32 effectue un **Isonivelage portes ouvertes** et donc à gérer un dispositif de pontage des sécurités de portes.
Cette fonction est à programmer en relation avec le PAR adresse **02** ou **63** - bâtonnet **5**.
On programme le bâtonnet **0** à **0** dans le cas contraire.

• PAR Adresse 09: pratique de visualiser en mode Bâtonnet.

Bâtonnet 7: GONGAR (GONG à l'ARrêt).

On programme le bâtonnet **7** à **1** si on souhaite que la sortie **Gong s'active lorsque l'appareil s'immobilise**.
On programme le bâtonnet **7** à **0** si on souhaite que la sortie **Gong s'active au passage petite vitesse**.

Bâtonnet 6: IGPPRO (IntéGrateur Porte PROvisoire).

On programme le bâtonnet **6** à **1** si on souhaite rendre provisoire le défaut d'intégrateur de portes.
On programme le bâtonnet **6** à **0** dans le cas contraire.

Bâtonnet 5: IGV (Inspection en Grande Vitesse).

On programme le bâtonnet **5** à **1** si on souhaite que la vitesse d'inspection soit la grande vitesse (souvent en manœuvre Hydraulique).
On programme le bâtonnet **5** à **0** dans le cas contraire.

Bâtonnet 4: PFLSGV (Pas de FLèches de Sens en GV).

On programme le bâtonnet **4** à **1** si on souhaite que les flèches de sens ne soient pas activées pendant la grande vitesse.
On programme le bâtonnet **4** à **0** dans le cas contraire.

DEFINITION DES PARAMETRES

Bâtonnet 3: OPTPOM (OPTion POMpier).

On programme le bâtonnet **3** à **1** si on souhaite que la Série 32 gère la fonction POMPIER.
On programme le bâtonnet **3** à **0** dans le cas contraire.
Dans ce cas de la Série 32 ignore l'état de l'entrée POM

Bâtonnet 2: MHSPF (Mise Hors Service Portes Fermées).

On programme le bâtonnet **2** à **1** pour qu'en arrivant au niveau de mise hors service, les portes s'ouvrent puis se referment définitivement jusqu'à ce que l'on quitte la fonction.
On programme le bâtonnet **2** à **0** pour qu'après la mise hors service, la cabine stationne portes ouvertes.

Bâtonnet 1 et 0: TYPOMP (TYpe de POMPier)

On programme à ces 2 bâtonnets le code du type de pompier que l'on souhaite utiliser.
Rappel du code des différents types de pompier.

		Bât 1	Bât 0
le pompier FRANÇAIS	... code 00 ...	**ETEINT**	**ETEINT**
le pompier SUISSE	... code 10 ...	**ALLUME**	**ETEINT**
le pompier ANGLAIS	... code 01 ...	**ETEINT**	**ALLUME**

• PAR Adresse 0A: TIG (Tempo d'IntéGrateur).

Pratique de visualiser en chiffre Hexadécimal.
A cette adresse, on programme la temporisation d'intégrateur en secondes et en hexadécimal.
On peut programmer une valeur qui va de 02 à 45 secondes.
Si une valeur inférieure à 2 secondes est programmée, la Série 32 force la valeur à 02 secondes (Norme).
Si une valeur supérieure à 45 secondes est programmée, la Série 32 force la valeur à 45 secondes (Norme).

Voir à la page **101** la correspondance entre les nombres décimaux et hexadécimaux de 00 à 255 ..... 00 to FF.

• PAR Adresse 0b: TPV (Tempo Petite Vitesse).

Pratique de visualiser en chiffre Hexadécimal.
A cette adresse, on programme la temporisation de petite vitesse de 3 à 255 secondes.

Voir à la page **101** la correspondance entre les nombres décimaux et hexadécimaux de 00 à 255 ..... 00 to FF.

• PAR Adresse 0C: TPLU (TemPo LUmière Automatique).

Pratique de visualiser en chiffre Hexadécimal.
A cette adresse, on programme la temporisation de la lumière automatique en seconde et en hexadécimal.
On peut programmer une valeur comprise entre 02 et 255 secondes

Voir à la page **101** la correspondance entre les nombres décimaux et hexadécimaux de 00 à 255 ..... 00 to FF.

DEFINITION DES PARAMETRES

• PAR Adresse 0d: TINS (Tempo d'INSpection).

Pratique de visualiser en chiffre Hexadécimal.
A cette adresse, on programme la durée maximale, en seconde et en hexadécimal, pendant laquelle on peut tourner en inspection.
On peut programmer une valeur comprise entre 01 et 255 secondes
Si on s'arrête et qu'on repart, on dispose à nouveau de cette durée maximale.
Si la Série 32 interrompt le mouvement parce qu'on a dépassé le temps programmé, il faudra alors attendre un moment équivalent à cette temporisation avant de pouvoir repartir en inspection.
Le comportement est le même en manœuvre de rappel.
Si la temporisation de révision est programmée à 0 alors la limitation de déplacement en inspection n'existe pas.

Voir à la page **101** la correspondance entre les nombres décimaux et hexadécimaux de 00 à 255 ..... 00 to FF.

• PAR Adresse 0E: TCAPGV (Tempo CAPteur en Grande Vitesse).

Pratique de visualiser en chiffre Hexadécimal.
A cette adresse, on programme la temporisation maximum pendant laquelle un faisceau du capteur peut être obturé en Grande Vitesse.
On peut programmer une valeur qui va de 02 à 25,5 secondes par bonds de 0,1 seconde.
Si on programme une valeur inférieure à 2 secondes (20 dixièmes de secondes), la Série 32 force la valeur de 2 secondes.

Voir à la page **101** la correspondance entre les nombres décimaux et hexadécimaux de 00 à 255 ..... 00 to FF.

• PAR Adresse 0F: TCAPPV (Tempo CAPteur en Petite Vitesse).

Pratique de visualiser en chiffre Hexadécimal.
A cette adresse, on programme la temporisation maximum pendant laquelle un faisceau du capteur peut être obturé en Grande Vitesse.
On peut programmer une valeur qui va de 03 à 25,5 secondes par bonds de 0,1 seconde.
Si on programme une valeur inférieure à 3 secondes (30 dixièmes de secondes), la Série 32 force la valeur de 3 secondes.

Voir à la page **101** la correspondance entre les nombres décimaux et hexadécimaux de 00 à 255 ..... 00 to FF.

• PAR Adresse 10: Pratique de visualiser en mode Bâtonnet.

Bâtonnet 0 à 7: Masques des envois cabine 0 à 7

A cette adresse, on programme ou non la désserte du niveau par la cabine.
On programme le bâtonnet correspondant au niveau à **1** si l'on désire que la Série 32 **autorise la desserte de ce niveau**.
On programme le bâtonnet correspondant au niveau à **0** si l'on désire que la Série 32 **n'autorise pas la desserte de ce niveau**.

DEFINITION DES PARAMETRES

• PAR Adresse 11: Pratique de visualiser en mode Bâtonnet.

Bâtonnet 0 à 7: Masques des envois cabine 8 à 15.

A cette adresse, on programme ou non la désserte du niveau par la cabine.
On programme le bâtonnet correspondant au niveau à **1** si l'on désire que la Série 32 **autorise la desserte de ce niveau**.
On programme le bâtonnet correspondant au niveau à **0** si l'on désire que la Série 32 **n'autorise pas la desserte de ce niveau**.

• PAR Adresse 12: NON UTILISE

• PAR Adresse 13: Pratique de visualiser en mode Bâtonnet.

Bâtonnet 0 to 7: Masque des appels paliers en montée 0 à 7

A cette adresse, on programme ou non l'appel palier pour monter.
On programme le bâtonnet correspondant au niveau à **1** si l'on désire que la Série 32 **autorise l'appel palier pour monter**.
On programme le bâtonnet correspondant au niveau à **0** si l'on désire que la Série 32 **n'autorise pas l'appel palier pour monter**.

• PAR Adresse 14: Pratique de visualiser en mode Bâtonnet.

Bâtonnet 1 à 7: Masque des appels paliers en montée 8 à 15

A cette adresse, on programme ou non l'appel palier pour monter.
On programme le bâtonnet correspondant au niveau à **1** si l'on désire que la Série 32 **autorise l'appel palier pour monter**.
On programme le bâtonnet correspondant au niveau à **0** si l'on désire que la Série 32 **n'autorise pas l'appel palier pour monter**.

• PAR Adresse 15: NON UTILISE

• PAR Adresse 16: Pratique de visualiser en mode Bâtonnet.

Bâtonnet 1 à 7: Masque des appels paliers en descente 1 à 7.

A cette adresse, on programme ou non l'appel palier pour descendre.
On programme le bâtonnet correspondant au niveau à **1** si l'on désire que la Série 32 **autorise l'appel palier pour descendre**.
On programme le bâtonnet correspondant au niveau à **0** si l'on désire que la Série 32 **n'autorise pas l'appel palier pour descendre**.

DEFINITION DES PARAMETRES

• PAR Adresse 17: Pratique de visualiser en mode Bâtonnet.

Bâtonnet 0 à 7: Masque des appels paliers en descente 8 à 15

A cette adresse, on programme ou non l'appel palier pour descendre.
On programme le bâtonnet correspondant au niveau à **1** si l'on désire que la Série 32 **autorise l'appel palier pour descendre**.
On programme le bâtonnet correspondant au niveau à **0** si l'on désire que la Série 32 **n'autorise pas l'appel palier pour descendre**.

• PAR Adresse 18: NON UTILISE

• PAR Adresse 19: (Seulement en Hydraulique).

Pratique de visualiser en mode Bâtonnet.

Bâtonnets 2, 3, 4, 5, 6, 7: NON UTILISES.

Bâtonnet 1: PVCRH (Petite Vitesse CRoisées Haut)

On programme le bâtonnet **1** à **1** lorsque la configuration du site est telle qu'il faut croiser les zones de petites vitesse au dernier entre-niveau du Haut.
On programme le bâtonnet **1** à **0** dans le cas contraire.
⇒ Voir aussi, PAR Adresses 1A et 1B

Bâtonnet 0: PVCRB (Petite Vitesse CRoisées Bas)

On programme le bâtonnet **0** à **1** lorsque la configuration du site est telle qu'il faut croiser les zones de petites vitesse au dernier entre-niveau du Bas.
On programme le bâtonnet **0** à **0** dans le cas contraire.
⇒ Voir aussi, PAR Adresses 1A et 1B

• PAR Adresse 19: TPISO (Seulement avec Capteur O03) (TemPo d'ISOnivelage).

Pratique de visualiser en mode hexadecimal.
A cette adresse, on programme le temps maximum que peut durer un mouvement d'isonivelage.
On peut programmer une valeur comprise entre 02 et 10 secondes (bond de 1 seconde)
Si on programme une valeur inférieure à 2 secondes, la Série 32 force la valeur à 2 s.
Si on programme une valeur supérieure à 10 secondes, la Série 32 force la valeur à 10 s.

Voir à la page **101** la correspondance entre les nombres décimaux et hexadécimaux de 00 à 255 ..... 00 to FF.

DEFINITION DES PARAMETRES

• PAR Adresse 1A: Pratique de visualiser en mode Bâtonnet.

Bâtonnet 0: Programmation de PV croisée pour l'entre-niveau 0-1.

On programme le bâtonnet **0** à **1** lorsque la configuration du site est telle qu'il faut croiser les zones de petites vitesse entre le niveau 0 et le niveau 1.
On programme le bâtonnet **0** à **0** dans le cas contraire.

Bâtonnet **0 :**	Programmation de PV croisée pour l'entre-niveau 0 - 1.
Bâtonnet **1:**	Programmation de PV croisée pour l'entre-niveau 1 - 2.
Bâtonnet **2:**	Programmation de PV croisée pour l'entre-niveau 2 - 3.
Bâtonnet **3:**	Programmation de PV croisée pour l'entre-niveau 3 - 4.
Bâtonnet **4:**	Programmation de PV croisée pour l'entre-niveau 4 - 5.
Bâtonnet **5:**	Programmation de PV croisée pour l'entre-niveau 5 - 6.
Bâtonnet **6:**	Programmation de PV croisée pour l'entre-niveau 6 - 7.
Bâtonnet **7:**	Programmation de PV croisée pour l'entre-niveau 7 - 8.

• PAR Adresse 1b: Pratique de visualiser en mode Bâtonnet.

Bâtonnet 0: Programmation de PV croisée pour l'entre-niveau 8-9.

On programme le bâtonnet **0** à **1** lorsque la configuration du site est telle qu'il faut croiser les zones de petites vitesse entre le niveau 8 et le niveau 9.
On programme le bâtonnet **0** à **0** dans le cas contraire.

Bâtonnet **0 :**	Programmation de PV croisée pour l'entre-niveau 8 - 9.
Bâtonnet **1:**	Programmation de PV croisée pour l'entre-niveau 9 - 10.
Bâtonnet **2:**	Programmation de PV croisée pour l'entre-niveau 10 - 11.
Bâtonnet **3:**	Programmation de PV croisée pour l'entre-niveau 11 - 12.
Bâtonnet **4:**	Programmation de PV croisée pour l'entre-niveau 12 - 13.
Bâtonnet **5:**	Programmation de PV croisée pour l'entre-niveau 13 - 14.
Bâtonnet **6:**	Programmation de PV croisée pour l'entre-niveau 14 - 15.
Bâtonnet **7:**	NON UTILISE

• PAR Adresse 1C: NON UTILISE

• PAR Adresse 1d: NUSPLX (NUméro de SimPLeX).

Pratique de visualiser en chiffre hexadecimal
A cette adresse, on programme le numéro du simplex en cas de Duplex
Le nombre maximum d'appareils que l'on peut mettre en batterie étant de 2, le numéro de simplex sera 00 ou 01.

DEFINITION DES PARAMETRES

• PAR Adresse 1E: TFR10 (Tempo de Filtrage des Rebonds sur le 10).

Pratique de visualiser en chiffre hexadecimal
A cette adresse, on programme la temporisation qui s'écoule entre l'instant où le 10 de la chaîne des sécurités est vérifié et l'instant où l'on donne le mouvement.
Cette temporisation est destinée à filtrer les rebonds mécaniques sur le 10 et peut durer jusqu'à 500 millisecondes.
Cette temporisation est programmable par bonds de 10 millisecondes et en hexadécimal.
Voir aussi le Paramètre Adresse 20 – NIVRAU – Niveau de rappel automatique

Voir à la page **101** la correspondance entre les nombres décimaux et hexadécimaux de 00 à 255 ..... 00 to FF.

• PAR Adresse 1F: TPRAU (Tempo de Rappel AUtomatique).

Pratique de visualiser en chiffre hexadecimal
A cette adresse, on programme le temps qui s'écoule entre le moment ou l'appareil n'est plus sollicité et son retour automatique à un certain niveau.
Cette temporisation se programme en secondes et en hexadécimal.
On peut programmer une valeur qui va de 1 à 255 secondes.
Si on programme 00, il n'y a pas de retour automatique.
Voir aussi le Paramètre Adresse 20 – NIVRAU – Niveau de rappel automatique à programmer

Voir à la page **101** la correspondance entre les nombres décimaux et hexadécimaux de 00 à 255 ..... 00 to FF.

• PAR Adresse 20: NIVRAU (NIVeau de Rappel AUtomatique).

Pratique de visualiser en chiffre hexadecimal
A cette adresse, on programme en hexadécimal le niveau auquel on souhaite que la cabine retourne si elle n'est plus sollicitée après le délai programmé à l'adresse 1F.

NOTE : Il est de plus possible, en cas de double service, de préciser la porte qui restera ouverte à la suite du rappel automatique. Pour ce faire, il suffit d'allumer le bâtonnet 7 pour la porte 1 ou le bâtonnet 6 pour la porte 2 (voir ci-dessous).

Voir à la page **101** la correspondance entre les nombres décimaux et hexadécimaux de 00 à 255 ..... 00 to FF.

Bâtonnet 5: TRAPM (Temporisation de Rappel Automatique Par Minute)

On programme le bâtonnet **5** à **1** lorsque l'on souhaite que la temporisation de rappel automatique soit en minutes.

- Si le bâtonnet 5 = 1 ⇨ 5 min < *VALEUR* < 10 minutes
- Si le bâtonnet 5 = 0 ⇨ 1 sec < *VALEUR* < 2,5 seconde.

Bâtonnet 6: RAUFAC2 (Rappel AUtomatique sur FACe 2).

On programme le bâtonnet **6** à **1** lorsque l'on désire que le Rappel automatique se fasse sur la FACE 2.
On programme le bâtonnet **6** à **0** dans le cas contraire.

Bâtonnet 7: RAUFAC1 (Rappel AUtomatique sur FACe 1).

On programme le bâtonnet **7** à **1** lorsque l'on désire que le Rappel automatique se fasse sur la FACE 1.
On programme le bâtonnet **7** à **0** dans le cas contraire.

DEFINITION DES PARAMETRES

• PAR Adresse 21: TGONG (Tempo de GONG).

Pratique de visualiser en chiffre hexadecimal
A cette adresse, on programme la durée pendant laquelle la sortie GONG (SPG1 à 3) est activée.
Cette Temporisation se programme par bonds de 0,1 secondes et en Hex.
On peut programmer une valeur qui va de 0,1 à 10 secondes.

Voir à la page **101** la correspondance entre les nombres décimaux et hexadécimaux de 00 à 255 ..... 00 to FF.

• PAR Adresse 22, 23 & 24: COMDEM (COMpteur de DEMmarrage).

Pratique de visualiser en mode chiffre
Le Série 32 dispose d'un compteur de démarrage à 6 chiffres qui mémorise donc 999999 mouvements.

Ad. 24	Ad. 23	Ad. 22
9 9	9 9	9 9

• PAR Adresse 25, 26 & 27: NUMAR0, 1 & 2 (NUMéro d'ARmoire).

Pratique de visualiser en mode chiffre
Chaque armoire Série 32 dispose de sa carte d'identité formatée de la façon suivante : année / mois / numéro de position.
Exemple : une armoire comportant le numéro 93/09/157 est une armoire qui a été fabriquée en 1993, au mois de septembre en 157ième position.

" NUMAR2 "	" NUMAR1 "		" NUMAR0 "	
Ad. 27	**Ad. 26**		**Ad. 25**	
9 3	9	1	5	7
Année de production (En Decimal.)	Mois de production (en Hexa [1 à C])	**CENTAINE**	**DIZAINE**	**UNITÉ**
		Position de l'armoire dans le mois de production (En decimal)		

DEFINITION DES PARAMETRES

- PAR Adresse **28**: **REPT00** (REPetiteur au niveau 00).

Pratique de visualiser en chiffre hexadécimal.
A cette adresse on programme en hexadécimal le nombre que doivent indiquer les afficheurs 7 segments ou la matrice à points AUTINOR (ID30, ID50, IDFL30, IDFL50) quand la cabine est au niveau 0.

Voir le tableau de correspondance entre les codes et les différents caractères possibles à afficher. Ce tableau est fourni avec les afficheurs.

- PAR Adresse **29**: Idem pour le niveau 01.
- PAR Adresse **2A**: Idem pour le niveau 02.
- PAR Adresse **2b**: Idem pour le niveau 03.
- PAR Adresse **2C**: Idem pour le niveau 04.
- PAR Adresse **2d**: Idem pour le niveau 05.
- PAR Adresse **2E**: Idem pour le niveau 06.
- PAR Adresse **2F**: Idem pour le niveau 07.
- PAR Adresse **30**: Idem pour le niveau 08.
- PAR Adresse **31**: Idem pour le niveau 09.
- PAR Adresse **32**: Idem pour le niveau 10.
- PAR Adresse **33**: Idem pour le niveau 11.
- PAR Adresse **34**: Idem pour le niveau 12.
- PAR Adresse **35**: Idem pour le niveau 13.
- PAR Adresse **36**: Idem pour le niveau 14.
- PAR Adresse **37**: Idem pour le niveau 15.

DEFINITION DES PARAMETRES

• PAR Adresse 38 à 3F: Pratique de visualiser en mode bâtonnet.

Nous verrons plus loin, à l'adresse 5b (programmée à 04), que l'on peut programmer le type d'hydraulique qui doit être piloté par la Série 32.

Il se peut qu'un nouveau type d'hydraulique de fonctionnement différent apparaisse et ne corresponde pas tout à fait à un des types connus pré-programmés.
De l'adresse 38 à l'adresse 3F, il est possible de définir un fonctionnement particulier pour une centrale hydraulique particulière.
Chaque adresse que l'on va définir correspond à un état des vannes et des contacteurs pour chaque étape d'un mouvement.
Cette séquence est la même quel que soit le type de centrale hydraulique mais bien évidemment, la façon de réaliser chaque étape diffère selon la centrale (nombre de type de vannes différents, procédure différente etc...).
Chaque adresse, de 38 à 3F représente une étape et on y définit les contacteurs et les vannes qui doivent y être activés.
On programme le bâtonnet à 1 lorsqu'on souhaite activer l'organe dans cette étape.

EXEMPLE D'UNE SEQUENCE HYDRAULIQUE

Adr.	V4	V3	V2	V1		L	Δ	Y	Etape
38	1	1	1			1		1	Montée en GV : L, Y
39	1	1	1			1	1		Montée en GV : L, Δ
3A		1	1			1		1	Montée en PV : L, Y
3b		1	1			1	1		Montée en PV : L, Δ
3C			1			1	1		Arrêt Complet, Montée
3d	1	1		1		1	1	1	Descente, GV, L
3E		1		1		1	1	1	Descente, PV, L
3F				1		1	1	1	Arrêt complet, Descente L
Bât.	**Bât 7**	**Bât 6**	**Bât 5**	**Bât 4**	Bât 3	**Bât 2**	**Bât 1**	**Bât 0**	
Electrovanne	Electrovane Grande vitesse	Electrovane Petite vitesse	Electrovanne Montée	Electrovanne Descente					

DEFINITION DES PARAMETRES

Bâtonnet 7: V4 (Vanne 4).

On programme le bâtonnet **7** à **1** si l'on souhaite activer la vanne N°4 dans cette étape.
On programme le bâtonnet **7** à **0** dans le cas contraire.

Bâtonnet 6: V3 (Vanne 3).

On programme le bâtonnet **6** à **1** si l'on souhaite activer la vanne N°3 dans cette étape.
On programme le bâtonnet **6** à **0** dans le cas contraire.

Bâtonnet 5: V2 (Vanne 2).

On programme le bâtonnet **5** à **1** si l'on souhaite activer la vanne N°2 dans cette étape.
On programme le bâtonnet **5** à **0** dans le cas contraire.

Bâtonnet 4: V1 (Vanne 1).

On programme le bâtonnet **4** à **1** si l'on souhaite activer la vanne N°1 dans cette étape.
On programme le bâtonnet **4** à **0** dans le cas contraire.

Bâtonnet 3: NON UTILISE

Bâtonnet 2: LIGNE (Contacteur LIGNE).

On programme le bâtonnet **2** à **1** si l'on souhaite activer le Contacteur LIGNE dans cette étape.
On programme le bâtonnet **2** à **0** dans le cas contraire.

Bâtonnet 1: TRIANGLE (Contacteur TRIANGLE).

On programme le bâtonnet **1** à **1** si l'on souhaite activer le Contacteur TRIANGLE dans cette étape.
On programme le bâtonnet **1** à **0** dans le cas contraire.

Bâtonnet 0: ETOILE (Contacteur ETOILE).

On programme le bâtonnet **0** à **1** si l'on souhaite activer le Contacteur ETOILE dans cette étape.
On programme le bâtonnet **0** à **0** dans le cas contraire.

• PAR Adresse 39: Pratique de visualiser en mode bâtonnet.

Idem PAR Adresse **38** pour l'étape.

• PAR Adresse 3A: Pratique de visualiser en mode bâtonnet.

Idem PAR Adresse **38** pour l'étape.

• PAR Adresse 3B: Pratique de visualiser en mode bâtonnet.

Idem PAR Adresse **38** pour l'étape.

DEFINITION DES PARAMETRES

• PAR Adresse 3C: Pratique de visualiser en mode bâtonnet.

Idem PAR Adresse **38** pour l'étape.

• PAR Adresse 3D: Pratique de visualiser en mode bâtonnet.

Idem PAR Adresse **38** pour l'étape.

• PAR Adresse 3E: Pratique de visualiser en mode bâtonnet.

Idem PAR Adresse **38** pour l'étape.

• PAR Adresse 3F: Pratique de visualiser en mode bâtonnet.

Idem PAR Adresse **38** pour l'étape.

• PAR Adresse 40: Pratique de visualiser en mode bâtonnet.

A cette adresse, on précise les caractéristiques mécaniques de la porte 1 que la Série 32 doit gérer.

Bâtonnet 7: **RGPT**	Réglementation Générale pour la Protection du Travailleur (Spécificité Belgique)

Bâtonnet 6: VERSTF1 (VERrouillage Sur Témoin Fermeture de la porte 1).

On programme le bâtonnet **6** à **1** lorsqu'on souhaite que la Série 32 redonne "**un coup de fermeture**" dans le cas où désirant faire un mouvement, elle constate que le fin de course fermeture de la porte 1 est bien ouvert mais que le **8** de la chaîne des sécurités n'est pas établi.
Si un problème mécanique fait que malgré tout le **8** de la chaîne des sécurités ne s'établit pas, le relais fermeture tombera quand la temporisation de l'intégrateur de porte se sera écoulée.
On programme le bâtonnet **6** à **0** dans le cas contraire.

Bâtonnet 5: P1SFCOU (Porte 1 Sans Fin de Course OUverture).

On programme le bâtonnet **5** à **1** lorsqu'on souhaite que la Série 32 gère la porte automatique N°1 sans fin de course ouverture (FCOU).
On programme le bâtonnet **5** à **0** lorsque la Série 32 doit gérer une porte automatique équipée d'un fin de course ouverture (FCOU).

Bâtonnet 4: P1SFCFE (Porte 1 Sans Fin de Course FErmeture).

On programme le bâtonnet **4** à **1** lorsqu'on souhaite que la Série 32 gère la porte automatique N°1 sans fin de course fermeture (FCFE).
On programme le bâtonnet **4** à **0** lorsque la Série 32 doit gérer une porte automatique équipée d'un fin de course fermeture (FCFE).

DEFINITION DES PARAMETRES

Bâtonnet 3: PMAFCP1 (Prolongation du Mouvement Après le Fin de Course Porte 1).

On programme le bâtonnet **3** à **1** lorsqu'on souhaite que la Série 32 maintienne pendant 300 millisecondes encore le mouvement après que la porte N°1 ait rencontré les fins de courses.
On programme le bâtonnet **3** à **0** lorsqu'on souhaite que la Série 32 arrête le mouvement dès que la porte N°1 a rencontré le fin de course.

Bâtonnet 2: MSTPMP1 (Maintien Sous Tension Pendant la Marche de la Porte 1).

On programme le bâtonnet **2** à **1** lorsqu'on souhaite que la Série 32 maintienne le moteur de la porte N°1 sous tension pendant la marche.
On programme le bâtonnet **2** à **0** dans le cas contraire.

Bâtonnet 1: AMPSEC1 (Arrêt du Mouvement de la Porte 1 sur arrivée SECuritées).

On programme le bâtonnet **1** à **1** lorsqu'on souhaite que la Série 32 gère une porte sans fins de course et qui a tendance à se ré-ouvrir lorsque le moteur n'est plus alimenté.
Le **8** de la chaîne des sécurités étant alors "perdu", on redonnerait un "coup" de fermeture afin d'obtenir le **8** à nouveau et la porte "batterait" ainsi éternellement si cette option n'était pas programmée. En fait, le moteur cesse d'être alimenté en fermeture dès la première apparition du 8
Avec ce type de porte, on programme toujours l'option maintien sous tension pendant la marche (Ad. 40 - Bât 2).
On programme le bâtonnet **1** à **0** quand cette option n'est pas nécessaire.

Bâtonnet 0: MSTPRP1 (Maintien Sous Tension PeRmanent de la Porte 1).

On programme le bâtonnet **0** à **1** lorsqu'on souhaite maintenir sous tension permanente le moteur de l'opérateur de porte N°1 en ouverture et en fermeture.
On programme le bâtonnet **0** à **0** dans le cas contraire.

• PAR Adresse 41: TPO1 (Tempo de POrtes 1).

Pratique de visualiser en chiffre hexadécimal.
A cette adresse, on programme la temporisation de porte N°1 en secondes et en hexadécimal.
On peut programmer une valeur qui va de 2 à 255 secondes.

Voir à la page **101** la correspondance entre les nombres décimaux et hexadécimaux de 00 à 255 ..... 00 to FF.

• PAR Adresse 42: TREP1 (Tempo de REouverture Portes 1).

Pratique de visualiser en chiffre hexadécimal
A cette adresse, on programme la temporisation pendant laquelle la porte N°1 reste ouverte après qu'une réouverture sur COI ou sur CS ait été provoquée.
Cette temporisation se programme en secondes et en hexadécimal.
Sa valeur peut être comprise entre 1 et 255 secondes.

Voir à la page **101** la correspondance entre les nombres décimaux et hexadécimaux de 00 à 255 ..... 00 to FF.

DEFINITION DES PARAMETRES

• PAR Adresse 43: NIVMHS (NIVeau de Mise Hors Service).

Pratique de visualiser en chiffre hexadécimal.
A cette adresse, on programme le niveau où la cabine doit se rendre lorsqu'on utilise la fonction mise Hors Service.
Si on souhaite que la cabine reste là où elle se trouve au moment où on active la fonction, il suffit de programmer à **0** les bâtonnets **6** et **7**.
Si on souhaite que la cabine stationne portes ouvertes, il faut le préciser en allumant le bâtonnet **7** pour la porte N°**1** ou le bâtonnet **6** pur la porte N°**2**.

⇒ Bâtonnet **2** à l'adresse **09** (**MHSPF**) sera alors éteint.

• PAR Adresse 44: TIRP1 (Tempo d'Inversion des Relais de la Porte1).

Pratique de visualiser en chiffre hexadécimal.
A cette adresse, on programme la temporistion qui s'écoule entre l'instant où la Série 32 relâche le relais fermeture et l'instant où elle active le relais ouverture de la porte 1.
Sa valeur peut être comprise entre 00 millisecondes et 2,55 secondes. (bond de 0,01 s)

Voir à la page **101** la correspondance entre les nombres décimaux et hexadécimaux de 00 à 255 ..... 00 to FF.

• PAR Adresse 45: TFR8 (Tempo Filtrage des Rebonds sur le 8).

Pratique de visualiser en chiffre hexadécimal.
A cette adresse, on programme le délai qui s'écoule entre l'instant où le "8" de la chaîne des sécurités est vérfifié et l'instant où l'on commande les cames et la fermeture des portes 1 et 2.
Cette temporisation est destinée à filtrer les rebonds mécaniques sur le "8" et peut durer de 10 millisecondes à 2,55 secondes.
On programme cette temporisation par bond de 0,01 secondes et en hexadécimal.

• PAR Adresse 46: TPV1/2 (TemPorisation de Verrouillage).

Pratique de visualiser en chiffre hexadécimal.
A cette adresse, on programme le délai maximum qui peut s'écouler entre le moment où le "8" de la chaîne des sécurités étant établi, une action de verrouillage est entreprise devant aboutir à l'arrivée du "10".

Exemple : Dans le cas d'un Monte charge à paroi lisse équipé donc de portes palières battantes et d'une came mobile.
Le circuit de chaîne des sécurités est tel que lorsque l'ascenseur ne bouge pas et que toutes les portes sont fermées, le "8" doit être établi. Le fait de passer un appel, conjugué au fait que le "8" est vérifié, fait activer la came mobile. Si tout se passe bien, le "10" doit arriver presque instantanément. On programmera une temporisation de verrouillage très petite (3 secondes). Si par contre, le verrouillage ne se fait pas, on désactive la came une fois la temporisation écoulée, ceci afin d'éviter qu'elle reste sous tension éternellement !!!

Cette temporisation est la même pour la porte 1 ou la porte 2
Sa valeur peut être comprise entre 00 seconde et 255 secondes. (bond de 1 s)

Voir à la page **101** la correspondance entre les nombres décimaux et hexadécimaux de 00 à 255 ..... 00 to FF.

DEFINITION DES PARAMETRES

• PAR Adresse 47: TIGP01 (Tempo d'IntéGrateur POrte 1).

Pratique de visualiser en chiffre hexadécimal.
A cette adresse, on programme la temporisation de l'intégrateur de la porte N°1 en secondes et en hexadécimal.
On peut programmer une valeur qui va de 1 à 255 secondes.
Si on programme 00, il n'y a pas d'intégrateur de porte.

Voir à la page **101** la correspondance entre les nombres décimaux et hexadécimaux de 00 à 255 ..... 00 to FF.

• PAR Adresse 48: Pratique de visualiser en mode Bâtonnet

A cette adresse, on définit le fonctionnement de la porte N°1 pour le niveau 0.

Bâtonnet 7: RCAME (Retard CAME).

Si on programme le bâtonnet **7** et le bâtonnet **4** porte cabine seule à **1**, en arrivant à un niveau, on commencera à piloter l'ouverture de la porte pendant 1,5 secondes avant de relâcher la Came.
Ceci limite le risque de se coincer les doigts dans la porte cabine qui entame à peine son mouvement d'ouverture dans la mesure où on ne sait pas ouvrir la porte battante avant 1,5 seconde.
Si on programme le bâtonnet **7** à **1** dans le cas de portes automatique complètes, en arrivant à un niveau, on relâche la came 1 seconde avant de piloter l'ouverture de la porte.
Ceci peut être intéressant dans le cas de porte automatiques complètes verrouillées par une came. En effet, des problèmes de coincement peuvent apparaître si on commande l'ouverture de la porte en même temps que l'on relâche la came.

Bâtonnet 5 & 6 : NON UTILISES

Bâtonnet 4: PORCAB1N0 (PORte CABine 1 au Niveau 0).

On programme le bâtonnet **4** à **1** lorsqu'on a une cabine équipée d'une porte automatique commandée par les relais de la Série 32, les portes palières étant battantes.
On programme le bâtonnet **4** à **0** lorsqu'on est en paroi lisse ou en porte automatique cabine seule pilotée par une came ou en porte automatique cabine et palière.

Bâtonnet 3: OUAVAP1N0 OUverture AVant Arrêt de la Porte 1 au Niveau 0).

On programme le bâtonnet **3** à **1** lorsqu'on souhaite que la Séries 32 effectue une ouverture avant arrêt de la porte 1 au niveau 0.
On programme le bâtonnet **3** à **0** dans le cas contraire.

Bâtonnet 2: STP1OUN0 (STationnement Porte 1 OUverte au Niveau 0).

On programme le bâtonnet **2** à **1** lorsqu'on souhaite que la cabine stationne avec la porte 1 ouverte au niveau 0.
On programme le bâtonnet **2** à **0** dans le cas contraire.

Bâtonnet 1: SER1INO (SERvice 1 INterdit au niveau 0).

On programme le bâtonnet **1** à **1** lorsqu'on interdit l'ouverture de la porte 1 au niveau 0.
On programme le bâtonnet **1** à **0** lorsqu'on autorise l'ouverture de la porte 1 au niveau 0.

DEFINITION DES PARAMETRES

Bâtonnet 0: OUNSIMN0 (OUverture Non SIMultanée au Niv 0).

On programme le bâtonnet **0** à **1** lorsqu'on interdit l'ouverture simultanée des portes 1 et 2 au niveau 0 (Effet de sas).
On programme le bâtonnet **0** à **0** lorsqu'on autorise l'ouverture simultanée des portes 1 et 2 au niveau 0.
⇒ Cette fonction ne peut être exploitée qu'en double service sélectif (Ad. 5d - bât 2)

• PAR Adresse 49 : Pratique de visualiser en mode Bâtonnet

A cette adresse, on définit le fonctionnement de la porte N°1 pour le niveau 1.

• PAR Adresse **4A** : Idem pour niveau 02	• PAR Adresse **51** : Idem pour niveau 09
• PAR Adresse **4b** : Idem pour niveau 03	• PAR Adresse **52** : Idem pour niveau 10
• PAR Adresse **4C** : Idem pour niveau 04	• PAR Adresse **53** : Idem pour niveau 11
• PAR Adresse **4d** : Idem pour niveau 05	• PAR Adresse **54** : Idem pour niveau 12
• PAR Adresse **4E** : Idem pour niveau 06	• PAR Adresse **55** : Idem pour niveau 13
• PAR Adresse **4F** : Idem pour niveau 07	• PAR Adresse **56** : Idem pour niveau 14
• PAR Adresse **50** : Idem pour niveau 08	• PAR Adresse **57** : Idem pour niveau 15

• PAR Adresse 58: TDEMYD (Tempo de DEMarrage Y/D).

Pratique de visualiser en chiffre hexadécimal.
A cette adresse, on programme le temps pendant lequel on souhaite que le contacteur étoile colle.
On peut programmer une tempo qui va de 0 à 25,5 secondes par bonds de 0,1 seconde.

Voir à la page **101** la correspondance entre les nombres décimaux et hexadécimaux de 00 à 255 ..... 00 to FF.

• PAR Adresse 59: TARMVT (Tempo d'ARrêt du MouVemenT).

Pratique de visualiser en chiffre hexadécimal.
A cette adresse, on programme le temps pendant lequel la vanne petite vitesse montée continue à être alimentée après le point d'arrêt.
On peut programmer une tempo qui va de 0 à 2,55 secondes par bonds de 0,01 seconde.

Voir à la page **101** la correspondance entre les nombres décimaux et hexadécimaux de 00 à 255 ..... 00 to FF.

• PAR Adresse 5A: TPMPVM (Tempo de Prolongation de MouVement Petite Vitesse Montée).

Pratique de visualiser en chiffre hexadécimal.
A cette adresse, on programme la tempo de prolongation d'alimentation du moteur de pompe.
On peut programmer une tempo qui va de 0 à 2,55 secondes par bonds de 0,01 seconde.

Voir à la page **101** la correspondance entre les nombres décimaux et hexadécimaux de 00 à 255 ..... 00 to FF.

DEFINITION DES PARAMETRES

• PAR Adresse 5b: TYPHYD (TYPe d'HYDraulique).

Pratique de visualiser en chiffre hexadécimal.
A cette adresse, on programme le type de centrale d'hydraulique que la Série 32 doit piloter.
Voir dans la liste ci-dessous le numéro qui a été attribué aux principaux type de centrale hydrauliques connus à ce jour.

0 = GMV-MARTINI 3 Vannes. / MORIS / OMAR
1 = H&C / ALGI
2 = DOVER
3 = BERINGER ELECTRONIQUE
4 = SPÉCIFIQUE à définir aux adresse 38 à 3F
5 = START ELEVATOR
6 = BERINGER + ESTART ELECTRONIQUE

• PAR Adresse 5C: pratique de visualiser en mode Bâtonnet

Bâtonnet 7: NON UTILISE

Bâtonnet 6: RAMDES (RAMassage DEScente).

On programme le bâtonnet **6** à **1** lorsqu'on souhaite que la Série 32 effectue le ramassage Descente.
On programme le bâtonnet **6** à **0** dans le cas contraire.

Bâtonnet 5: BASE 8N (Base 8 Niveaux).

On programme le bâtonnet **5** à **1** lorsqu'on souhaite configurer la Série 32 en blocage ou en rammassage descente ou montée 1 bouton et ce jusqu'à un maximum de 8 niveaux en utilisant la carte BG15 seule (Pas de carte étages complémentaires BG18).
On programme le bâtonnet **5** à **0** dans le cas contraire.

Bâtonnet 4: NON UTILISE

Bâtonnet 3: DNH (Défaut de Niveau d'Huile).

On programme le bâtonnet **3** à **1** lorsqu'on souhaite que la Série 32 gère le contact de défaut niveau d'huile.
On programme le bâtonnet **3** à **0** dans le cas contraire.

Bâtonnet 2: NON UTILISE

Bâtonnet 1: DEMDIR (DEMarrage DIRect).

On programme le bâtonnet **1** à **1** lorsqu'on souhaite que la Série 32 effectue un démarrage direct.
On programme le bâtonnet **1** à **0** lorsqu'on souhaite que la Série 32 effectue un démarrage Etoile-Triangle.

DEFINITION DES PARAMETRES

Bâtonnet 0: TAQUET (TAQUET).

On programme le bâtonnet **0** à **1** lorsqu'on souhaite que la Série 32 gère des Taquets.
On programme le bâtonnet **0** à **0** dans le cas contraire.

• PAR Adresse 5d: pratique de visualiser en mode Bâtonnet.

Bâtonnet 7: NON UTILISE

Bâtonnet 6: DPLX (Duplex).

On programme le bâtonnet **6** à **1** lorsque la Série 32 est destiné à être mise en DUPLEX.
On programme le bâtonnet **6** à **0** lorsque la Série 32 est destiné à travailler en SIMPLEX.

Bâtonnet 5: NON UTILISE

Bâtonnet 4: NON UTILISE

Bâtonnet 3: NIVSIN (NIVeau SINistrés).

On programme le bâtonnet **3** à **1** lorsque la Série 32 est destiné à gérer les niveaux sinistrés.
On programme le bâtonnet **3** à **0** dans le cas contraire.

Bâtonnet 2: DSERVS (Double SERvice Selective).

On programme le bâtonnet **2** à **1** lorsque la Série 32 est destiné à gérer 2 services sélectifs.
On programme le bâtonnet **2** à **0** dans le cas contraire.

Bâtonnet 1: NON UTILISE

Bâtonnet 0: NON UTILISE

• PAR Adresse 5E: TRAUN0 (Tempo de Rappel AUtomatique au Niveau 0).

Pratique de visualiser en chiffre hexadécimal.
A cette adresse, on programme le temps qui s'écoule entre le moment ou l'appareil n'est plus sollicité et son retour automatique au niveau 0.
On peut programmer une tempo qui va de 1 à 15 Minutes par bonds de 1 minute.

Voir à la page **101** la correspondance entre les nombres décimaux et hexadécimaux de 00 à 255 ..... 00 to FF.

En programmant 00, la fonction est inhibée.

DEFINITION DES PARAMETRES

• PAR Adresse 5F: Pratique de visualiser en mode bâtonnet.

Bâtonnet 0, 2, 5, 6, 7 : NON UTILISE

Bâtonnet 4: STPREG (Sonde de Température pour REGulation).

On programme le bâtonnet **4** à **1** lorsque la Série 32 est destiné à gérer une sonde de température pour la fonction **VARIATION DE LA DISTANCE DE TEMPERATURE EN FONCTION DE LA TEMPERATURE DE L'HUILE DE LA CENTRALE HYDRAULIQUE** (voir aussi Adresses, 5F-Bât 1, C0 à C7, C8 à CF).
On programme le bâtonnet **4** à **0** dans le cas contraire.

Bâtonnet 3: DCTQET (Doublement de la temporisation de Contrôle des TaQuETs).

On programme le bâtonnet **3** à **1** lorsqu'on doubler le temps imparti au contrôle des taquets.
On programme le bâtonnet **3** à **0** dans le cas contraire.

Bâtonnet 1: REGDRAL (REGulation de la Distance de RALentissement).

On programme le bâtonnet **1** à **1** lorsque la Série 32 est destiné à gérer la fonction **VARIATION DE LA DISTANCE DE TEMPERATURE EN FONCTION DE LA TEMPERATURE DE L'HUILE DE LA CENTRALE HYDRAULIQUE**
(voir aussi Adresses, 5F-Bât 4, C0 à C7, C8 à CF).
On programme le bâtonnet **1** à **0** dans le cas contraire.

• PAR Adresse 60: Pratique de visualiser en mode bâtonnet.

A cette adresse, on précise les caractéristiques mécaniques de la porte N°2 que la Série 32 doit gérer. (Carte BG19)

Bâtonnet 7: NON UTILISE

Bâtonnet 6: VERSTF2 (VERrouillage Sur Témoin Fermeture de la porte 2).

On programme le bâtonnet **6** à **1** lorsqu'on souhaite que la Série 32 redonne "**un coup de fermeture**" dans le cas où désirant faire un mouvement, elle constate que le fin de course fermeture de la porte 2 est bien ouvert mais que le **8** de la chaîne des sécurités n'est pas établi.
Si un problème mécanique fait que malgré tout le **8** de la chaîne des sécurités ne s'établit pas, le relais fermeture tombera quand la temporisation de l'intégrateur de porte se sera écoulée.
On programme le bâtonnet **6** à **0** dans le cas contraire.

DEFINITION DES PARAMETRES

Bâtonnet 5: P2SFCOU (Porte 2 Sans Fin de Course Ouverture).

On programme le bâtonnet **5** à **1** lorsqu'on souhaite que la Série 32 gère la porte automatique N°2 sans fin de course ouverture (FCOU).
On programme le bâtonnet **5** à **0** lorsque la Série 32 doit gérer une porte automatique équipée d'un fin de course ouverture (FCOU).

Bâtonnet 4: P2SFCFE (Porte 2 Sans Fin de Course Fermeture).

On programme le bâtonnet **4** à **1** lorsqu'on souhaite que la Série 32 gère la porte automatique N°2 sans fin de course fermeture (FCFE).
On programme le bâtonnet **4** à **0** lorsque la Série 32 doit gérer une porte automatique équipée d'un fin de course fermeture (FCFE).

Bâtonnet 3: PMAFCP2 (Prolongation du Mouvement Après le Fin de Course Porte 2).

On programme le bâtonnet **3** à **1** lorsqu'on souhaite que la Série 32 maintienne pendant 300 millisecondes encore le mouvement après que la porte N°2 ait rencontré les fins de courses.
On programme le bâtonnet **3** à **0** lorsqu'on souhaite que la Série 32 arrête le mouvement dès que la porte N°2 a rencontré le fin de course.

Bâtonnet 2: MSTPMP2 (Maintien Sous Tension Pendant la Marche de la Porte 2).

On programme le bâtonnet **2** à **1** lorsqu'on souhaite que la Série 32 maintienne le moteur de la porte N°2 sous tension pendant la marche.
On programme le bâtonnet **2** à **0** dans le cas contraire.

Bâtonnet 1: AMPSEC2 (Arrêt du Mouvement de la Porte 2 sur arrivée SECuritées).

On programme le bâtonnet **1** à **1** lorsqu'on souhaite que la Série 32 gère une porte sans fins de course et qui a tendance à se ré-ouvrir lorsque le moteur n'est plus alimenté.

Note : Le **8** de la chaîne des sécurités étant alors "perdu", on redonnerait un "coup" de fermeture afin d'obtenir le **8** à nouveau et la porte "batterait" ainsi éternellement si cette option n'était pas programmée. En fait, le moteur cesse d'être alimenté en fermeture dès la première apparition du 8. Avec ce type de porte, on programme toujours l'option maintien sous tension pendant la marche (Ad. 60 - Bât 2 - MSTPMP2).

On programme le bâtonnet **1** à **0** quand cette option n'est pas nécessaire.

Bâtonnet 0: MSTPRP2 (Maintien Sous Tension PeRmanent de la Porte 2).

On programme le bâtonnet **0** à **1** lorsqu'on souhaite maintenir sous tension permanente le moteur de l'opérateur de porte N°2 en ouverture et en fermeture.
On programme le bâtonnet **0** à **0** dans le cas contraire.

• PAR Adresse 61: TP02 (Tempo de POrtes 2).

Pratique de visualiser en chiffre hexadécimal.
A cette adresse, on programme la temporisation de porte N°2 en secondes et en hexa.
On peut programmer une valeur qui va de 2 à 255 secondes.

Voir à la page **101** la correspondance entre les nombres décimaux et hexadécimaux de 00 à 255 ..... 00 to FF.

DEFINITION DES PARAMETRES

• PAR Adresse 62: TREP2 (Tempo de REouverture Portes 2).

Pratique de visualiser en chiffre hexadécimal
A cette adresse, on programme la temporisation pendant laquelle la porte N°2 reste ouverte après qu'une réouverture sur COI ou sur CS ait été provoquée.
Cette temporisation se programme en secondes et en hexadécimal.
Sa valeur peut être comprise entre 1 et 255 secondes.

Voir à la page **101** la correspondance entre les nombres décimaux et hexadécimaux de 00 à 255 ..... 00 to FF.

• PAR Adresse 63: Pratique de visualiser en mode bâtonnet.

Bâtonnet 7: CABVID (Option CABine VIDe).

On programme le bâtonnet **7** à **1** lorsqu'on souhaite que la Série 32 gère l'option cabine vide.
On rappelle que cette option consiste à effacer tous les ordres cabine si après 2 arrêts sur envois cabine, la cellule n'a pas été coupée.
On programme le bâtonnet **7** à **0** dans le cas contraire.

Bâtonnet 6: SHTCS (Option SHunTage de CS).

On programme le bâtonnet **6** à **1** lorsqu'on souhaite que la Série 32 ponte le CS (cellule de seuil) après la temporisation programmée à l'adresse 62 et si un ordre a été enregistré.
De plus, on active la sortie INH1 qui peut alimenter un ronfleur pour indiquer aux passagers que la porte va se refermer.
On programme le bâtonnet **6** à **0** dans le cas contraire.
(Voir aussi Sortie programmable SPGx - Paramètre Adresse 7A, Bâtonnets 4 à 7).

Bâtonnet 5: ISO (ISOnivelage).

On programme le bâtonnet **5** à **1** lorsque la Série 32 est destinée à gérer l'option isonivelage (portes ouvertes ou portes fermées).
On programme le bâtonnet **5** à **0** dans le cas contraire.

Bâtonnet 4: RMLIFT (Regulation MLIFT).

On programme le bâtonnet **4** à **1** lorsque la Série 32 est destinée à piloter une régulation de vitesse à variation de fréquence MLIFT.
On programme le bâtonnet **4** à **0** dans le cas contraire.

Bâtonnet 3: NON UTILISE

Bâtonnet 2: REGUL (REGULation).

On programme le bâtonnet **2** à **1** lorsque la Série 32 est destinée à effectuer la fonction Ouverture Avant Arrêt et donc gérer le dispositif de pontage des sécurités de porte.
On programme le bâtonnet **2** à **0** dans le cas contraire.

DEFINITION DES PARAMETRES

Bâtonnet 1: OUAVAR (Ouverture Avant ARrêt).

On programme le bâtonnet **1** à **1** lorsque la Série 32 est destinée à effectuer la fonction Ouverture Avant Arrêt et donc gérer le dispositif de pontage des sécurités de porte.
On programme le bâtonnet **1** à **0** dans le cas contraire.

Bâtonnet 0: TPRAL (Tempo de Porte RALlongée).

On programme le bâtonnet **0** à **1** lorsque l'on souhaite que la temporisation de rappel automatique soit en minutes (donc RALlongée) voir Ad. 20 - bât 5.

- Si le bâtonnet 0 = 1 ⇨ 5 min < *VALEUR* < 10 minutes
- Si le bâtonnet 0 = 0 ⇨ 1 sec < *VALEUR* < 2,5 seconde.

On programme le bâtonnet **0** à **0** dans le cas contraire.

• PAR Adresse 64: TIRP2 (Tempo d'Inversion des Relais de la Porte 2).

Pratique de visualiser en chiffre hexadécimal.
A cette adresse, on programme la temporistion qui s'écoule entre l'instant où la Série 32 relâche le relais fermeture et l'instant où elle active le relais ouverture de la porte 2.

Cette temporisation se programme par bonds de 10 millisecondes et en hexadécimal.
Sa valeur peut être comprise entre 10 millisecondes et 2,55 secondes.

Voir à la page **101** la correspondance entre les nombres décimaux et hexadécimaux de 00 à 255 ..... 00 to FF.

• PAR Adresse 67: TIGPO2 (Tempo d'IntéGrateur POrte 2)

Pratique de visualiser en chiffre hexadécimal.
A cette adresse, on programme la temporisation de l'intégrateur de la porte 2 en secondes et en hexadécimal.
On peut programmer une valeur qui va de 1 à 255 secondes.

Voir à la page **101** la correspondance entre les nombres décimaux et hexadécimaux de 00 à 255 ..... 00 to FF.

Si on programme 00, il n'y a pas d'intégrateur de porte.

• PAR Adresse 68: Pratique de visualiser en mode bâtonnet.

A cette adresse, on définit le fonctionnement de la porte 2 pour le niveau 0.

Bâtonnet 7: NON UTILISE

Bâtonnet 6: NON UTILISE

Bâtonnet 5: NON UTILISE

Bâtonnet 4: PORCAB2N0 (PORte CABine 2 au Niveau 0).

On programme le bâtonnet **4** à **1** lorsqu'on a une cabine équipée d'une porte automatique commandée par les relais de la Série 32, les portes palières étant battantes.
On programme le bâtonnet **4** à **0** lorsqu'on est en paroi lisse ou en porte automatique cabine seule pilotée par une came ou en porte automatique cabine et palière.

DEFINITION DES PARAMETRES

Bâtonnet 3: OUAVAP2N0 (OUverture AVant Arrêt de la Porte 2 au Niveau 0).

On programme le bâtonnet **3** à **1** lorsqu'on souhaite que la Série 32 effectue une ouverture avant arrêt de la porte 2 au niveau 0.
On programme le bâtonnet **3** à **0** dans le cas contraire.

Bâtonnet 2: STPOU0 (STationnement Porte 2 OUverte au niv.0).

On programme le bâtonnet **2** à **1** lorsqu'on souhaite que la cabine stationne avec la porte 2 ouverte au niveau 0.
On programme le bâtonnet **2** à **0** dans le cas contraire.

Bâtonnet 1: SER2IN0 (SERvice 2 INterdit au Niveau 0).

On programme le bâtonnet **1** à **1** lorsqu'on interdit l'ouverture de la porte 2 au niveau 0.
On programme le bâtonnet **1** à **0** lorsqu'on autorise l'ouverture de la porte 2 au niveau 0.

Bâtonnet 0: OUNSIM0 (OUverture Non SIMultannée au niv.0).

On programme le bâtonnet **0** à **1** lorsqu'on interdit l'ouverture simultanée des portes 1 et 2 au niveau 0 (Effet de sas).
On programme le bâtonnet **0** à **0** lorsqu'on autorise l'ouverture simultanée des portes 1 et 2 au niveau 0.
Cette fonction ne peut être exploitée qu'en double service sélectif.

- PAR Adresse **69**: Pratique de visualiser en mode bâtonnet.

A cette adresse, on définit le fonctionnement de la porte 2 pour le niveau 1.

- PAR Adresse **6A**: ..... Idem pour le niveau 02.
- PAR Adresse **6b**: ..... Idem pour le niveau 03.
- PAR Adresse **6C**: ..... Idem pour le niveau 04.
- PAR Adresse **6d**: ..... Idem pour le niveau 05.
- PAR Adresse **6E**: ..... Idem pour le niveau 06.
- PAR Adresse **6F**: ..... Idem pour le niveau 07.
- PAR Adresse **70**: ..... Idem pour le niveau 08.
- PAR Adresse **71**: ..... Idem pour le niveau 09.
- PAR Adresse **72**: ..... Idem pour le niveau 10.
- PAR Adresse **73**: ..... Idem pour le niveau 11.
- PAR Adresse **74**: ..... Idem pour le niveau 12.
- PAR Adresse **75**: ..... Idem pour le niveau 13.
- PAR Adresse **76**: ..... Idem pour le niveau 14.
- PAR Adresse **77**: ..... Idem pour le niveau 15.

DEFINITION DES PARAMETRES

- PAR Adresse **78**: Pratique de visualiser en mode bâtonnet.

Bâtonnet 7: RF / SPG4 (Sortie ProGrammable n°4)

On programme le bâtonnet **7** à **1** lorsqu'on souhaite utiliser la sortie programmable **SPG4** pour le **Ronfleur de surcharge**. (RF)
On programme le bâtonnet **7** à **0** dans le cas contraire.

Bâtonnet 6: RF / SPG3 (Sortie ProGrammable n°3)

On programme le bâtonnet **6** à **1** lorsqu'on souhaite utiliser la sortie programmable **SPG3** pour le **Ronfleur de surcharge**. (RF)
On programme le bâtonnet **6** à **0** dans le cas contraire.

Bâtonnet 5: RF / SPG2 (Sortie ProGrammable n°2)

On programme le bâtonnet **5** à **1** lorsqu'on souhaite utiliser la sortie programmable **SPG2** pour le **Ronfleur de surcharge**. (RF)
On programme le bâtonnet **5** à **0** dans le cas contraire.

Bâtonnet 4: RF / SPG1 (Sortie ProGrammable n°1)

On programme le bâtonnet **4** à **1** lorsqu'on souhaite utiliser la sortie programmable **SPG1** pour le **Ronfleur de surcharge**. (RF)
On programme le bâtonnet **4** à **0** dans le cas contraire.

Bâtonnet 3: VSU / SPG4 (Sortie ProGrammable n°4)

On programme le bâtonnet **3** à **1** lorsqu'on souhaite utiliser la sortie programmable **SPG4** pour le **Voyant de surcharge**. (VSU)
On programme le bâtonnet **3** à **0** dans le cas contraire.

Bâtonnet 2: VSU / SPG3 (Sortie ProGrammable n°3)

On programme le bâtonnet **2** à **1** lorsqu'on souhaite utiliser la sortie programmable **SPG3** pour le **Voyant de surcharge**. (VSU)
On programme le bâtonnet **2** à **0** dans le cas contraire.

Bâtonnet 1: VSU / SPG2 (Sortie ProGrammable n°2)

On programme le bâtonnet **1** à **1** lorsqu'on souhaite utiliser la sortie programmable **SPG2** pour le **Voyant de surcharge**. (VSU)
On programme le bâtonnet **1** à **0** dans le cas contraire.

Bâtonnet 0: VSU / SPG1 (Sortie ProGrammable n°1)

On programme le bâtonnet **0** à **1** lorsqu'on souhaite utiliser la sortie programmable **SPG1** pour le **Voyant de surcharge**. (VSU)
On programme le bâtonnet **0** à **0** dans le cas contraire.

DEFINITION DES PARAMETRES

- PAR Adresse **79**: Pratique de visualiser en mode bâtonnet.

Bâtonnet 7: VHS / SPG4 (Sortie ProGrammable n°4)

On programme le bâtonnet **7** à **1** lorsqu'on souhaite utiliser la sortie programmable **SPG4** pour le **Voyant Hors Service**. (VHS)
On programme le bâtonnet **7** à **0** dans le cas contraire.

Bâtonnet 6: VHS / SPG3 (Sortie ProGrammable n°3)

On programme le bâtonnet **6** à **1** lorsqu'on souhaite utiliser la sortie programmable **SPG3** pour le **Voyant Hors Service**. (VHS)
On programme le bâtonnet **6** à **0** dans le cas contraire.

Bâtonnet 5: VHS / SPG2 (Sortie ProGrammable n°2)

On programme le bâtonnet **5** à **1** lorsqu'on souhaite utiliser la sortie programmable **SPG2** pour le **Voyant Hors Service**. (VHS)
On programme le bâtonnet **5** à **0** dans le cas contraire.

Bâtonnet 4: VHS / SPG1 (Sortie ProGrammable n°1)

On programme le bâtonnet **4** à **1** lorsqu'on souhaite utiliser la sortie programmable **SPG1** pour le **Voyant Hors Service**. (VHS)
On programme le bâtonnet **4** à **0** dans le cas contraire.

Bâtonnet 3: GONG / SPG4 (Sortie ProGrammable n°4)

On programme le bâtonnet **3** à **1** lorsqu'on souhaite utiliser la sortie programmable **SPG4** pour le **GONG**. (GONG)
On programme le bâtonnet **3** à **0** dans le cas contraire.

Bâtonnet 2: GONG / SPG3 (Sortie ProGrammable n°3)

On programme le bâtonnet **2** à **1** lorsqu'on souhaite utiliser la sortie programmable **SPG3** pour le **GONG**. (GONG)
On programme le bâtonnet **2** à **0** dans le cas contraire.

Bâtonnet 1: GONG / SPG2 (Sortie ProGrammable n°2)

On programme le bâtonnet **1** à **1** lorsqu'on souhaite utiliser la sortie programmable **SPG2** pour le **GONG**. (GONG)
On programme le bâtonnet **1** à **0** dans le cas contraire.

Bâtonnet 0: GONG / SPG1 (Sortie ProGrammable n°1)

On programme le bâtonnet **0** à **1** lorsqu'on souhaite utiliser la sortie programmable **SPG1** pour le **GONG**. (GONG)
On programme le bâtonnet **0** à **0** dans le cas contraire.

DEFINITION DES PARAMETRES

- PAR Adresse **7A**: Pratique de visualiser en mode bâtonnet.

Bâtonnet 7: INH1 / SPG4 (Sortie ProGrammable n°4)

On programme le bâtonnet **7** à **1** lorsqu'on souhaite utiliser la sortie programmable **SPG4** pour l'**Inhibition**. (INH1)
On programme le bâtonnet **7** à **0** dans le cas contraire.
(Voir aussi paramètre Adresse 63, Bâtonnets 4 à 7).

Bâtonnet 6: INH1 / SPG3 (Sortie ProGrammable n°3)

On programme le bâtonnet **6** à **1** lorsqu'on souhaite utiliser la sortie programmable **SPG3** pour l'**Inhibition**. (INH1)
On programme le bâtonnet **6** à **0** dans le cas contraire.
(Voir aussi paramètre Adresse 63, Bâtonnets 4 à 7).

Bâtonnet 5: INH1 / SPG2 (Sortie ProGrammable n°2)

On programme le bâtonnet **5** à **1** lorsqu'on souhaite utiliser la sortie programmable **SPG2** pour l'**Inhibition**. (INH1)
On programme le bâtonnet **5** à **0** dans le cas contraire.
(Voir aussi paramètre Adresse 63, Bâtonnets 4 à 7).

Bâtonnet 4: INH1 / SPG1 (Sortie ProGrammable n°1)

On programme le bâtonnet **4** à **1** lorsqu'on souhaite utiliser la sortie programmable **SPG1** pour l'**Inhibition**. (INH1)
On programme le bâtonnet **4** à **0** dans le cas contraire.
(Voir aussi paramètre Adresse 63, Bâtonnets 4 à 7).

Bâtonnet 3: VPMP / SPG4 (Sortie ProGrammable n°4)

On programme le bâtonnet **3** à **1** lorsqu'on souhaite utiliser la sortie programmable **SPG4** pour le **Voyant Pompier**. (VPMP)
On programme le bâtonnet **3** à **0** dans le cas contraire.

Bâtonnet 2: VPMP / SPG3 (Sortie ProGrammable n°3)

On programme le bâtonnet **2** à **1** lorsqu'on souhaite utiliser la sortie programmable **SPG3** pour le **Voyant Pompier**. (VPMP)
On programme le bâtonnet **2** à **0** dans le cas contraire.

Bâtonnet 1: VPMP / SPG2 (Sortie ProGrammable n°2)

On programme le bâtonnet **1** à **1** lorsqu'on souhaite utiliser la sortie programmable **SPG2** pour le **Voyant Pompier**. (VPMP)
On programme le bâtonnet **1** à **0** dans le cas contraire.

Bâtonnet 0: VPMP / SPG1 (Sortie ProGrammable n°1)

On programme le bâtonnet **0** à **1** lorsqu'on souhaite utiliser la sortie programmable **SPG1** pour le **Voyant Pompier**. (VPMP)
On programme le bâtonnet **0** à **0** dans le cas contraire.

DEFINITION DES PARAMETRES

• PAR Adresse 7B: Pratique de visualiser en mode bâtonnet.

Bâtonnet 7: NON UTILISE

Bâtonnet 6: NON UTILISE

Bâtonnet 5: NON UTILISE

Bâtonnet 4: NON UTILISE

Bâtonnet 3: LU / SPG4 (Sortie ProGrammable n°4)

On programme le bâtonnet **3** à **1** lorsqu'on souhaite utiliser la sortie programmable **SPG4** pour la **LUmière automatique**. (LU)
On programme le bâtonnet **3** à **0** dans le cas contraire.

Bâtonnet 2: LU / SPG3 (Sortie ProGrammable n°3)

On programme le bâtonnet **2** à **1** lorsqu'on souhaite utiliser la sortie programmable **SPG3** pour la **LUmière automatique**. (LU)
On programme le bâtonnet **2** à **0** dans le cas contraire.

Bâtonnet 1: LU / SPG2 (Sortie ProGrammable n°2)

On programme le bâtonnet **1** à **1** lorsqu'on souhaite utiliser la sortie programmable **SPG2** pour la **LUmière automatique**. (LU)
On programme le bâtonnet **1** à **0** dans le cas contraire.

Bâtonnet 0: LU / SPG1 (Sortie ProGrammable n°1)

On programme le bâtonnet **0** à **1** lorsqu'on souhaite utiliser la sortie programmable **SPG1** pour la **LUmière automatique**. (LU)
On programme le bâtonnet **0** à **0** dans le cas contraire.

• PAR Adresse 7E: CAADDEF (Code de l'Avant Avant Dernier DEFaut).

Pratique de visualiser en chiffre Hexadecimal.
A cette adresse, la Série 32 écrit **le code du troisième défaut**.

• PAR Adresse 7F: CDEFPA (Code de DEFaut le Plus Ancien).

Pratique de visualiser en chiffre Hexadecimal.
A cette adresse, la Série 32 écrit **le code du quatrième défaut**.

DEFINITION DES PARAMETRES

- PAR Adresse **C0**: Temperature jusqu'à laquelle la distance **C8** est choisie, Pratique de visualiser en chiffre hexadecimal.

A cette adresse, dans le cadre de la fonction **VARIATION DE LA DISTANCE DE RALENTISSEMENT EN FONCTION DE LA TEMPERATURE DE L'HUILE DANS LA CENTRALE HYDRAULIQUE**, on programme la température jusqu'à laquelle on prendra la distance de ralentissement programmée à l'adresse **C8** (en %).

- PAR Adresse **C1**: Temperature jusqu'à laquelle la distance **C9** est choisie, Pratique de visualiser en chiffre hexadecimal.

A cette adresse, on programme la température jusqu'à laquelle on prendra la distance de ralentissement programmée à l'adresse **C9** (en %).

- PAR Adresse **C2**: Temperature jusqu'à laquelle la distance **CA** est choisie, Pratique de visualiser en chiffre hexadecimal.

A cette adresse, on programme la température jusqu'à laquelle on prendra la distance de ralentissement programmée à l'adresse **CA** (en %).

- PAR Adresse **C3**: Temperature jusqu'à laquelle la distance **Cb** est choisie, Pratique de visualiser en chiffre hexadecimal.

A cette adresse, on programme la température jusqu'à laquelle on prendra la distance de ralentissement programmée à l'adresse **Cb** (en %).

- PAR Adresse **C4**: Temperature jusqu'à laquelle la distance **CC** est choisie, Pratique de visualiser en chiffre hexadecimal.

A cette adresse, on programme la température jusqu'à laquelle on prendra la distance de ralentissement programmée à l'adresse **CC** (en %).

- PAR Adresse **C5**: Temperature jusqu'à laquelle la distance **Cd** est choisie, Pratique de visualiser en chiffre hexadecimal.

A cette adresse, on programme la température jusqu'à laquelle on prendra la distance de ralentissement programmée à l'adresse **Cd** (en %).

- PAR Adresse **C6**: Temperature jusqu'à laquelle la distance **CE** est choisie, Pratique de visualiser en chiffre hexadecimal.

A cette adresse, on programme la température jusqu'à laquelle on prendra la distance de ralentissement programmée à l'adresse **CE** (en %).

- PAR Adresse **C7**: Temperature jusqu'à laquelle la distance **CF** est choisie, Pratique de visualiser en chiffre hexadecimal.

A cette adresse, on programme la température jusqu'à laquelle on prendra la distance de ralentissement programmée à l'adresse **CF** (en %).

DEFINITION DES PARAMETRES

- PAR Adresse **C8**: Distance de ralentissement choisie jusque la temperature programmée en **C0**, Pratique de visualiser en chiffre hexadecimal.

A cette adresse, dans le cadre de la fonction **VARIATION DE LA DISTANCE DE RALENTISSEMENT EN FONCTION DE LA TEMPERATURE DE L'HUILE DANS LA CENTRALE HYDRAULIQUE**, on programme la distance de ralentissement (en %) choisie. Cette distance est fonction de la température programmée à l'adresse **C0** (en %).

- PAR Adresse **C9**: Distance de ralentissement choisie jusque la temperature programmée en **C1**, Pratique de visualiser en chiffre hexadecimal.

A cette adresse, on programme la distance de ralentissement (en %) choisie jusque la température programmée en C1.

- PAR Adresse **CA**: Distance de ralentissement choisie jusque la temperature programmée en **C2**, Pratique de visualiser en chiffre hexadecimal.

A cette adresse, on programme la distance de ralentissement (en %) choisie jusque la température programmée en C2.

- PAR Adresse **Cb**: Distance de ralentissement choisie jusque la temperature programmée en **C3**, Pratique de visualiser en chiffre hexadecimal.

A cette adresse, on programme la distance de ralentissement (en %) choisie jusque la température programmée en C3.

- PAR Adresse **CC**: Distance de ralentissement choisie jusque la temperature programmée en **C4**, Pratique de visualiser en chiffre hexadecimal.

A cette adresse, on programme la distance de ralentissement (en %) choisie jusque la température programmée en C4.

- PAR Adresse **Cd**: Distance de ralentissement choisie jusque la temperature programmée en **C5**, Pratique de visualiser en chiffre hexadecimal.

A cette adresse, on programme la distance de ralentissement (en %) choisie jusque la température programmée en C5.

- PAR Adresse **CE**: Distance de ralentissement choisie jusque la temperature programmée en **C6**, Pratique de visualiser en chiffre hexadecimal.

A cette adresse, on programme la distance de ralentissement (en %) choisie jusque la température programmée en C6.

- PAR Adresse **CF**: Distance de ralentissement choisie jusque la temperature programmée en **C7**, Pratique de visualiser en chiffre hexadecimal.

A cette adresse, on programme la distance de ralentissement (en %) choisie jusque la température programmée en C7.

EXPLICATION DES PARAMÈTRES C0 À CF

Afin d'assurer la régulation Distance / Température d'huile, 2 tables de 8 paramètres ont été créées dans l'E2PROM :

- Une table de températures (adresses **C0** Hex à **C7** Hex),
- Une table de coefficients de distance (adresses **C8** Hex à **CF** Hex).

La table des températures contient de 1 à 8 seuils de température d'huile susceptibles d'influer sur la distance de ralentissement, **la table de coefficients** contient les pourcentage de réduction de la distance de ralentissement à appliquer en fonction des températures ci-dessus.

TEMPERATURE DE L'HUILE EN °C / DISTANCE DE RALENTISSEMENT EN %					
Adr	Exemple (température)			Exemple (pourcentage)	Adr
			} ⇦	Distance 0 en % : 100	C8
C0	Température 0	15° C			
			} ⇦	Distance 1 en % : 85	C9
C1	Température 1	25° C			
			} ⇦	Distance 2 en % : 75	CA
C2	Température 2	35° C			
			} ⇦	Distance 3 en % : 70	Cb
C3	Température 3	45° C			
			} ⇦	Distance 4 en % : 65	CC
C4	Température 4	55° C			
			} ⇦	Distance 5 en % : 60	Cd
C5	Température 5	60° C			
			} ⇦	Distance 6 en % : 55	CE
C6	Température 6	65° C			
			} ⇦	Distance 7 en % : 50	CF
C7	Température 7	70° C			

Comme le montre le tableau ci-dessus, le programme :

- utilise 100 % de la distance PV (adresses C8 Hex) lorsque la température de l'huile est **inférieure ou égale** au paramètre ***Température 0 (15 °C)*** (adresses C0 Hex),
- le pourcentage ***Distance 1 (85 %)*** lorsque la température de l'huile est **strictement supérieure** au paramètre ***Température 0*** et **inférieure ou égale** au ***paramètre Température 1 (25 °C)***

  et ainsi de suite. Cette technique implique donc que :

- **La variation de la tension fournie par la sonde doit être *monotone*,**(1)
- **Les valeur de tension de la sonde doivent être rangées dans la table par ordre croissant**(2)

Les **pourcentages** de distance peuvent, par contre être placés dans **un ordre quelconque**, soit continûment croissants, soit continûment décroissants, soit dans tout autre arrangement.

Note : Il n'est pas indispensable de remplir totalement la table des températures. Le programme utilise 100 % de la distance dès qu'il rencontre une valeur nulle dans la table des températures.

(1) C'est-à-dire continuement croissante ou décroissante en fonction de la température,

(2) Si la sonde est du type "à Coefficient de Température Positif" (CTP), ce qui signifie que la résistance de la sonde augmente avec la température, cela revient à ranger les températures dans l'ordre croissant dans la table, s'il s'agit d'une sonde "à Coefficient de Température Négatif" (CTN), cela revient à ranger les température dans l'ordre décroissant.

DEFINITION DES ENTREES

Pour visualiser les entrées et les sorties, il faut mettre le petit switch situé à gauche des afficheurs vers le Haut c'est-à-dire en position RAM.

- Ram Adresse **00**: Pratique de visualiser en mode bâtonnet.

Bâtonnets **0** à **7**: **C0-7** (Envois Cabine 0 à 7)

Ils nous indiquent respectivement l'état des contacts d'envois cabine C0 à C7 avec le commun bouton COMB.
Les bâtonnets correspondant sont allumés lorsque les contacts sont établis pour faire un envoi.
Les bâtonnets correspondant sont éteints dans le cas contraire.

- Ram Adresse **01**: Pratique de visualiser en mode bâtonnet.

Bâtonnets **0** à **7**: **C8-15** (Envois Cabine 8 à 15).

Ils nous indiquent respectivement l'état des contacts d'envois cabine C8 à C15 avec le commun bouton COMB.
Les bâtonnets correspondant sont allumés lorsque les contacts sont établis pour faire un envoi.
Les bâtonnets correspondant sont éteints dans le cas contraire.

- Ram Adresse **03**: Pratique de visualiser en mode bâtonnet.

Bâtonnets **0** à **7**: **M0-7** (Appels Paliers Montées 0 à 7).

Ils nous indiquent respectivement l'état des contacts des appels paliers pour monter M0 (Ad 06-bât0) à M7 avec le commun bouton COMB.
Les bâtonnets correspondant sont allumés lorsque les contacts sont établis pour faire un appel.
Les bâtonnets correspondant sont éteints dans le cas contraire.

- Ram Adresse **04**: Pratique de visualiser en mode Bâtonnet.

Bâtonnets **0** à **7**: **M8-15** (Appels Paliers Montées 8 à 15).

Ils nous indiquent respectivement l'état des contacts des appels paliers pour monter M8 à M15 avec le commun bouton COMB.
Les bâtonnets correspondant sont allumés lorsque les contacts sont établis pour faire un appel.
Les bâtonnets correspondant sont éteints dans le cas contraire.

DEFINITION DES ENTREES

- Ram Adresse **06**: Pratique de visualiser en mode Bâtonnet.

Bâtonnets **1** à **7**: **D1-7** (Appels Paliers Descente 1 à 7).

Ils nous indiquent respectivement l'état des contacts des appels paliers pour descendre D1 à D7 avec le commun bouton COMB.
Les bâtonnets correspondant sont allumés lorsque les contacts sont établis pour faire un appel.
Les bâtonnets correspondant sont éteints dans le cas contraire.

Bâtonnet **0**: **M0** (Appel Palier MOntée 0).

- Ram Adresse **07**: Pratique de visualiser en mode Bâtonnet.

Bâtonnets **0** à **7**: **D8-15** (Appels Paliers Descente 8 à 15).

Ils nous indiquent respectivement l'état des contacts des appels paliers pour descendre D8 à D15 avec le commun bouton COMB.
Les bâtonnets correspondant sont allumés lorsque les contacts sont établis pour faire un appel.
Les bâtonnets correspondant sont éteints dans le cas contraire.

- Ram Adresse **09**: Pratique de visualiser en mode Bâtonnet.

Bâtonnets **0** à **7**: **NF0-7** (Niveau en Feu 0 à 7).

Ils nous indiquent respectivement l'état des contacts Niveaux en Feu NF0 à 7 avec le 0V.
Les bâtonnets correspondant sont allumés lorsque les contacts sont établis pour signaler les niveaux sinistrés et donc ne pas desservir.
Les bâtonnets correspondant sont éteints dans le cas contraire.

- Ram Adresse **0A**: Pratique de visualiser en mode Bâtonnet.

Bâtonnets **0** à **7**: **NF8-15** (Niveau en Feu 8 à 15).

Ils nous indiquent respectivement l'état des contacts Niveaux en Feu NF8 à 15 avec le 0V.
Les bâtonnets correspondant sont allumés lorsque les contacts sont établis pour signaler les niveaux sinistrés et donc ne pas desservir.
Les bâtonnets correspondant sont éteints dans le cas contraire.

- Ram Adresse **0C**: Pratique de visualiser en mode Bâtonnet.

Bâtonnet **7**: **SU** (SUrcharge)

Il nous indique l'état du contact surcharge. (SU et 0V).
Le bâtonnet **7** est allumé lorsque le contact est établi c'est-à-dire en surcharge.
Le bâtonnet **7** est éteint dans le cas contraire.

Bâtonnet **6**: NON UTILISE

Bâtonnet **5**: **ED** (contact ED).

Il nous indique l'état du contact ED (ED et 0V).
Le bâtonnet **5** est allumé lorsque la cabine est sur le ED.
Le bâtonnet **5** est éteint lorsque le contact est établi, la cabine n'est pas sur le ED.

DEFINITION DES ENTREES

Bâtonnet 4: MAN (MANœuvre de rappel).

Il nous indique l'état du contact de mise en manœuvre de rappel (MAN et 0V).
Le bâtonnet **4** est allumé lorsque le contact est ouvert, c'est-à-dire lorsqu'on est en manœuvre de rappel.
Le bâtonnet **4** est éteint lorsque le contact est établi, c'est-à-dire lorsqu'on est en normal.

Bâtonnet 3: INS (INSpection).

Il nous indique l'état du contact de mise en inspection (INS et 0V).
Le bâtonnet **3** est allumé lorsque le contact est ouvert, c'est-à-dire lorsqu'on est en inspection.
Le bâtonnet **3** est éteint lorsque le contact est établi, c'est-à-dire lorsqu'on est en normal.

Bâtonnet 2: GM (Graissage Montée).

Il nous indique l'état du contact de demande de mouvement en graissage montée (GM et 0V).
Le bâtonnet **2** est allumé lorsque le contact est établi pour une demande de déplacement en montée.
Le bâtonnet **2** est éteint dans le cas contraire.

Bâtonnet 1: GD (Graissage Descente).

Il nous indique l'état du contact de demande de mouvement en graissage descente (GD et 0V).
Le bâtonnet **1** est allumé lorsque le contact est établi pour une demande de déplacement en descente.
Le bâtonnet **1** est éteint dans le cas contraire.

Bâtonnet 0: MASS (relais de MASSe).

Il nous indique l'état du relais de masse.
Le bâtonnet **0** est allumé s'il y a un défaut de masse.
Le bâtonnet **0** est éteint dans le cas contraire.

- Ram Adresse **0D**: Pratique de visualiser en mode Bâtonnet.

Bâtonnet 7: NON UTILISE

Bâtonnet 6: NON UTILISE

Bâtonnet 5: PH (relais de PHase).

Il nous indique l'état du relais de phase (PH et 0V).
Le bâtonnet **5** est allumé lorsqu'il manque une phase.
Le bâtonnet **5** est éteint dans le cas contraire.

Bâtonnet 4: THV (THermique de Ventilation) TRACTION.

Il nous indique l'état du Thermique de ventilation (THV et 0V).
Le bâtonnet **4** est allumé lorsque le contact est fermé en défaut.
Le bâtonnet **4** est éteint dans le cas contraire.

DEFINITION DES ENTREES

Bâtonnet 4: DNH (Défaut Niveau d'Huile) HYDRAULIQUE.

Il nous indique l'état du contact détectant un défaut de niveau d'huile pouvant rendre les prochains déplacements dangereux pour le matériel.
Le bâtonnet **4** est allumé lorsque le contact est fermé donc en défaut.
Le bâtonnet **4** est éteint dans le cas contraire.

Bâtonnet 3: RP (Contrôle contacteur Petite Vitesse) TRACTION.

Il nous indique l'état du contacteur Petite Vitesse (PV).
Le bâtonnet **3** est allumé lorsque le contacteur PV est collé.
Le bâtonnet **3** est éteint dans le cas contraire.

Bâtonnet 3: NHM (Niveau Minimum d'Huile) HYDRAULIQUE.

Il nous indique l'état du contact détectant le niveau d'huile minimum pas encore dangereux pour le matériel mais nécessitant un appoint d'huile.
Le bâtonnet **3** est allumé lorsque le contact est fermé s'il manque de l'huile.
Le bâtonnet **3** est éteint dans le cas contraire.

Bâtonnet 2: RG (Contrôle contacteur Grande Vitesse) TRACTION.

Il nous indique l'état du contacteur Grande Vitesse (GV).
Le bâtonnet **2** est allumé lorsque le contacteur GV est collé.
Le bâtonnet **2** est éteint dans le cas contraire.

Bâtonnet 2: RL (Contrôle contacteur Ligne) HYDRAULIQUE.

Il nous indique l'état du contacteur Ligne (L).
Le bâtonnet **2** est allumé lorsque le contacteur L est collé.
Le bâtonnet **2** est éteint dans le cas contraire.

Bâtonnet 1: RM (Contrôle contacteur Montée) TRACTION.

Il nous indique l'état du contacteur Montée (MO).
Le bâtonnet **1** est allumé lorsque le contacteur MO est collé.
Le bâtonnet **1** est éteint dans le cas contraire.

Bâtonnet 1: RY (Contrôle contacteur Etoile) HYDRAULIQUE.

Il nous indique l'état du contacteur Etoile (Y).
Le bâtonnet **1** est allumé lorsque le contacteur Y est collé.
Le bâtonnet **1** est éteint dans le cas contraire.

Bâtonnet 0: RD (Contrôle contacteur Descente) TRACTION.

Il nous indique l'état du contacteur Descente (DE).
Le bâtonnet **0** est allumé lorsque le contacteur DE est collé.
Le bâtonnet **0** est éteint dans le cas contraire.

Bâtonnet 0: RΔ (Contrôle contacteur D (Delta)) HYDRAULIQUE.

Il nous indique l'état du contacteur Delta (Δ ou D).
Le bâtonnet **0** est allumé lorsque le contacteur Δ est collé.
Le bâtonnet **0** est éteint dans le cas contraire.

DEFINITION DES ENTREES

- Ram Adresse **0E**: Pratique de visualiser en mode Bâtonnet.

Bâtonnet **7**: NON UTILISE

Bâtonnet **6**: **ZONE** (Relais de ZONE des portes).

Il nous indique si le dispositif de pontage des sécurités de porte (N62 / N57) donne la zone de déverrouillage (P01 ou I.L.S.).
Le bâtonnet **6** est allumé si l'appareil est dans la zone.
Le bâtonnet **6** est éteint dans le cas contraire.

Bâtonnet **5**: NON UTILISE

Bâtonnet **4**: **PRIC** (PRIorité Cabine).

Il nous indique l'état du contact de priorité cabine (PRIC et 0V).
Le bâtonnet **4** est allumé lorsque le contact est établi.
Le bâtonnet **4** est éteint dans le cas contraire.

Bâtonnet **3**: **NS** (Non-Stop).

Il nous indique l'état du contact de Non Stop (NS et 0V).
Le bâtonnet **3** est allumé lorsque le contact est établi.
Le bâtonnet **3** est éteint dans le cas contraire.

Bâtonnet **2**: **SUSD** (SUSpension de Départ).

Il nous indique l'état du contact de Suspension de départ (SUSD et 0V).
Le bâtonnet **2** est allumé lorsque le contact est établi.
Le bâtonnet **2** est éteint dans le cas contraire.

Bâtonnet **1**: **MHS** (Mise Hors Service).

Il nous indique l'état du contact de Mise Hors Service (MHS et 0V).
Le bâtonnet **1** est allumé lorsque le contact est établi.
Le bâtonnet **1** est éteint dans le cas contraire.

Bâtonnet **0**: **POM** (service POMpier).

Il nous indique l'état du contact pompier (POM et 0V).
Le bâtonnet **0** est allumé lorsque le contact est ouvert (le pompier est demandé).
Le bâtonnet **0** est éteint dans le cas contraire.

DEFINITION DES ENTREES

- Ram Adresse **0F**: Pratique de visualiser en mode Bâtonnet.

Bâtonnet **7**: NON UTILISE

Bâtonnet **6**: NON UTILISE

Bâtonnet **5**: NON UTILISE

Bâtonnet **4**: **FF1** (Fermeture Forcée de la porte 1).

Il nous indique l'état du contact du bouton fermeture forcée de la porte 1 (FF1 et 0V).
Le bâtonnet **4** est allumé lorsque le contact est établi.
Le bâtonnet **4** est éteint dans le cas contraire.

Bâtonnet **3**: **COI1** (contact de COIncement de la porte 1).

Il nous indique l'état du contact de coincement de la porte (COI1 et 0V).
Le bâtonnet **3** est allumé lorsque le contact est établi.
Le bâtonnet **3** est éteint dans le cas contraire.

Bâtonnet **2**: **CS1** (Cellule de la porte 1).

Il nous indique l'état du contact de cellule de la porte 1 (CS1 et 0V).
Le bâtonnet **2** est allumé lorsque la cellule détecte quelque chose.
Le bâtonnet **2** est éteint lorsque le contact est établi, la cellule n'est pas coupée.

Bâtonnet **1**: **FCFE1** (Fin de Course FErmeture de la porte 1).

Il nous indique l'état du fin de course fermeture de la porte 1 (FCFE1 et 0V).
Le bâtonnet **1** est allumé lorsque le fin de course fermeture est ouvert, c'est-à-dire lorsque la porte 1 <u>est complètement fermée</u>.
Le bâtonnet **1** est éteint lorsque le fin de course fermeture est établi, c'est-à-dire lorsque la porte 1 <u>n'est pas complètement fermée</u>.

Bâtonnet **0**: **FCOU1** (Fin de Course OUverture de la porte 1).

Il nous indique l'état du fin de course ouverture de la porte 1 (FCOU1 et 0V).
Le bâtonnet **0** est allumé lorsque le fin de course ouverture est ouvert, c'est-à-dire lorsque la porte 1 <u>est complètement ouverte</u>.
Le bâtonnet **0** est éteint lorsque le fin de course ouverture est établi, c'est-à-dire lorsque la porte 1 <u>n'est pas complètement ouverte</u>.

DEFINITION DES ENTREES

- Ram Adresse **10**: Pratique de visualiser en mode Bâtonnet.

Bâtonnet **7**: NON UTILISE

Bâtonnet **6**: NON UTILISE

Bâtonnet **5**: NON UTILISE

Bâtonnet **4**: **FF2** (Fermeture Forcée de la porte 2).

Il nous indique l'état du contact du bouton fermeture forcée de la porte 2 (FF2 et 0V).
Le bâtonnet **4** est allumé lorsque le contact est établi.
Le bâtonnet **4** est éteint dans le cas contraire.

Bâtonnet **3**: **COI2** (contact de COIncement de la porte 2).

Il nous indique l'état du contact de coincement de la porte (COI2 et 0V).
Le bâtonnet **3** est allumé lorsque le contact est établi.
Le bâtonnet **3** est éteint dans le cas contraire.

Bâtonnet **2**: **CS2** (Cellule de la porte 2).

Il nous indique l'état du contact de cellule de la porte 2 (CS2 et 0V).
Le bâtonnet **2** est allumé lorsque la cellule détecte quelque chose.
Le bâtonnet **2** est éteint lorsque le contact est établi, la cellule n'est pas coupée.

Bâtonnet **1**: **FCFE2** (Fin de Course FErmeture de la porte 2).

Il nous indique l'état du fin de course fermeture de la porte 2 (FCFE2 et 0V).
Le bâtonnet **1** est allumé lorsque le fin de course fermeture est ouvert, c'est-à-dire lorsque la porte 2 <u>est complètement fermée</u>.
Le bâtonnet **1** est éteint lorsque le fin de course fermeture est établi, c'est-à-dire lorsque la porte 2 <u>n'est pas complètement fermée</u>.

Bâtonnet **0**: **FCOU2** (Fin de Course OUverture de la porte 2).

Il nous indique l'état du fin de course ouverture de la porte 2 (FCOU2 et 0V).
Le bâtonnet **0** est allumé lorsque le fin de course ouverture est ouvert, c'est-à-dire lorsque la porte 2 <u>est complètement ouverte</u>.
Le bâtonnet **0** est éteint lorsque le fin de course ouverture est établi, c'est-à-dire lorsque la porte 2 <u>n'est pas complètement ouverte</u>.

DEFINITION DES ENTREES

- Ram Adresse **11**: Pratique de visualiser en mode Bâtonnet.

Bâtonnet **7**: NON UTILISE

Bâtonnet **6**: NON UTILISE

Bâtonnet **5**: NON UTILISE

Bâtonnet **4**: NON UTILISE

Bâtonnet **3**: **EXD** (EXtrême Descente).

Il nous indique l'état du contact ED.
Le bâtonnet **3** est **allumé** lorsque le contact est ouvert, c'est-à-dire lorsque la cabine est **au dessous** de l'aimant du bas **ED**.
Le bâtonnet **3** est **éteint** lorsque le contact est établi, c'est-à-dire lorsque la cabine est **au dessus** de l'aimant du bas **ED**.

Bâtonnet **2**: **EXM** (EXtrême Montée).

Il nous indique l'état du contact EM.
Le bâtonnet **2** est **allumé** lorsque le contact est ouvert, c'est-à-dire lorsque la cabine est **au dessus** de l'aimant du haut **EM**.
Le bâtonnet **2** est **éteint** lorsque le contact est établi, c'est-à-dire lorsque la cabine est **au dessous** de l'aimant du haut **EM**.

Bâtonnet **1**: **CAB** (CApteur, faisceau B).

Il nous indique l'état du faisceau B .
Le bâtonnet **1** est allumé lorsque le faisceau B est coupé.
Le bâtonnet **1** est éteint lorsque le faisceau B n'est pas coupé.

Bâtonnet **0**: **CAA** (CApteur, faisceau A).

Il nous indique l'état du faisceau A .
Le bâtonnet **0** est allumé lorsque le faisceau A est coupé.
Le bâtonnet **0** est éteint lorsque le faisceau A n'est pas coupé.

DEFINITION DES ENTREES

- Ram Adresse **12**: Pratique de visualiser en mode Bâtonnet.

Bâtonnet **7**: NON UTILISE

Bâtonnet **6**: NON UTILISE

Bâtonnet **5**: NON UTILISE

Bâtonnet **4**: **MTH** (Mesure de la Température de l'Huile).

Le bâtonnet 4 est allumé lorsque le contact est ouvert (MTH et 0V) ou lorsque la sonde de température a atteint une certaine valeur.
Le bâtonnet 4 est éteint dans le cas contraire.

Bâtonnet **3**: **STH** (Sonde THermique).

Il nous indique l'état de la sonde thermique (STH et 0V).
Le bâtonnet **3** est éteint lorsque le contact est établi en fonctionnement normal.
Le bâtonnet **3** est allumé dans le cas contraire.

Bâtonnet **2**: **10** (" 10 " de la chaîne des sécurités).

Il nous indique l'état des sécurités au niveau du 10 de la chaîne des sécurités.
Le bâtonnet **2** est allumé lorsque la chaîne des sécurités est établie jusqu'au 10.
Le bâtonnet **2** est éteint dans le cas contraire.

Bâtonnet **1**: **8** (" 8 " de la chaîne des sécurités).

Il nous indique l'état des sécurités au niveau du 8 de la chaîne des sécurités.
Le bâtonnet **1** est allumé lorsque la chaîne des sécurités est établie jusqu'au 8.
Le bâtonnet **1** est éteint dans le cas contraire.

Bâtonnet **0**: **6** (" 6 " de la chaîne des sécurités).

Il nous indique l'état des sécurités au niveau du 6 de la chaîne des sécurités.
Le bâtonnet **0** est allumé lorsque la chaîne des sécurités est établie jusqu'au 6.
Le bâtonnet **0** est éteint dans le cas contraire.

DEFINITION DES ENTREES

- Ram Adresse **62**: Pratique de visualiser en mode Bâtonnet.

Bâtonnet **7**: NON UTILISE

Bâtonnet **6**: NON UTILISE

Bâtonnet **5**: NON UTILISE

Bâtonnet **4**: NON UTILISE

Bâtonnet **3**: NON UTILISE

Bâtonnet **2**: **IGV** (Inspection Grande Vitesse).

Il nous indique l'état du contact d'inspection en grande vitesse.
Le bâtonnet 2 est allumé lorsque le contact est établi.
Le bâtonnet 2 est éteint dans le cas contraire.

Bâtonnet **1**: **TACQ2** (TAQuet 2).

Il nous indique l'état du taquet 2.
Le bâtonnet **1** est allumé si le contact est établi lorsque le taquet 2 est rentré.
Le bâtonnet **1** est éteint dans le cas contraire.

Bâtonnet **0**: **TACQ1** (TAQuet 1).

Il nous indique l'état du taquet 1.
Le bâtonnet **0** est allumé si le contact est établi lorsque le taquet 1 est rentré.
Le bâtonnet **0** est éteint dans le cas contraire.

DEFINITION DES SORTIES

Pour visualiser les entrées et les sorties, il faut mettre le petit switch situé à gauche des afficheurs vers le haut c'est-à-dire en position RAM.

NOTE CONCERNANT LES SORTIES :

(S ELEC) = Sorties de type ELECTRONIQUES, ne pouvant débiter que 50mA sous 24V (1,2W max).

(S CONT) = Sorties de CONTACT SEC de relais dont le commun est accessible.

(S CONT 24R) = Sorties de CONTACT SEC de relais dont le commun n'est pas accessible car déjà relié de façon interne au potentiel 24R.

⇒ Il conviendra d'interfacer les sorties en fonction de l'élément à commander.

- Ram Adresse **13**: Pratique de visualiser en mode Bâtonnet.

Bâtonnet **7**: **CREP** (Commun REpétiteur de Position) (S ELEC).

Il nous donne l'état du commun répétiteur de position (CREP).
Si le bâtonnet **7** clignote, c'est que le signal CREP est actif.
Si le bâtonnet **7** est éteint ou allumé fixe, c'est que le signal CREP est inactif.

Bâtonnet **6**: **LU** (LUmière automatique) (S ELEC).

Il nous indique l'état de la sortie lumière automatique (LU).
Le bâtonnet **6** est allumé lorsque la sortie LU est activée et sort du 0 Volt.
Le bâtonnet **6** est éteint lorsque la sortie LU est désactivée et sort du 24 Volts.

Bâtonnet **5**: **FE1** (relais FErmeture de la porte 1) (S CONT).

Il nous donne l'état du relais de fermeture porte 1 (FE1).
Le bâtonnet **5** est allumé si le relais fermeture est alimenté.
Le bâtonnet **5** est éteint dans le cas contraire.

Bâtonnet **4**: **OU1** (relais OUverture de la porte 1) (S CONT).

Il nous donne l'état du relais de ouverture porte 1 (OU1).
Le bâtonnet **4** est allumé si le relais ouverture est alimenté.
Le bâtonnet **4** est éteint dans le cas contraire.

Bâtonnet **3**: **CAM** (relais de CAMe).

Il nous donne l'état du relais de came (CAM).
Le bâtonnet **3** est allumé si le relais de came est alimenté.
Le bâtonnet **3** est éteint dans le cas contraire.

Bâtonnet **2**: **GV/PV** (relais Grande Vitesse / Petite Vitesse) (S CONT), **ou V2** (en cas de Variation de fréquence).

Il nous donne l'état du relais Grande Vitesse / Petite Vitesse (GV / PV).
Le bâtonnet **2** est allumé, le relais GV/PV est alimenté pour commandé le contacteur GV.
Le bâtonnet **2** est éteint, le relais GV/PV est au repos pour commandé le contacteur PV.

DEFINITION DES SORTIES

Bâtonnet 1: DE (relais DEscente) (S CONT).

Il nous donne l'état du relais Descente (DE).
Le bâtonnet **1** est allumé si le relais DE est alimenté.
Le bâtonnet **1** est éteint dans le cas contraire.

Bâtonnet 0: MO (Relais Montée) (S CONT).

Il nous donne l'état du relais Montée (MO).
Le bâtonnet **0** est allumé si le relais MO est alimenté.
Le bâtonnet **0** est éteint dans le cas contraire.

- Ram Adresse **14**: Pratique de visualiser en mode Bâtonnet.

Bâtonnet 7: V1 (Vitesse V1) (S ELEC).

Il nous donne l'état de la sortie V1.
Le bâtonnet **7** est allumé si la sortie V1 est activée.
Le bâtonnet **7** est éteint dans le cas contraire.

Bâtonnet 6: V0 (Vitesse 0) (S ELEC).

Il nous donne l'état de la sortie V0.
Le bâtonnet **6** est allumé si la sortie V0 est activée.
Le bâtonnet **6** est éteint dans le cas contraire.

Bâtonnet 5: NON UTILISE

Bâtonnet 4: SH8 (SHuntage du 8) (S ELEC).

Il nous donne l'état de la sortie SH8.
Le bâtonnet **4** est allumé lorsque la sortie SH8 est activée et sort du 0 Volt.
Le bâtonnet **4** est éteint dans le cas contraire.

Bâtonnet 3: INH2 (INHibition porte 2) (S ELEC).

Il nous donne l'état de la sortie INH2 qui est activée lorsque l'intégrateur d'antipatinage tombe.
Le bâtonnet **3** est allumé lorsque la sortie INH2 est activée et sort du 0 Volt.
Le bâtonnet **3** est éteint dans le cas contraire.

Bâtonnet 2: INH1 (INHibition porte 1) (S ELEC).

Il nous donne l'état de la sortie INH1 qui dépend de l'option SHTCS (SHuntage de CS Ad.63 - bât 6).
Le bâtonnet **2** est allumé lorsque la sortie INH1 est activée et sort du 0 Volt.
Le bâtonnet **2** est éteint dans le cas contraire.

DEFINITION DES SORTIES

Bâtonnet 1: FE2 (relais FErmeture de la porte 2) (S CONT).

Il nous donne l'état du relais de fermeture porte 2 (FE2).
Le bâtonnet **1** est allumé si le relais fermeture est alimenté.
Le bâtonnet **1** est éteint dans le cas contraire.

Bâtonnet 0: OU2 (relais OUverture de la porte 2) (S CONT).

Il nous donne l'état du relais de ouverture porte 2 (OU2).
Le bâtonnet **0** est allumé si le relais ouverture est alimenté.
Le bâtonnet **0** est éteint dans le cas contraire.

- Ram Adresse **15**: Pratique de visualiser en mode Bâtonnet.

Bâtonnet 7: DEF (voyant DEFaut) (S ELEC).

Il nous donne l'état de la sortie défaut (DEF).
Le bâtonnet **7** est allumé lorsque la sortie défaut DEF est activée et sort du 0 Volt.
Le bâtonnet **7** est éteint lorsque la sortie défaut est désactivée et sort du 24 Volts.

Bâtonnet 6: GONG (GONG) (S ELEC).

Il nous donne l'état de la sortie Gong (GONG).
Le bâtonnet **6** est allumé lorsque la sortie Gong GONG est activée et sort du 24 Volts.
Le bâtonnet **6** est éteint lorsque la sortie défaut est désactivée et sort du 0 Volts.

Bâtonnet 5: FD (Flèche Descente) (S ELEC).

Il nous donne l'état de la sortie Flèche Descente (FD).
Le bâtonnet **5** est allumé, la sortie Flèche Descente FD est activée et sort du 24 Volts.
Le bâtonnet **5** est éteint, la sortie Flèche Descente est désactivée et sort du 0 Volts.

Bâtonnet 4: FM (Flèche Montée) (S ELEC).

Il nous donne l'état de la sortie Flèche Montée (FM).
Le bâtonnet **4** est allumé, la sortie Flèche Montée FM est activée et sort du 24 Volts.
Le bâtonnet **4** est éteint, la sortie Flèche Montée est désactivée et sort du 0 Volts.

Bâtonnet 3: VSU (Voyant SUrcharge) (S ELEC).

Il nous donne l'état de la sortie du voyant surcharge (VSU).
Le bâtonnet **3** est allumé lorsque la sortie VSU est activée et sort du 0 Volt.
Le bâtonnet **3** est éteint lorsque la sortie VSU est désactivée et sort du 24 Volts.

Bâtonnet 2: RF (RonFleur) (S ELEC).

Il nous donne l'état de la sortie du ronfleur de surcharge (RF).
Le bâtonnet **2** est allumé lorsque la sortie RF est activée et sort du 0 Volt.
Le bâtonnet **2** est éteint lorsque la sortie RF est désactivée et sort du 24 Volts.

Bâtonnet 1: VHS (Voyant Hors Service) (S ELEC).

Il nous donne l'état de la sortie du Voyant Hors Service (VHS).
Le bâtonnet **1** est allumé lorsque la sortie VHS est activée et sort du 0 Volt.
Le bâtonnet **1** est éteint lorsque la sortie VHS est désactivée et sort du 24 Volts.

DEFINITION DES SORTIES

Bâtonnet **0**: **VPMP** (Voyant PoMPier) (S ELEC).

Il nous donne l'état de la sortie du voyant pompier (VPMP).
Le bâtonnet **0** est allumé lorsque la sortie VPMP est activée et sort du 0 Volt.
Le bâtonnet **0** est éteint lorsque la sortie VPMP est désactivée et sort du 24 Volts.

- Ram Adresse **16**: Pratique de visualiser en mode Bâtonnet.

Bâtonnet **0** à **7**: **QC0-7** (Quittances Cabine 0 à 7) (S ELEC).

Ils nous indiquent respectivement l'état des quittances cabine QC0 à QC7.
On rappelle que les sorties QC0 à QC7 sont les bornes C0 à C7.
Les bâtonnets correspondant sont allumés lorsque les sorties sont activées et sortent du 0 Volt.
Les bâtonnets correspondant sont éteints lorsque les sorties sont désactivées et sortent du 24 Volts.

- Ram Adresse **17**: Pratique de visualiser en mode Bâtonnet.

Bâtonnet **0** à **7**: **QC8-15** (Quittances Cabine 8 à 15) (S ELEC).

Ils nous indiquent respectivement l'état des quittances cabine QC8 à QC15.
On rappelle que les sorties QC8 à QC15 sont les bornes C8 à C15.
Les bâtonnets correspondant sont allumés lorsque les sorties sont activées et sortent du 0 Volt.
Les bâtonnets correspondant sont éteints lorsque les sorties sont désactivées et sortent du 24 Volts.

- Ram Adresse **19**: Pratique de visualiser en mode Bâtonnet.

Bâtonnet **0** à **7**: **QM0-7** (Quittances Montées 0 à 7) (S ELEC).

Ils nous indiquent respectivement l'état des quittances palières pour Monter QM0 à QM7.
On rappelle que les sorties QM0 à QM7 sont les bornes M0 à M7.
Les bâtonnets correspondant sont allumés lorsque les sorties sont activées et sortent du 0 Volt.
Les bâtonnets correspondant sont éteints lorsque les sorties sont désactivées et sortent du 24 Volts.

- Ram Adresse **1A**: Pratique de visualiser en mode Bâtonnet.

Bâtonnet **0** à **7**: **QM8-15** (Quittances Montées 8 à 15) (S ELEC).

Ils nous indiquent respectivement l'état des quittances palières pour Monter QM8 à QM15.
On rappelle que les sorties QM8 à QM15 sont les bornes M8 à M15.
Les bâtonnets correspondant sont allumés lorsque les sorties sont activées et sortent du 0 Volt.
Les bâtonnets correspondant sont éteints lorsque les sorties sont désactivées et sortent du 24 Volts.

DEFINITION DES SORTIES

- Ram Adresse **1C**: Pratique de visualiser en mode Bâtonnet.

Bâtonnet **1** à **7**: **QD1- 7** (Quittances Descentes 0 à 7) (S ELEC).

Ils nous indiquent respectivement l'état des quittances palières pour Descendre QD1 à QD7.
On rappelle que les sorties QD1 à QD7 sont les bornes D1 à D7.
Les bâtonnets correspondant sont allumés lorsque les sorties sont activées et sortent du 0 Volt.
Les bâtonnets correspondant sont éteints lorsque les sorties sont désactivées et sortent du 24 Volts.

Bâtonnet **0**: NON UTILISE

- Ram Adresse **1D**: Pratique de visualiser en mode Bâtonnet (S ELEC).

Bâtonnet **0** à **7**: **QD8-15** (Quittances Descentes 8 à 15).

Ils nous indiquent respectivement l'état des quittances palières pour Descendre QD8 à QD15.
On rappelle que les sorties QD8 à QD15 sont les bornes D8 à D15.
Les bâtonnets correspondant sont allumés lorsque les sorties sont activées et sortent du 0 Volt.
Les bâtonnets correspondant sont éteints lorsque les sorties sont désactivées et sortent du 24 Volts.

- Ram Adresse **1F**: Pratique de visualiser en mode Bâtonnet.

Bâtonnet **0** à **7**: **POS0-7** (POSitionnement 0 à 7) (S ELEC).

Ils nous indiquent respectivement l'état des sorties positionnement POS0 à POS7.
Les bâtonnets correspondant sont allumés lorsque les sorties sont activées et sortent du 0 Volt.
Les bâtonnets correspondant sont éteints lorsque les sorties sont désactivées et sortent du 24 Volts.

- Ram Adresse **20**: Pratique de visualiser en mode Bâtonnet.

Bâtonnet **0** à **7**: **POS8-15** (POSitionnement 8 à 15) (S ELEC).

Ils nous indiquent respectivement l'état des sorties positionnement POS8 à POS15.
Les bâtonnets correspondant sont allumés lorsque les sorties sont activées et sortent du 0 Volt.
Les bâtonnets correspondant sont éteints lorsque les sorties sont désactivées et sortent du 24 Volts.

DEFINITION DES SORTIES

- Ram Adresse **61**: Pratique de visualiser en mode Bâtonnet.

Bâtonnet **7**: **V4** (Vanne N°4) (S CONT).

Il nous indique l'état du relais de vanne N°4.
Le bâtonnet **7** est allumé lorsque le relais de vanne N°4 est alimenté.
Le bâtonnet **7** est éteint dans le cas contraire.

Bâtonnet **6**: **V3** (Vanne N°3) (S CONT).

Il nous indique l'état du relais de vanne N°3.
Le bâtonnet **6** est allumé lorsque le relais de vanne N°3 est alimenté.
Le bâtonnet **6** est éteint dans le cas contraire.

Bâtonnet **5**: **V2** (Vanne N°2) (S CONT).

Il nous indique l'état du relais de vanne N°3.
Le bâtonnet **5** est allumé lorsque le relais de vanne N°3 est alimenté.
Le bâtonnet **5** est éteint dans le cas contraire.

Bâtonnet **4**: **V1** (Vanne N°1) (S CONT).

Il nous indique l'état du relais de vanne N°1.
Le bâtonnet **4** est allumé lorsque le relais de vanne N°1 est alimenté.
Le bâtonnet **4** est éteint dans le cas contraire.

Bâtonnet **3**: NON UTILISE

Bâtonnet **2**: **L** (Relais Ligne) (S CONT).

Il nous indique l'état du relais Ligne (L).
Le bâtonnet **2** est allumé lorsque le relais Ligne est alimenté.
Le bâtonnet **2** est éteint dans le cas contraire.

Bâtonnet **1**: **Δ**ou **D** (Relais Triangle) (S CONT).

Il nous indique l'état du relais Triangle (Δ ou D).
Le bâtonnet **1** est allumé lorsque le relais Triangle est alimenté.
Le bâtonnet **1** est éteint dans le cas contraire.

Bâtonnet **0**: **Y** (Relais Etoile) (S CONT).

Il nous indique l'état du relais Etoile (Y).
Le bâtonnet **0** est allumé lorsque le relais Etoile est alimenté.
Le bâtonnet **0** est éteint dans le cas contraire.

TABLE DE CONVERSION HEXADECIMAL ⇔ DECIMAL

Chiffre de poids faible (chiffre de droite)

Chiffre de poids fort (chiffre de gauche)	0	1	2	3	4	5	6	7	8	9	A	b	C	d	E	F
0	0	1	2	3	4	5	6	7	8	9	10	11	12	13	14	15
1	16	17	18	19	20	21	22	23	24	25	26	27	28	29	30	31
2	32	33	34	35	36	37	38	39	40	41	42	43	44	45	46	47
3	48	49	50	51	52	53	54	55	56	57	58	59	60	61	62	63
4	64	65	66	67	68	69	70	71	72	73	74	75	76	77	78	79
5	80	81	82	83	84	85	86	87	88	89	90	91	92	93	94	95
6	96	97	98	99	100	101	102	103	104	105	106	107	108	109	110	111
7	112	113	114	115	116	117	118	119	120	121	122	123	124	125	126	127
8	128	129	130	131	132	133	134	135	136	137	138	139	140	141	142	143
9	144	145	146	147	148	149	150	151	152	153	154	155	156	157	158	159
A	160	161	162	163	164	165	166	167	168	169	170	171	172	173	174	175
b	176	177	178	179	180	181	182	183	184	185	186	187	188	189	190	191
C	192	193	194	195	196	197	198	199	200	201	202	203	204	205	206	207
d	208	209	210	211	212	213	214	215	216	217	218	219	220	221	222	223
E	224	225	226	227	228	229	230	231	232	233	234	235	236	237	238	239
F	240	241	242	243	244	245	246	247	248	249	250	251	252	253	254	255

Utilisation de la table :

Pour convertir un octet (2 chiffres) hexadécimal en décimal, repérez le chiffre hexadécimal de poids fort (le chiffre de gauche) dans la colonne de gauche de la table. Suivez la rangée correspondante vers la droite jusqu'à l'intersection avec la colonne à la partie supérieure de laquelle se trouve le chiffre hexadécimal de poids faible (le chiffre de droite). La valeur à l'intersection est l'équivalent décimal du nombre hexadécimal cherché.
Par exemple, pour convertir le nombre hexadécimal **A4** en décimal, trouvez l'intersection de la rangée qui contient A en première colonne, avec la colonne qui contient 4 en partie supérieur. L'équivalent décimal de A4 est la valeur à l'intersection, c'est-à-dire **164**.
Pour convertir un nombre décimal en hexadécimal, cherche le nombre décimal dans la table. Le nombre hexadécimal correspondant est le nombre composé, de gauche à droite, du chiffre hexadécimal figurant dans la première colonne de la rangée dans laquelle vous avez trouvé le nombre décimal, et du chiffre hexadécimal qui figure à la ligne supérieure de la colonne dans laquelle vous avez trouve le nombre décimal.
Par exemple, pour trouver l'équivalent hexadécimal de **206**, cherchez cette valeur dans la table ; son équivalent hexadécimal est **CE**.

TABLEAU DES PARAMETRES (1/2)

Ad.	Bât. 7	Bât. 6	Bât. 5	Bât. 4	Bât. 3	Bât. 2	Bât. 1	Bât. 0
00	DEF N (CDDEF) CODE DU DERNIER DEFAUT							
01	DEF N-1 (CADDEF) CODE DE L'AVANT DERNIER DEFAUT							
02	REGUL	DPLX	ISO	RMLIFT	NIVSIN	DSERVS	OUAVAR	*USINE*
03	NBOPER - NOMBRE D'OPERATEUR							
04	NIVSUP - NIVEAU SUPERIEUR							
05	NIVINF - NIVEAU INFERIEUR							
06	NVPRIN - NIVEAU PRINCIPAL							
07	BLOCAG	DCOPRO	OPTSP	OPTMAN	OPREVM	MPVHZ	OPED	OUVPRE
08	2V/RECAV1	APCL	FLCLIG	FLPDP	EFFNSEL	MASMPX	IPF	IPO
09	GONGAR	IGPPRO	IGV	PFLSGV	OPTPOM	MHSPF	TYPOMP	
0A	TIG - TEMPO D'INTEGRATEUR (2 À 45 SECONDES [EN SECONDES])							
0b	TPV - TEMPO PETITE VITESSE (3 À 255 SECONDES [EN SECONDES])							
0C	TPLU - TEMPO DE LUMIERE AUTOMATIQUE (2 A 255 SECONDES [EN SECONDES])							
0d	TINS - TEMPO D'INSPECTION (1 A 255 SECONDES [EN SECONDES])							
0E	TCAPGV - TEMPO CAPTEUR EN G.V. (2 A 25,5 SECONDES [EN 1/10 SECONDES])							
0F	TCAPPV - TEMPO CAPTEUR EN P.V. (3 A 25,5 SECONDES [EN 1/10 SECONDES])							
10	MSQCAB - MASQUES DES ENVOIS CABINE DE 7 A 0							
11	MSQCAB - MASQUES DES ENVOIS CABINE DE 15 A 8							
12								
13	MSQMO - MASQUES DES APPELS PALIERS POUR MONTER DE 7 A 1							
14	MSQMO - MASQUES DES APPELS PALIERS POUR MONTER DE 15 A 8							
15								
16	MSQDE - MASQUES DES APPELS PALIERS POUR DESCENDRE DE 7 A 0							
17	MSQDE - MASQUES DES APPELS PALIERS POUR DESCENDRE DE 15 A 8							
18								
19	TPISO - TEMPORISATION D'ISONIVELAGE (2 à 10 SECONDeS [EN SECONDES]) (avec bande Alu)						PVCRH (avec écrans)	PVCRB (avec écrans)
1A	Non utilisé avec la bande Alu { PROG. DES PV CROISEES POUR ENTRES NIVEAUX 7-8 / 0-1 } Seulement Avec les vannes							
1b	Non utilisé avec la bande Alu { PROG. DES PV CROISEES POUR ENTRES NIVEAUX 14-15 / 8-9 } Seulement Avec les vannes							
1C								
1d	NUSPLX - NUMERO DE SIMPLEX EN MULTIPLEX (00 ou 01)							
1E	TFR10 - TEMPO DE FILTRAGE SUR LE 10 (0 A 0,5 SECONDES [EN 1/100 SECONDES])							
1F	TPRAU - TEMPO DE RAPPEL AUTOMATIQUE (1 A 255 SECONDES [EN SECONDES])							
20	RAUFAC1	RAUFAC2	TRAPM	NIVRAU - NIVEAU DE RAPPEL AUTOMATIQUE				
21	TGONG - TEMPO DU GONG (0,1 A 10 SECONDES [EN 1/10 SECONDES])							
22	COMDEM - COMPTEUR DE DEMARRAGES : 2 CHIFFRES DE DROITE							
23	COMDEM - COMPTEUR DE DEMARRAGES : 2 CHIFFRES DU MILIEU							
24	COMDEM - COMPTEUR DE DEMARRAGES : 2 CHIFFRES DE GAUCHE							
25	NUMAR0 - NUMERO D'ORDRE DANS LE MOIS DE PRODUCTION (UNITES / DIZAINES)							
26	NUMAR1 - MOIS DE PRODUCTION EN HEXADECIMAL (CENTAINES DU N° DE POSITION)							
27	NUMAR2 - ANNEE DE PRODUCTION DE L'ARMOIRE							
28	REPT00 - REPETITEUR DE POSITION AU NIVEAU 00							
29 à 36	REPTxx - REPETITEUR DE POSITION AU NIVEAU xx							
37	REPT15 - REPETITEUR DE POSITION AU NIVEAU 15							
	ADAPTATION A UNE CENTRALE HYDRAULIQUE SPECIFIQUE NON TYPEE (CYHYD)							
38	V4	V3	V2	V1		LIGNE	TRIANGLE	ETOILE
39	V4	V3	V2	V1		LIGNE	TRIANGLE	ETOILE
3A	V4	V3	V2	V1		LIGNE	TRIANGLE	ETOILE
3b	V4	V3	V2	V1		LIGNE	TRIANGLE	ETOILE
3C	V4	V3	V2	V1		LIGNE	TRIANGLE	ETOILE
3d	V4	V3	V2	V1		LIGNE	TRIANGLE	ETOILE
3E	V4	V3	V2	V1		LIGNE	TRIANGLE	ETOILE
3F	V4	V3	V2	V1		LIGNE	TRIANGLE	ETOILE
40	RGPT	VERSTF1	P1SFCOU	P1SFCFE	PMAFCP1	MSTPMP1	AMPSEC1	MSTPRP1
41	TP01 - TEMPO DE PORTE 1 (2 A 255 SECONDES [EN SECONDES])							
42	TREP1 - TEMPO DE REOUVERTURE DE PORTE 1 (1 A 255 SECONDES [EN SECONDES])							
43	FACE1	FACE2	NIVMHS - NIVEAU DE MISE HORS SERVICE					
44	TIRP1 - TEMPO D'INVERSION DES RELAIS DE LA PORTE1 (0 A 2,55 S. [EN 1/100 SECONDES])							
45	TFR8 - TEMPO DE FILTRAGE DES REBONDS SUR LE '8' (0 A 2,55 S. [EN 1/100 SECONDES])							
46	TVP1/2 - TEMPORISATION DE VERROUILLAGE DE PORTES 1&2 (1 A 255 S. [EN SECONDES])							
47	TIGPO1 - TEMPO D'INTEGRATEUR DE PORTE 1 (1 A 255 SECONDES [EN SECONDES])							

TABLEAU DES PARAMETRES (2/2)

Ad.	Bât. 7	Bât. 6	Bât. 5	Bât. 4	Bât. 3	Bât. 2	Bât. 1	Bât. 0
48	RCAME1 N00			PORCAB1 N00	OUAVAP1 N00	STP1OU N00	SER1I N00	OUNSIM1 N00
49 à 56	RCAME1 Nxx			PORCAB1 Nxx	OUAVAP1 Nxx	STP1OU Nxx	SER1I Nxx	OUNSIM1 Nxx
57	RCAME1 N15			PORCAB1 N15	OUAVAP1 N15	STP1OU N15	SER1I N15	OUNSIM1 N15
58	TDEMYD - TEMPO DE DEMARRAGE Y/D (0 A 6 SECONDES [EN 1/10 SECONDES])							
59	TARMVT - TEMPO D'ARRET DU MOUVEMENT (0 A 2,55 S. [EN 1/100 SEC])							
5A	TPMPVM - TEMPO DE PROLONGATION DU MVT PETITE VITESSE (0 A 0,5 S. [EN 1/100 SEC])							
5b	TYPHYD - TYPE DE CENTRALE HYDRAULIQUE							
5C		RAMDES	BASE8N		DNH		DEMDIR	TAQUET
5d		DPLX			NIVSIN	DSERVS		
5E	TRAUN0 - TEMPO DE RAPPEL AUTOMATIQUE AU NIVEAU 0 (0 A 15 MINUTES. [EN MINUTE])							
5F				STPREG	DCTQET		REGDRAL	
60		VERSTF2	P2SFCOU	P2SFCFE	PMAFCP2	MSTPMP2	AMPSEC2	MSTPRP2
61	TP02 - TEMPO DE PORTE 2 (2 A 255 SECONDES [EN SECONDES])							
62	TREP2 - TEMPO DE REOUVERTURE DE PORTE 2 (1 A 255 SECONDES [EN SECONDES])							
63	CABVID	SHTCS/	ISOCLI	*RMLIFT*		REGUL	OuAvARCli	TPRAL
64	TIRP2 - TEMPO D'INVERSION DES RELAIS DE LA PORTE 2 (0 A 2,55 S. [EN 1/100 SEC])							
67	TIGPO2 - TEMPO D'INTEGRATEUR DE PORTE 2 (1 A 255 SECONDES [EN SECONDES])							
68	RCAME2 N00			PORCAB2 N00	OUAVAP2 N00	STP2OU N00	SER2I N00	OUNSIM2 N00
69 à 76	RCAME2 Nxx			PORCAB2 Nxx	OUAVAP2 Nxx	STP2OU Nxx	SER2I Nxx	OUNSIM2 Nxx
77	RCAME2 N15			PORCAB2 N15	OUAVAP2 N15	STP2OU N15	SER2I N15	OUNSIM2 N15
	SPG4	SPG3	SPG2	SPG1	SPG4	SPG3	SPG2	SPG1
78	RF - RONFLEUR DE SURCHARGE				VSU - VOYANT DE SURCHARGE			
79	VHS - VOYANT HORS SERVICE				GONG - SORTIE GONG			
7A	INH1 - SORTIE INHIBITION				VPMP - VOYANT POMPIER			
7b					LU - LUMIERE AUTOMATIQUE			
7E	DEF N-2 - CODE DE DEFAUT 3							
7F	DEF N-3 - CODE DE DEFAUT 4							
	OPTION DISTANCE DE RALENTISSEMENT EN FONCTION DE LA T° D'HUILE							
C0	TEMPERATURE JUSQUE LAQUELLE LA DISTANCE C8 EST CHOISIE							
C1	TEMPERATURE JUSQUE LAQUELLE LA DISTANCE C9 EST CHOISIE							
C2	TEMPERATURE JUSQUE LAQUELLE LA DISTANCE CA EST CHOISIE							
C3	TEMPERATURE JUSQUE LAQUELLE LA DISTANCE CB EST CHOISIE							
C4	TEMPERATURE JUSQUE LAQUELLE LA DISTANCE CC EST CHOISIE							
C5	TEMPERATURE JUSQUE LAQUELLE LA DISTANCE CD EST CHOISIE							
C6	TEMPERATURE JUSQUE LAQUELLE LA DISTANCE CE EST CHOISIE							
C7	TEMPERATURE JUSQUE LAQUELLE LA DISTANCE CF EST CHOISIE							
	OPTION DISTANCE DE RALENTISSEMENT EN FONCTION DE LA T° D'HUILE							
C8	DISTANCE DE RALENTISSEMENT ⏀ (EN %) CHOISIE JUSQUE LA TEMPERATURE C0							
C9	DISTANCE DE RALENTISSEMENT ⏀ (EN %) CHOISIE JUSQUE LA TEMPERATURE C1							
CA	DISTANCE DE RALENTISSEMENT ⏀ (EN %) CHOISIE JUSQUE LA TEMPERATURE C2							
Cb	DISTANCE DE RALENTISSEMENT ⏀ (EN %) CHOISIE JUSQUE LA TEMPERATURE C3							
CC	DISTANCE DE RALENTISSEMENT ⏀ (EN %) CHOISIE JUSQUE LA TEMPERATURE C4							
Cd	DISTANCE DE RALENTISSEMENT ⏀ (EN %) CHOISIE JUSQUE LA TEMPERATURE C5							
CE	DISTANCE DE RALENTISSEMENT ⏀ (EN %) CHOISIE JUSQUE LA TEMPERATURE C6							
CF	DISTANCE DE RALENTISSEMENT ⏀ (EN %) CHOISIE JUSQUE LA TEMPERATURE C7							
	OPTION DISTANCE DE RALENTISSEMENT EN FONCTION DE LA T° D'HUILE							
A8	DISTANCE DE RALENTISSEMENT ⏀ (EN %) CHOISIE JUSQUE LA TEMPERATURE C0							
A9	DISTANCE DE RALENTISSEMENT ⏀ (EN %) CHOISIE JUSQUE LA TEMPERATURE C1							
AA	DISTANCE DE RALENTISSEMENT ⏀ (EN %) CHOISIE JUSQUE LA TEMPERATURE C2							
Ab	DISTANCE DE RALENTISSEMENT ⏀ (EN %) CHOISIE JUSQUE LA TEMPERATURE C3							
AC	DISTANCE DE RALENTISSEMENT ⏀ (EN %) CHOISIE JUSQUE LA TEMPERATURE C4							
Ad	DISTANCE DE RALENTISSEMENT ⏀ (EN %) CHOISIE JUSQUE LA TEMPERATURE C5							
AE	DISTANCE DE RALENTISSEMENT ⏀ (EN %) CHOISIE JUSQUE LA TEMPERATURE C6							
AF	DISTANCE DE RALENTISSEMENT ⏀ (EN %) CHOISIE JUSQUE LA TEMPERATURE C7							
	MINIBLOC							
FF	CA	CB	INS	POMP	NIV	10	8	6

TABLEAU DES ENTREES / SORTIES

= ON / REC OFF

Ad.	Bât. 7	Bât. 6	Bât. 5	Bât. 4	Bât. 3	Bât. 2	Bât. 1	Bât. 0
00	C7	C6	C5	C4	C3	C2	C1	C0
01	C15	C14	C13	C12	C11	C10	C9	C8
02								
03	M7	M6	M5	M4	M3	M2	M1	M0
04	M15	M14	M13	M12	M11	M10	M9	M8
05								
06	D7	D6	D5	D4	D3	D2	D1	M0
07	D15	D14	D13	D12	D11	D10	D9	D8
08								
09	NF7	NF6	NF5	NF4	NF3	NF2	NF1	NF0
0A	NF15	NF14	NF13	NF12	NF11	NF10	NF9	NF8
0b								
0C	SU		ED	MAN/	INS/	GM	GD	MASS/
0d			PH/	THV/DNH	RP/NHM	RG/RL	RM/RY	RD/RΔ
0E	RKISO	RZONE		PRIC	NS	SUSD	MHS	POMP/
0F				FF1	COI1	CS1/	FCFE1/	FCOU1/
10				FF2	COI2	CS2/	FCFE2/	FCOU2/
11					EXD	EXM	CAB	CAA
12				MTH/	STH/	« 10 »	« 8 »	« 6 »
13	CREP	LU/	FE1	OU1	CAM	GV/PV ou V2(VF)	DE	MO
14	V1(VF)	V0(VF)		SH8	INH2	INH1	FE2	OU2
15	DEF	GONG	FD	FM	VSU	RF	VHS	VPMP
16	QC7	QC6	QC5	QC4	QC3	QC2	QC1	QC0
17	QC15	QC14	QC13	QC12	QC11	QC10	QC9	QC8
18								
19	QM7	QM6	QM5	QM4	QM3	QM2	QM1	QM0
1A	QM15	QM14	QM13	QM12	QM11	QM10	QM9	QM8
1b								
1C	QD7	QD6	QD5	QD4	QD3	QD2	QD1	QD0
1d	QD15	QD14	QD13	QD12	QD11	QD10	QD9	QD8
1E								
1F	POS7	POS6	POS5	POS4	POS3	POS2	POS1	POS0
20	POS15	POS14	POS13	POS12	POS11	POS10	POS9	POS8
21								
22	POIDS FAIBLE - ALTITUDE DE LA CABINE							
23	POIDS FORT - ALTITUDE DE LA CABINE							
24	POSLOG - POSITION LOGIQUE DE L'APPAREIL							
28			CL					
61	V4(H)	V3(H)	V2(H)	V1(H)	ECOTAQ	L	Δ	Y
62						IGV	TACQ2	TACQ1
65	T°HUILE - TEMPERATURE D'HUILE							
	MINIBLOC							
FF	CA	CB	INS/	POMP/	NIV/ZDEVR	« 10 »	« 8 »	« 6 »

LISTE DES CODES DE DEFAUTS (1/3)

Les codes de défauts de la Série 32 (carte BG15)

La lettre située entre parenthèses précise le type de Défaut.

- (A) Signifie que le défaut est définitif et qu'il faut couper puis remettre l'alimentation pour faire une réinitialisation (RESET).
- (B) Signifie que le défaut est provisoire et donc que si la cause disparaît, la manœuvre travaille à nouveau normalement.
- (C) Signifie que le défaut est provisoire si le technicien l'a demandé en programmant l'option « défaut provisoire ». (DCOPRO - Ad.07 - Bât.06)
- (D) Signifie que le défaut peut être ignoré si le technicien l'a demandé.
- (*) signifie que le code du défaut n'est pas enregistré dans la pile de défauts. La pile de défauts de la **SERIE 32** se trouve aux paramètres adresses **00**, **01**, **7E** et **7F**, petit interrupteur de gauche vers le bas. A l'adresse **00** on trouve le dernier défaut et à l'adresse **7F** le plus ancien enregistré.

AVANT DE QUITTER LE CHANTIER, NOUS VOUS CONSEILLONS DE METTRE LA PILE DE DEFAUT A 00 AFIN DE MIEUX SURVEILLER LES PANNES.

DEFAULT N°	DESIGNATION	
-01-	DEFAUT DE MASSE.	(B)
-02-	TEMPO DE PETITE VITESSE.	(A)
-03-	TEMPO DE REVISION.	(D)
-04-	COUPURE DES SECURITES AVANT LE « 6 ».	(B)
-05-	THERMIQUE DE VENTILATION (THV).	(B)
-06-	ABSENCE REPETITIVE DU « 10 » AU RECALAGE.	(A)
-07-	ERREUR DANS LA PROGRAMMATION DES SORTIE SPG1 A SPG4.	(A)
-08-	SUSPENSION DEPART (SUSD).	(B,*)
-09-	SONDE THERMIQUE OU THERMOCONTACT DE SECURITE (STH).	(B)
-10-	INVERSION DU SENS DE ROTATION (DETECTION PAR CAPTEUR).	(A)
-11-	INTERPRETATION IMPOSSIBLE DU CAPTEUR OU FUSION DU/DES FUSIBLES FU3, FU4.	(A)
-12-	UN DES CONTACTEURS NON DECOLLE A L'ARRIVEE.	(C)
-13-	CONTACTEUR « GV » NON DECOLLE AU PASSAGE « PV ».	(C)
-14-	CONTACTEUR « PV » NON COLLE LORS DE SA COMMANDE.	(C)
-15-	CONTACTEUR « MO » OU « DE » NON COLLE LORS DE LEUR COMMANDE OU FUSION DU FUSIBLE FU9 (24R).	(C)
-16-	FIN DE COURSE HAUT POUR LA REVISION (FREV).	(B,*)

ATTENTION :

POUR TOUT REMPLACEMENT DE CARTES ELECTRONIQUE, RESPECTER LES PRECAUTIONS NECESSAIRES A L'ENVOI DE CELLES-CI (SACHET ANTISTATIQUE)

LISTE DES CODES DE DEFAUTS (2/3)

FAULT N°	DESIGNATION	
-17-	MANQUE OU INVERSION DE PHASES (PH).	(B)
-18-	RECALAGE IMPOSSIBLE PAR SUITE D'INFORMATIONS ERRONEES DU CAPTEUR.	(A)
-19-	COUPURE DU « 8 » EN MARCHE.	(B)
-20-	TEMPERATURE DE L'HUILE SUPERIEURE A 100° OU SONDE NON RACCORDEE.	(B)
-21-	ABSENCE DU « 10 ».	(B)
-22-	INTEGRATEUR DE GLISSEMENT.	(A)
-23-	COUPURE DU « 6 » EN MARCHE OU VOIR SHUNT 0V, CS EN PAROI LISSE.	(B)
-26-	COUPURE ANORMALEMENT LONGUE DU FAISCEAU A.	(A)
-27-	COUPURE ANORMALEMENT LONGUE DU FAISCEAU B.	(A)
-28-	UN DES CONTACTEURS N'EST PAS DECOLLE AU DEMARRAGE.	(C)
-29-	CONTACTEUR « GV » NON COLLE LORS DE SA COMMANDE.	(C)
-30-	CONTACTEUR « PV » COLLE LORS DE LA COMMANDE « GV ».	(C)
-31-	DEFAUT DE SURCHARGE (SU).	(B,*)
-36-	LE NIVEAU DE PRINCIPAL EST SUPERIEUR AU NIVEAU LE PLUS HAUT.	(A)
-37-	LA PROGRAMMATION DU NIVEAU SUPERIEUR EST PLUS GRANDE QUE 16 OU QUE 8 EN NIVEAUX SELECTIFS	(A)
-38-	NIVEAU DE RECALAGE, DE RAPPEL AUTOMATIQUE OU DE « MISE HORS SERVICE » PLUS ELEVE QUE LE NIVEAU SUPERIEUR.	(A)
-39-	LA TENSION SECTEUR EST TROP FAIBLE.	(B)
-40-	LA TENSION SECTEUR EST TROP IMPORTANTE.	(B)
-41-	« 8 » COUPE, PORTE AUTO FERMEE SOUS ORIENTATION.	(B)
-42-	PROGRAMMATION ERRONEE DU NOMBRE D'OPERATEURS DE PORTES (SUPERIEUR A 2).	(A)
-43-	FIN DE COURSE NECESSAIRE SUR OPERATEUR CABINE	(A)
-44-	ABSENCE DU « 10 » (OPERATEUR NUMERO 1 OU 2).	(B)
-46-	BLOCAGE PORTE N°1 EN « OUVERTURE ».	(C)
-47-	BLOCAGE PORTE N°2 EN « OUVERTURE ».	(C)
-48-	BLOCAGE PORTE N°1 EN « FERMETURE ».	(C)
-49-	BLOCAGE PORTE N°2 EN « FERMETURE ».	(C)
-50-	FONCTION « MISE HORS SERVICE » ENCLENCHEE (MHS).	(B,*)
-51-	FONCTION « PRIORITE CABINE » EN COURS (PRIC).	(B,*)
-52-	COUPURE DU « 10 » EN MARCHE.	(B)
-53-	FONCTION « POMPIER » EN COURS (POM).	(B,*)
-54-	FONCTION « NON STOP » OU « COMPLET » EN COURS (NS).	(B,*)
-55-	NON DECOLLAGE DU CONTACTEUR « ISO ».	(A)

ATTENTION :

POUR TOUT REMPLACEMENT DE CARTES ELECTRONIQUE, RESPECTER LES PRECAUTIONS NECESSAIRES A L'ENVOI DE CELLES-CI (SACHET ANTISTATIQUE)

LISTE DES CODES DE DEFAUTS (3/3)

FAULT N°	DESIGNATION	
-56-	NON COLLAGE DU CONTACTEUR « ISO » LORS DE SA COMMANDE.	(B)
-57-	DEPASSEMENT DE LA « ZONE ISO » EN MOUVEMENT « ISO ».	(A)
-58-	« POMPAGE ISO » SUPERIEURE A 6.	(B)
-59-	MOUVEMENT D'ISO SUPERIEUR A LA TEMPO ISO.	(A)
-60-	ALTITUDE MAXIMUM PROGRAMMEE TROP ELEVEE.	(A)
-61-	ERREUR DE PROGRAMMATION DES NIVEAUX.	(A)
-62-	DEFAUT CAPTEUR O03.	(A)
-63-	CABINE SIMULTANEMENT PRESENTE EN HAUT ET EN BAS OU CAPTEUR O03 NON ALIMENTE.	(A)
-64-	MANŒUVRES DE RAPPEL ET D'INSPECTION ENCLENCHEES SIMULTANEMENT.	(B)
-65-	DEFAUT DEFINITIF DE REGULATION. ALLER LIRE LE CODE DU DEFAUT SUR LE MLIFT.	
-66-	DEFAUT PROVISOIRE DE REGULATION. ALLER LIRE LE CODE DU DEFAUT SUR LE MLIFT.	
-69-	DERIVE APRES COUPURE DU DISPOSITIF HORS-COURSE DE SECURITE.	(A)
-70-	TAQUETS NON RETRACTES LORS DE LEUR COMMANDE.	(A)
-71-	TAQUETS RELACHES EN MARCHE.	(B)
-72-	TAQUETS NON RELACHES A L'ARRET.	(A)
-73-	DEFAUT DE NIVEAU D'HUILE.	(A)
-74-	NIVEAU D'HUILE MINIMUM.	(A)
-75-	NON COLLAGE DU CONTACTEUR « ETOILE » LORS DE SA COMMANDE. FUSION DE FUSIBLE FU9 (24R) OU COUPURE DU CONTACT DE SURPRESSION.	(C)
-76-	NON COLLAGE DU CONTACTEUR « TRIANGLE » LORS DE SA COMMANDE. FUSION DE FUSIBLE FU9 (24R) OU COUPURE DU CONTACT DE SURPRESSION.	(C)
-77-	NON COLLAGE DU CONTACTEUR « LIGNE » LORS DE SA COMMANDE. FUSION DE FUSIBLE FU9 (24R) OU COUPURE DU CONTACT DE SURPRESSION.	(C)
-78-	NON DECOLLAGE DU CONTACTEUR « ETOILE » OU « TRIANGLE ».	(C)
-79-	TEMPERATURE DE L'HUILE TROP ELEVEE.	(C)

ATTENTION :

POUR TOUT REMPLACEMENT DE CARTES ELECTRONIQUE, RESPECTER LES PRECAUTIONS NECESSAIRES A L'ENVOI DE CELLES-CI (SACHET ANTISTATIQUE)

LES PARAMETRES LIES A LA BANDE

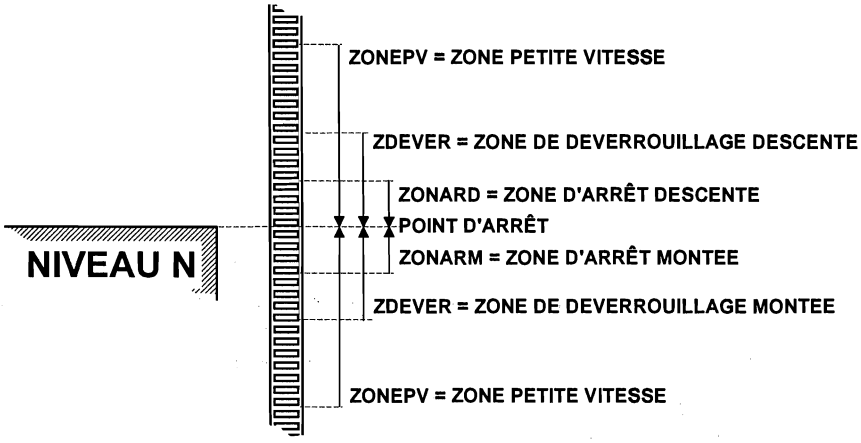

NOM	DESIGNATION	ADRESSE
ZDEVER	Zone de **DEVER**rouillage	**d4** et **d5**
ZONARM	**ZON**e d'**AR**rêt en **M**ontée	**d2**
ZONARD	**ZON**e d'**AR**rêt en **D**escente	**d3**
ZONYST	**ZON**e d'H**YST**érisis	**b6**

PARAMETRES LIES A L'ISONIVELAGE		
TPISO	Tem**P**orisation d'**ISO**nivelage	**19**
BNDISO	**B**o**ND** d'**ISO**nivelage	**bC**
ZONARI	**ZON**e d'**AR**rêt **I**sonivelage	**d7**

PARAMETRES LIES A LA DISTANCE DE RALENTISSEMENT		
DMINV2	Distance **MIN**imum pour utiliser **V2**.....	**d8** et **d9**
ZONPV1	**ZON**e **P**etite **V**itesse **1** = Distance de ralentissement **V1**	**dA** et **db**
ZONPV2	**ZON**e **P**etite **V**itesse **2** = Distance de ralentissement **V2**	**d0** et **d1**

PARAMETRES LIES AUX ALTITUDES		
ALTNIV00	**ALT**itude du **NIV**eau **00**	**81** et **80**
à	à	à
ALTNIV11	**ALT**itude du **NIV**eau **11** (Série Alpha)	**97** et **96**
...	...	...
ALTNIV15	**ALT**itude du **NIV**eau **15** (Série 32)	**9F** et **9E**
	Pour les altitudes voir page 37	

Toutes les informations contenues dans le tableau ci-dessus s'expriment en millimètres et en décimal hormis les altitudes.

Lorsqu'une information est donnée sur 2 adresses, la première adresse correspond aux chiffres des milliers et des centaines, la seconde, aux chiffres des dizaines et des unités.

Exemple : Soit une distance de ralentissement (ou Zone petite vitesse) de **800 mm** (80 cm), on pourra lire à l'adresse **d0**, **08** et à l'adresse **d1**, **00** soit **0800** millimètres.

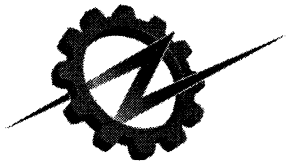

AUTINOR

Liste des

- PARAMETRES
- ENTREES
- SORTIES
- DEFAUTS

DE LA V. F

PROG. SCALAIRE

AVERTISSEMENT

Ce document est réputé exact à la date de parution. Il est lié à la version du logiciel indiquée en page de couverture, toutefois cette version peut évoluer sans influencer le contenu de la présente documentation qui pourra être modifié sans préavis.

Les informations qu'il contient ont été scrupuleusement contrôlées. Cependant ***AUTINOR*** décline toute responsabilité en cas d'erreur ou d'omission.

Si vous constatez une inexactitude ou une imprécision, si vous avez des suggestions, vous pouvez communiquer vos remarques par écrit (courrier, télécopie ou Email) à :

Société ***AUTINOR*** - Service documentation
Z.A. Les Marlières
59710 AVELIN
☎ [33] 03-20-62-56-00
[33] 03-20-62-56-41
autinor@autinor.com

TABLE DES MATIERES

EXPLICATION DES PARAMETRES (1/7).

• Adresse 000 : V0, Vitesse traînante V0.

A cette adresse, on programme la vitesse traînante qui peut également être utilisée en cas d'isonivelage.

Unité :	mètre par seconde (m/s)		
Mini :	0,005 m/s	**Maxi :**	0,2 m/s
Valeur usine :	1/10ème de V2 (m/s)		

• Adresse 001 : ISO, Vitesse d'isonivelage.

A cette adresse, on programme la vitesse de remise à niveau en cas de décalage.

Unité :	mètre par seconde (m/s)		
Mini :	0,000 m/s	**Maxi :**	< V0
Valeur usine :	0,020 m/s		

• Adresse 002 : INS, Vitesse d'inspection.

A cette adresse, on programme la vitesse d'inspection qui peut être utilisée en vitesse intermédiaire si V1 n'est pas utilisée.
Cette vitesse est prise en compte lorsque l'entrée inspection (INS/ en K30) et activée (Led VINS allumée).

Unité :	mètre par seconde (m/s)		
Mini :	0,20 m/s	**Maxi :**	0,60 m/s
Valeur usine :	0,50 m/s		

• Adresse 003 : V1, Vitesse intermédiaire V1.

A cette adresse, on programme la vitesse intermédiaire V1.

Unité :	mètre par seconde (m/s)		
Mini :	0,61 m/s	**Maxi :**	< V2
Valeur usine :	Spécificité client		

EXPLICATION DES PARAMETRES (2/7).

• Adresse 004 : V2, Grande Vitesse V2.

A cette adresse, on programme la grande vitesse.

Unité :	mètre par seconde (m/s)		
Mini :	> V1	**Maxi :**	04,00 m/s
Valeur usine :	Spécificité client		

• Adresse 006 : VSy, Vitesse synchrone.

A cette adresse, on programme la vitesse de déplacement de la cabine lorsque le moteur tourne à sa vitesse de synchronisme.

- 1500 tr/min pour un moteur 4 pôles
- 1000 tr/min pour un moteur 6 pôles

Unité :	mètre par seconde (m/s)		
Mini :	0,000 m/s	**Maxi :**	9,999 m/s
Valeur usine :	Spécificité client		

Formule :

Calcul de la vitesse synchrone pour un moteur 1500 tr/min : $VSy = \dfrac{\frac{1500}{60} \times \pi d}{\text{Rapport de Reduction} \times \text{Mouflage}}$

π = 3,14 - d = diamètre de la poulie - Mouflage = 1 ou 2 ou 4
Rapport de Réduction = Nb de tour moteur pour 1 tour de poulie.

• Adresse 008 : DV2, Distance de ralentissement en V2.

A cette adresse, on programme la distance de ralentissement nécessaire pour la grande vitesse V2.

Unité :	mètre (m)		
Mini :	0,000 m	**Maxi :**	9,999 m
Valeur usine :	Spécificité client		

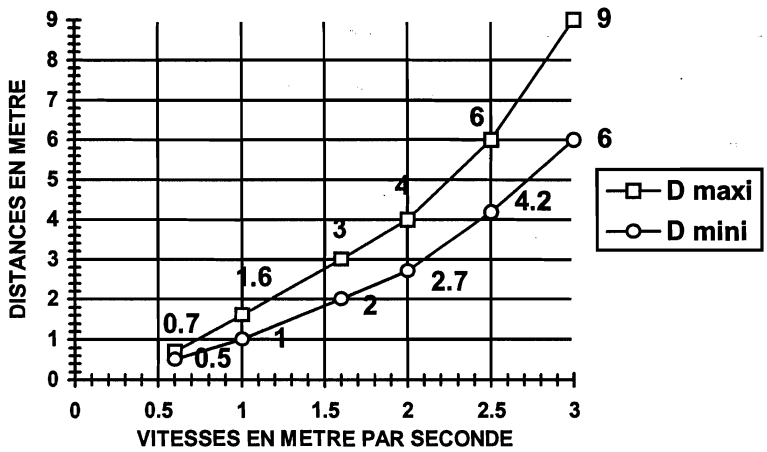

Figure 3
Valeurs de la distance de ralentissement DV2 en fonction de la Grande Vitesse

EXPLICATION DES PARAMETRES (3/7).

• Adresse 00A : Acce, Accélération.

A cette adresse, on programme le temps souhaité pour atteindre la vitesse V2.

Unité :	seconde (s)		
Mini :	02,0 s	**Maxi :**	25,5 s
Valeur usine :	03,0 s		

• Adresse 00B : FrArr, Temporisation de frein à l'arrêt.

A cette adresse, on programme le temps de stabilisation du rotor avant la retombée du frein.

Unité :	seconde (s)		
Mini :	0,30 s	**Maxi :**	0,80 s
Valeur usine :	0,5 s		

• Adresse 00C : FrDem, Temporisation de frein au démarrage.

A cette adresse, on programme le temps pendant lequel on stabilise le rotor pour que le frein se lève correctement avant le démarrage.

Unité :	seconde (s)		
Mini :	0,00 s	**Maxi :**	0,60 s
Valeur usine :	0,5 s		

• Adresse 00D : Thermi, Thermique (Intensité de déclenchement).

A cette adresse, on programme l'intensité de déclenchement du relais thermique électronique. (depuis la version de programme V02)

Unité :	Ampère (a)		
Mini :	..... a	**Maxi :**	..... a
Valeur usine :	Spécificité client		

Le relais de protection thermique déclenche si le Courant moteur (I_{MOT}) > Courant thermique (I_{TH}) pendant un temps > 3,5 secondes ou si $I_{MOT} > 1,5\ I_{TH}$.

I_{MOT} peut être visualisé à l'adresse 108 page 125.

EXPLICATION DES PARAMETRES (4/7).

• Adresse 00E : Opt, Option.

Bit 7 : ML220V, MLIft 220V.

00E Opt 10000000

On programme le Bit 7 à 1 lorsqu'on utilise la Variation de Fréquence Vectorielle sur un **réseau triphasé 220V**.

On programme le Bit 7 à 0 lorsqu'on utilise la Variation de Fréquence Vectorielle sur un **réseau triphasé 400V**.

Bit 6 : D65°, Défaut T°>65°.

00E Opt 01000000

On programme le Bit 6 à 1 pour augmenter le seuil de détection de température du radiateur à 65°C au lieu de 60°C.

On programme le Bit 6 à 0 pour rester à un seuil de détection de 60°C.

Bit 5 : Non utilisé.

00E Opt 00100000

Bit 4 : RETSEC, Retard sur contacteur sécurité.

00E Opt 00010000

On programme le Bit 4 à 1 lorsqu'on souhaite filtrer les rebonds des contacts du contacteur S au démarrage quand ceux-ci sont utilisés en coupure d'alimentation du moteur.

On programme le Bit 4 à 0 lorsque aucun contact de S n'est utilisé dans la commande moteur.

Bit 3 : MLI, V.F. + ARMOIRE « NON AUTINOR ».

00E Opt 00001000

On programme le Bit 3 à 1 lorsqu'on souhaite associer le variateur de fréquence VF SCALAIRE à une armoire autre qu'AUTINOR.

On programme le Bit 3 à 0 lorsqu'on souhaite associer le variateur de fréquence VF SCALAIRE à une armoire AUTINOR fonctionnant avec le sélecteur à bande.

Bit 2 : BATERI, Secours sur batterie.

00E Opt 00000100

On programme le Bit 2 à 1 lorsqu'on active le système de secours pour la remise à niveau à l'aide de batteries. Cette option nécessite une alimentation de secours supplémentaire. En cas d'utilisation de cette option, on utilise la vitesse V0 pour la remise à niveau et donc cette vitesse doit être programmée au maximum à 10% de la vitesse nominale (V2)

Bit 1 : NOBAND, Non Bande.

00E Opt 00000010

On programme le Bit 1 à 1 lorsqu'on ne dispose pas de la bande et du capteur O03. Dans ce cas, Une vérification tachymétrique de la grande vitesse est nécessaire.

On programme le Bit 1 à 0 lorsqu'on souhaite utiliser l'information de vitesse provenant de la bande Alu et du capteur O03.

EXPLICATION DES PARAMETRES (5/7).

Bit 0 : IG, Intégrateur.

00E Opt **00000001**

On programme le Bit 0 à 1 lorsqu'on souhaite activer l'intégrateur de glissement du variateur de fréquence et lorsque la bande est installée.

On programme le Bit 0 à 0 dans le cas contraire.

La temporisation d'intégrateur est variable en fonction de la vitesse
(0.10 m/s => 2.5 s - 1.6 m/s => 0.3s)

• Adresse 010 : Modele, Modèle de Variateur de Fréquence.

A cette adresse, on programme le modèle de variateur de fréquence VF SCALAIRE sur lequel on travaille. Voir l'autocollant sur le Plexi ou l'étiquette sur le capteur de courant.

Unité :	sans		
Mini :	2	**Maxi :**	9
Valeur usine :	Spécificité client		

• Adresse 012 : IFlux, Courant de flux maximum.

A cette adresse, on programme le courant de flux. Normalement, ce courant est celui mesuré moteur à vide à 1500 tr/mn. Cette mesure est rarement réalisable sur chantier, une méthode « empirique » consiste à programmer le nombre de chevaux lus sur la plaque moteur.

Exemple :

Vous lisez **12 CV** sur la plaque moteur ⇒ vous programmez **12,0**
Vous lisez **12 kW**, transformez en chevaux, 12 / 0,736 = **16,3** ⇒ vous programmez **16,3**

Unité :	Ampère (a)		
Mini :	000,1 a	**Maxi :**	999,9 a
Valeur usine :	Spécificité client		

• Adresse 014 : IFdem, Courant de flux au démarrage.

A cette adresse, on programme le courant de flux au démarrage qui doit être compris entre une valeur mini égale à la valeur de ***IFlux*** (Ad.012) et une valeur maxi égale à **2 fois** la valeur de ***IFlux*** (Ad.012). Plus le Courant de flux au démarrage est élevé, plus le Couple au démarrage sera élevé. Le paramètre IFdem entraîne la diminution des vibrations moteur à basse fréquence.

Unité :	Ampère (A)		
Mini :	000,1 A	**Maxi :**	999,9 A
Valeur usine :	Spécificité client		

Donc en reprenant notre exemple précédent :

Pour IFlux = **12.0** : Valeur mini de **IFdem = 12** est Valeur maxi de **IFdem = 24**
Pour IFlux = **16.3** : Valeur mini de **IFdem = 16.3** est Valeur maxi de **IFdem = 32.6**

EXPLICATION DES PARAMETRES (6/7).

• Adresse 016 : Gliss, Glissement moteur.

A cette adresse, on programme le glissement du moteur.

Exemple de calcul du glissement : Pour un moteur 4 pôles, 50 Hz, qui tournerait donc à 1500 tr/mn sans glissement, sur la plaque moteur, vous lisez 1380 tr/mn,

le glissement sera $\frac{1500 - 1380}{1500}$ = **0,08 soit 8%** ⇒ Programmez 08,0 %

Unité :	pourcentage (%)		
Mini :	02,0 %	**Maxi :**	20,0 %
Valeur usine :	Spécificité client		

Si le nombre de tours n'est pas précisé, aidez vous du tableau ci-dessous après avoir calculer le rapport **Id / In** : (courant de démarrage / courant nominal)

Id / In	Gliss Ad 016
2,5	10 %
3,5	8 %
4	5 %
5	3 %

ATTENTION :

Une valeur trop importante peut provoquer des oscillations. Afin de remédier à ce problème, diminuer la valeur du glissement (2% minimum)

• Adresse 017 : FTmax, Fréquence pour tension Maximum.

A cette adresse, on programme la fréquence associée au moteur.

Unité :	Hertz (Hz)		
Mini :	50 Hz	**Maxi :**	60 Hz
Valeur usine :	Spécificité client		

• Adresse 018 : Tdema, Tension minimum au démarrage.

A cette adresse, on programme le pourcentage de tension pour obtenir le courant de démarrage souhaité (5%).

Unité :	pourcentage (%)		
Mini :	... %	**Maxi :**	... %
Valeur usine :	005 %		

Le courant Iflux étant réguler en interne par la VF SCALAIRE, le paramétrage à 5% solutionne 98% des cas.

• Adresse 01A : GLIV0, Glissement en V0. en %

Ce paramètre permet la gestion du couple en V0 de façon a améliorer la précision d'arrêt sans intervenir sur le fonctionnement général du moteur.

Unité :	pourcentage (%)		
Mini :	Gliss (en%)	**Maxi :**	Gliss + 25%
Valeur usine :	000 %		

EXPLICATION DES PARAMETRES (7/7).

• Adresse 027 : Pays, Langue de communication.

A cette adresse, on choisit la langue de communication qui sera utilisée sur l'outil de programmation VEC03.

Choix possible : France, English, Deutsch *, Español

* En Allemagne, la vitesse d'inspection peut monter jusque 0,80 m/s et la vitesse de nivelage jusque 0,50 m/s.

• Adresse 034 : Dem, Nombre de démarrages. => 0 0 0 0 x x x x

A cette adresse, on peut lire le nombre de démarrages effectués par l'ascenseur et modifier les 4 bits de poids fort.

• Adresse 036 : Dem, Nombre de démarrages. => x x x x 0 0 0 0

A cette adresse, on peut lire le nombre de démarrages effectués par l'ascenseur et modifier les 4 bits de poids faible.

• Adresse 041 : Test, Test transistor.

A cette adresse, on peut écrire 55 afin de vérifier la commande des transistors.

Toutes les Leds passent au rouge lorsque tout va bien.

• Adresse 042 : Prog, Type de Programme.

A cette adresse, on peut lire le programme sélectionné.

SCA (SCAlaire), **VEC** (VECtoriel), **ARB** (ARBre lent)

• Adresse 043 : TMan, Type de Manœuvre.

A cette adresse, on peut lire le type de manœuvre associée à la VF SCALAIRE.

Normal (Armoire AUTINOR ou avec carte d'interface VEC06),
1Vit (Armoire 1 vitesse), **2Vit** (Armoire 2 vitesses)

• Adresse 044 : Mcode, Mémoire du N° de code.

A cette adresse, on peut mémoriser un numéro de code personnel à programmer contre toute intervention fortuite. L'équipement est paramétré d'origine avec le code usine **0000** permettant un accès complet et permanent à l'ensemble des paramètres.

Après la programmation de votre code (n'oubliez pas de le noter), l'adresse **044** disparaît.

Si vous souhaitez modifier les paramètres entrez votre code à l'adresse **046**.

• Adresse 046 : Code, Code d'accès.

A cette adresse, entrez votre code pour déverrouiller l'adresse **044** afin de modifier les paramètres et / ou changer le code mémorisé.

EXPLICATION DES ENTREES (1/2)

• Adresse 100 : En1, Entrées 0 à 7.

Bit 7 : Non utilisé. — 100 En1 10000000

Bit 6 : V2, Vitesse V2. (Grande vitesse) — 100 En1 01000000

Il nous indique l'état de l'entrée demande de vitesse **V2**.
Le Bit **6** est **allumé** lorsqu'il y a demande de déplacement en vitesse **V2**.
Le Bit **6** est éteint dans le cas contraire.

Bit 5 : V1, Vitesse V1. (Vitesse intermédiaire) — 100 En1 00100000

Il nous indique l'état de l'entrée demande de vitesse **V1**.
Le Bit **5** est **allumé** lorsqu'il y a demande de déplacement en vitesse **V1**.
Le Bit **5** est éteint dans le cas contraire.

Bit 4 : V0, Vitesse V0. (Vitesse traînante) — 100 En1 00010000

Il nous indique l'état de l'entrée demande de vitesse **V0**.
Le Bit **4** est **allumé** lorsqu'il y a demande de déplacement en vitesse **V0**.
Le Bit **4** est éteint dans le cas contraire.

Bit 3 : INS, Vitesse d'inspection. — 100 En1 00001000

Il nous indique l'état de l'entrée **inspection**.
Le Bit **3** est **allumé** lorsqu'il y a demande de **mouvement en inspection**.
Le Bit **3** est éteint dans le cas contraire.

Bit 2 : VISO, Vitesse d'isonivelage. — 100 En1 00000100

Il nous indique l'état de l'entrée **isonivelage**. (VISO+ & VISO-)
Le Bit **2** est **allumé** lorsqu'il y a une demande de **mouvement en isonivelage**.
Le Bit **2** est éteint dans le cas contraire.

Bit 1 : DE, Commande orientation Descente. — 100 En1 00000010

Il nous indique l'état de l'entrée orientation **Descente**.
Le Bit **1** est **allumé** lorsqu'il y a demande de **mouvement en Descente**.
Le Bit **1** est éteint dans le cas contraire.

EXPLICATION DES ENTREES (2/2)

Bit **0** : **MO**, Commande orientation Montée. 100 En1 **00000001**

Il nous indique l'état de l'entrée orientation **Montée**.
Le Bit **0** est **allumé** lorsqu'il y a demande de **mouvement en Montée**.
Le Bit **0** est éteint dans le cas contraire.

- Adresse **102** : **En2**, Entrées 0 à 7.

Bit **7** : Non utilisé. 102 En2 **10000000**

Bit **6** : Non utilisé. 102 En2 **01000000**

Bit **5** : **CCL**, Contrôle Contacteur Ligne. 102 En2 **00100000**

Il nous indique l'état de l'entrée Contrôle Contacteur Ligne.
Le Bit **5** est **allumé** lorsque le contacteur **Ligne** est au **repos**.
Le Bit **5** est éteint lorsque le contacteur **Ligne** est **collé**.

Bit **4** : **CCS**, Contrôle Contacteur Sécurité. 102 En2 **00010000**

Il nous indique l'état de l'entrée Contrôle Contacteur Sécurité.
Le Bit **4** est **allumé** lorsque le contacteur **Sécurité** est au **repos**.
Le Bit **4** est éteint lorsque le contacteur **Sécurité** est **collé**.

Bit **3** : Non utilisé. 102 En2 **00001000**

Bit **2** : Non utilisé. 102 En2 **00000100**

Bit **1** : **CAA**, Capteur O03 - Faisceau **A**. 102 En2 **00000010**

Il nous indique l'état du faisceau **A** (Faisceau supérieur) du capteur O03.
Le Bit **1** est **allumé** lorsque le faisceau **A** est **coupé**.
Le Bit **1** est éteint lorsque le faisceau **A** n'est **pas coupé**.

Bit **0** : **CAB**, Capteur O03 - Faisceau **B**. 102 En2 **00000001**

Il nous indique l'état du faisceau **B** (Faisceau inférieur) du capteur O03.
Le Bit **0** est **allumé** lorsque le faisceau **B** est **coupé**.
Le Bit **0** est éteint lorsque le faisceau **B** n'est **pas coupé**.

EXPLICATION DES SORTIES.

• Adresse 101 : Sor, Sorties 0 à 7.

Bit 7 : RISO, Relais défaut isonivelage.

101 Sor 10000000

Il nous indique l'état de la sortie activant le **relais défaut isonivelage**.
Le bit **7** est **allumé** lorsque la sortie est activée pour commander le relais défaut.
Le bit **7** est éteint dans le cas contraire.

Bit 6 : FR, Non utilisé

101 Sor 01000000

Bit 5 : DFP, Relais Défaut. (PROVISOIRE).

101 Sor 00100000

Il nous indique l'état de la sortie activant le **relais Défaut**.
Le bit **5** est **allumé** lorsque la sortie est activée pour commander le relais de défaut.
Le bit **5** est éteint dans le cas contraire.

Bit 4 : DFI, Relais Défaut (DEFINITIF).

101 Sor 00010000

Il nous indique l'état de la sortie activant le **relais Défaut**.
Le bit **4** est **allumé** lorsque la sortie est activée pour commander le relais de défaut.
Le bit **4** est éteint dans le cas contraire.

Bit 3 : STOPR, Stop régulation

101 Sor 00001000

Il nous indique si la régulation est active ou non.
Le bit **3** est **allumé** lorsque la régulation est à l'arrêt.
Le bit **3** est à 0 dans le cas contraire.

Bit 2 : VENT, Relais Ventilation.

101 Sor 00000100

Il nous indique l'état de la sortie activant le **relais de ventilation** (VENT).
Le Bit **2** est **allumé** lorsque la sortie est activée pour commander le relais Ventilation.
Le Bit **2** est éteint dans le cas contraire.

Bit 1 : S, Relais Sécurité.

101 Sor 00000010

Il nous indique l'état de la sortie activant le **relais Sécurité** (S).
Le Bit **1** est **allumé** lorsque la sortie est activée pour commander le relais sécurité.
Le Bit **1** est éteint dans le cas contraire.

Bit 0 : L, Relais Ligne.

101 Sor 00000001

Il nous indique l'état de la sortie activant le **relais Ligne** (L).
Le Bit **0** est **allumé** lorsque la sortie est activée pour commander le relais Ligne.
Le Bit **0** est éteint dans le cas contraire.

EXPLICATION DES VARIABLES (1/2)

• Adresse 103 : T°, Température du radiateur en degré Celsius (°)

A cette adresse, on peut lire la température du radiateur de refroidissement des transistors de puissance.

• Adresse 104 : TCont, Tension continue des condensateurs en Volt (V)

A cette adresse, on peut lire la tension aux bornes des condensateurs sur le bus continu.

• Adresse 108 : Imot, Intensité moteur en Ampère (A)

A cette adresse, on peut lire le courant efficace circulant dans chaque phase moteur.

• Adresse 10A : DV0, Distance d'arrêt en V0 en mètre (m)

A cette adresse, on peut lire la distance nécessaire pour faire « l'arrondi » de la vitesse traînante V0 à la vitesse nulle.

• Adresse 10B : Diso, Distance d'arrêt en Isonivelage en mètre (m)

A cette adresse, on peut lire la distance nécessaire pour faire « l'arrondi » de la vitesse d'isonivelage VISO à la vitesse nulle.

• Adresse 10C : DIns, Distance de ralentissement en vitesse d'inspection en mètre (m)

A cette adresse, on peut lire la distance de ralentissement associé à la vitesse d'inspection VINS.

• Adresse 10E : DV1, Distance de ralentissement en vitesse V1 en mètre (m)

A cette adresse, on peut lire la distance de ralentissement associé à la vitesse intermédiaire V1.

• Adresse 110 : Fre, Fréquence envoyée au moteur en Hertz (Hz)

A cette adresse, on peut lire la fréquence instantanée appliquée au moteur.

• Adresse 112 : Con, Consigne / référence en Hertz (Hz)

A cette adresse, on peut lire la consigne à suivre.

EXPLICATION DES VARIABLES (2/2)

- Adresse **114** : **Vt**, Vitesse ascenseur en mètre par seconde (m/s)

A cette adresse, on peut lire la vitesse instantanée de la cabine.

- Adresse **118** : **Recup**, Récupération d'énergie en pourcentage (%)

A cette adresse, on peut lire le pourcentage d'énergie consommé dans les *x* résistances de récupération. (*x* = nb de résistance de récupération suivant modèle)

- Adresse **11A** : **Tmot**, Tension d'alimentation moteur en pourcentage (%)

A cette adresse, on peut lire la tension d'alimentation appliquée au moteur.

- Adresse **120** : **GD**, Gradient de décélération en vitesse V2 en mètre seconde carré (m/s²)

A cette adresse, on peut lire le gradient (pente) de décélération associé aux différentes vitesses.

- Adresse **122** : **DRal**, Distance de ralentissement en mètre (m)

A cette adresse, on peut lire la distance de ralentissement restant à parcourir.

- Adresse **12A** : **I Cap1**, Intensité capteur 1 sans unité

A cette adresse, on peut lire l'information donnée par le capteur de courant 1

Remarque : A l'arrêt, l'information doit être comprise entre 500 et 524.

- Adresse **12E** : **I Cap3**, Intensité capteur 3 sans unité

A cette adresse, on peut lire l'information donnée par le capteur de courant 3.

Remarque : A l'arrêt, l'information doit être comprise entre 500 et 524.

TABLEAU DES PARAMETRES DE LA REGULATION (1/2)

ADR.	NOM	DESIGNATION	VALEURS MINI	VALEURS MAXI	VALEURS USINE	VALEURS FINALES	PAGE
000	V0	Vitesse traînante	0,005	0,2	1/10 de V2 en m/s		115
001	Iso	Vitesse d'isonivelage	0,000	< V0	0,020 m/s		115
002	Ins	Vitesse d'inspection	0,20	0,60	0,50 m/s		115
003	V1	Vitesse intermédiaire	0,61	< V2	0,61 m/s		115
004	V2	Grande vitesse	> V1	04,00	*Spécificité client* (m/s)		116
006	VSy	Vitesse synchrone	0,000	9,999	*Spécificité client* (m/s)		116
008	DV2	Distance de ralentissement en V2	0,000	9,999	*Spécificité client* (m)		116
00A	Acce	Incrément d'Accélération	02,0	25,5	3,0 s		117
00B	FrArr	Tempo de stabilisation du Frein à l'Arrêt	0,30	0,80	0,5 s		117
00C	FrDem	Tempo collage Frein au Démarrage	0,00	0,60	0,5 s		117
00D	Thermi	Thermique moteur (A)			*Spécificité client* (A)		117
00E	Opt	OPTION => *Voir ci-dessous*			*Spécificité client*		118
00F	RgT°	Réglage température			4°C		
010	Modele	Modèle de MLIFT	2	9	*Spécificité client*		119
011	Tmor	Temps d'inter-commutation des IGBT			1,5 µs		
012	IFlux	Courant de flux maximum en 0,1A	000,1	999,9	Nombre de chevaux (A)		119
014	IFmin	Courant de flux minimum en 0,1A	000,1	999,9	IFlux < x < 2 IFlux = (A)		119
016	Gliss	Glissement moteur en %	02,0	20,0	$\frac{1500 - RPM}{1500} \times 100 = \%$		120
017	FTmax	Fréquence pour tension maximum du moteur			050 Hz		120
018	T Dema	Tension minimum au démarrage en %			005 %		120
019	FMinD	Fréquence Mini Démarrage	0	2,50	0,10 Hz		
01A	GLIV0	Réglage du glissement en V0	Gliss (Ad.016)	Gliss + 25%			
027	Pays	PAYS pour langage de l'outil de diagnostique.			F GB D SP		121

* Détail du paramètre Opt - OPTion - Adresse 00E - Page 118

Adresse	Nom	Bit 7	Bit 6	Bit 5	Bit 4	Bit 3	Bit 2	Bit 1	Bit 0
00E	Opt	ML220V	DFT65°		RETSEC	MLI	BATERI	NOBAND	IG
VALEURS USINE		0	0		0	1 ou 0	0	1 ou 0	1 ou 0
VALEURS FINALES									

TABLEAU DES PARAMETRES DE LA REGULATION (2/2)

Adresse	Nom	Désignation	Valeurs mini	Valeurs maxi	Valeurs usine		Valeurs Finales
028	PileDef	Pile de défaut 1					
029	PileDef	Pile de défaut 2					
02A	PileDef	Pile de défaut 3					
02B	PileDef	Pile de défaut 4					
02C	PileDef	Pile de défaut 5					
02D	PileDef	Pile de défaut 6					
02E	PileDef	Pile de défaut 7					
02F	PileDef	Pile de défaut 8					
030	PileDef	Pile de défaut 9					
031	PileDef	Pile de défaut 10					
034	Dem	Nombre de démarrage (modification poids fort)	0000	9999	0000xxxx		121
036	Dem	Nombre de démarrages (modification poids faible)	0000	9999	xxxx0000		121
038	Visu1 *	Adresse de la **VISU** n° **1**			PROGRAMMATION	F910	
03A	Visu2 *	Adresse de la **VISU** n° **2**			DES COURBES	F912	
03C	Visu3 *	Adresse de la **VISU** n° **3**			VISUALISEES	F904	
03E	Visu4 *	Adresse de la **VISU** n° **4**			SUR LE P.C.	F908	
040	HinTen	Inhibition du contrôle tension			00		
041	Test	Test I.G.B.T.			00		121
042	Prog	Type de programme			SCA		121
043	TMan	Type de manœuvre de commande			*Spécificité client* Normal, 1 Vit, 2 Vit		121
044	Mcode	Mémoire du numéro de code			0000		121
046	Code	Entrée du numéro de code			0000		121

* Il est possible de visualiser les paramètres, les entrées / sorties, les variables ainsi que les courbes de fonctionnement sur un P.C. moyennant une carte d'interface P313 + un programme VISU P.C.

Pour ce faire, raccorder l'ensemble et appuyer sur les **2 boutons extrêmes** du boîtier **VEC03** afin de faire apparaître sur l'afficheur " **LECTURE PARAM.** "

Appuyer de nouveau sur les 2 boutons extrêmes en fin de Visu PC.

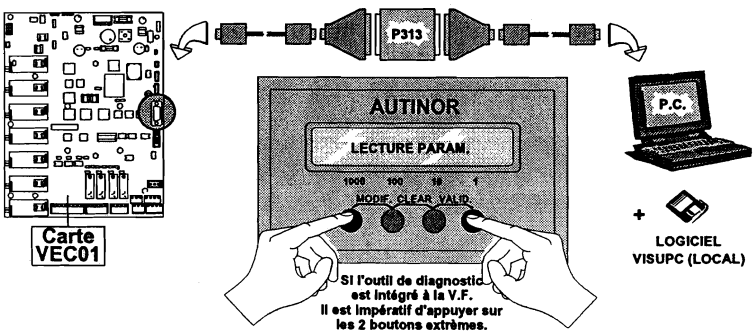

Il est possible de visualiser :

- La courbe théorique (consigne) :..... F912
- La courbe réelle : F910
- La tension condensateur sur le bus continu : F904
- Le courant moteur efficace :..... F908

TABLEAU DES ENTREES / SORTIES DE LA REGULATION

Adresse	Nom	Bit 7	Bit 6	Bit 5	Bit 4	Bit 3	Bit 2	Bit 1	Bit 0
		ENTrées							
100	**En1**		V2	V1	V0	INS	VISO	DE	MO
		SORties							
101	**Sor**	RISO	FR	DFP	DFI	STOPR	VENT	S	L
		ENtrées**2**							
102	**En2**			CCL	CCS			CAA	CAB
103	**T°**	**T**empérature radiateur (°C)							
104	**TCond**	**T**ension **COND**ensateur (v)							
108	**Imot**	**I**ntensité **MOT**eur (A)							
10A	**DV0**	**D**istance d'arrêt **V0** (m)							
10B	**Diso**	**D**istance d'arrêt **ISO** (m)							
10C	**DIns**	**D**istance de ralentissement en vitesse **INS**pection (m)							
10E	**DV1**	**D**istance de ralentissement en vitesse **V1** (m)							
110	**Fre**	**FRE**quence envoyée au moteur (Hz)							
112	**Con**	**CON**signe / référence (Hz)							
114	**Vt**	**V**i**T**esse ascenseur (m/s)							
116	**Codeur**	**CODEUR** incrémental							
118	**Recup**	**RECUP**ération d'énergie (%)							
11A	**TMot**	**T**ension d'alimentation **MOT**eur (%)							
120	**GD**	**G**radient de **D**écélération en vitesse V2 (m/s²)							
122	**DRal**	**D**istance de **RAL**entissement (m)							
12A	**I Cap1**	**I**ntensité **CAP**teur **1**							
12C	**I Cap2**	**I**ntensité **CAP**teur **2** *(si VEC02M)*							
12E	**I Cap3**	**I**ntensité **CAP**teur **3**							

LISTE DES CODES DE DEFAUTS

LES CODES DE DEFAUT DU VARIATEUR DE FREQUENCE (carte VEC01).

La pile de défauts du variateur de fréquence se trouve aux adresses **28**, **29**, **2A**, **2B**, **2B**, **2C**, **2D**, **2E**, **2F**, **30** et **31**. A l'adresse **28** on trouve le dernier défaut et à l'adresse **31** le plus ancien enregistré.

AVANT DE QUITTER LE CHANTIER, NOUS VOUS CONSEILLONS DE METTRE LA PILE DE DEFAUT A 00 AFIN DE MIEUX SURVEILLER LES PANNES.

N°défaut	Signification	Visualisation
-00-	FONCTIONNEMENT CORRECT	Pas de défaut
-10-	INVERSION DU SENS DE ROTATION. (DETECTION PAR CAPTEUR)	Inversion phase
-11-	CONSEQUENCE D'UN CHANGEMENT D'ETAT SIMULTANE DES SIGNAUX A ET B	Défaut capteur
-22-	PERTE DE LA REFERENCE V2 SANS RETOUR LECTURE CAPTEUR.	Intégrateur
-52-	COUPURE DU " 10 " EN MARCHE. (CHAINE DES SECURITES)	Coupure du 10 en marche
-62-	DEFAUT CAPTEUR O03.	Comptage capteur irrationnel
-77-	NON COLLAGE DU CONTACTEUR « LIGNE ».(PROG. VSCV02)	Non collage contacteur L
-78-	NON COLLAGE DU CONTACTEUR « SECURITE ».(PROG. VSCV02)	Non collage contacteur SEC
-80-	ABSENCE DE TENSION CONDENSATEUR (tc) LORS DU DEPART OU TENSION < 450V AU DEMARRAGE	Tension < 450 v au démarrage
-81-	COURANT MOYEN SUPERIEUR A LA PUISSANCE AUTORISEE	Thermique
-82-	VITESSE REELLE SUPERIEURE DE 15% A LA VITESSE NOMINALE VN PROGRAMMEE.	Vitesse > 115% de la vitesse nominale
-83-	VITESSE D'INSPECTION SUPERIEURE A 0,60 M/S.	Vitesse > 0.6 ms en inspection
-84-	VITESSE D'ISONIVELAGE SUPERIEURE A 0,30 M/S.	Vitesse > 0.3 ms en isonivelage
-85-	TENSION DE RECUPERATION SUPERIEURE A 650 VOLT. (DEFAUT DU CIRCUIT DE FREINAGE).	Récupération
-86-	ABSENCE DE TENSION LORS DE LA COMMANDE DE MOUVEMENT. (FUSIBLE OU NON COLLAGE DES CONTACTEURS).	Absence de tension en marche
-87-	NON DECOLLAGE DU CONTACTEUR " LIGNE ".	Non décollage du contacteur
-88-	COMMANDE " MONTEE " ET " DESCENTE " SIMULTANEE.	Montée descente Simultanée
-89-	TEMPERATURE DU RADIATEUR SUPERIEURE A 40 °.	T° Radiateur
-90-	COURANT ONDULEUR SUPERIEUR AU COURANT MAX. TRANSISTOR.	Surintensité secteur
-91-	DEFAUT DU TRANSISTOR N°1 DU HAUT.	I.G.B.T. N°1
-92-	DEFAUT DU TRANSISTOR N°2 DU HAUT.	I.G.B.T. N°2
-93-	DEFAUT DU TRANSISTOR N°1 DU MILIEU.	I.G.B.T. N°3
-94-	DEFAUT DU TRANSISTOR N°2 DU MILIEU.	I.G.B.T. N°4
-95-	DEFAUT DU TRANSISTOR N°1 DU BAS.	I.G.B.T. N°5
-96-	DEFAUT DU TRANSISTOR N°2 DU BAS.	I.G.B.T. N°6
-97-	DEFAUT DU TRANSISTOR DE RECUPERATION.	I.G.B.T. RECUP
-98-	PENTE (PT) NON ADAPTEE A VN - DEFAUT DE PARAMETRAGE.	Paramétrage
-99-	DEFAUT D'ECRITURE DANS L'E²ROM.	Ecriture Eerom
-100-	INTENSITE MOTEUR SUPERIEURE A L'INTENSITE MAXIMALE	I moteur > Max
-101-	DEFAUT CODEUR INCREMENTAL.	Défaut Codeur
-102-	VITESSE CODEUR +/-15% CONSIGNE.	Vitesse Codeur +/- 15% Consigne
-103-	DEFAUT ARMOIRE EN APPROCHE DIRECTE.	Arrêt MLIFT sur mouvement V0
-104-	CAPTEUR DE COURANT NON CONNECTE	Non connecte
AUTRE	DEFAUT NON PROGRAMME.	Non programme

ATTENTION :
POUR TOUT REMPLACEMENT DE CARTES ELECTRONIQUES, RESPECTER LES PRECAUTIONS NECESSAIRES A L'ENVOI DE CELLES-CI (SACHET ANTISTATIQUE)

LOCALISATION DES BORNIERS (1/2)

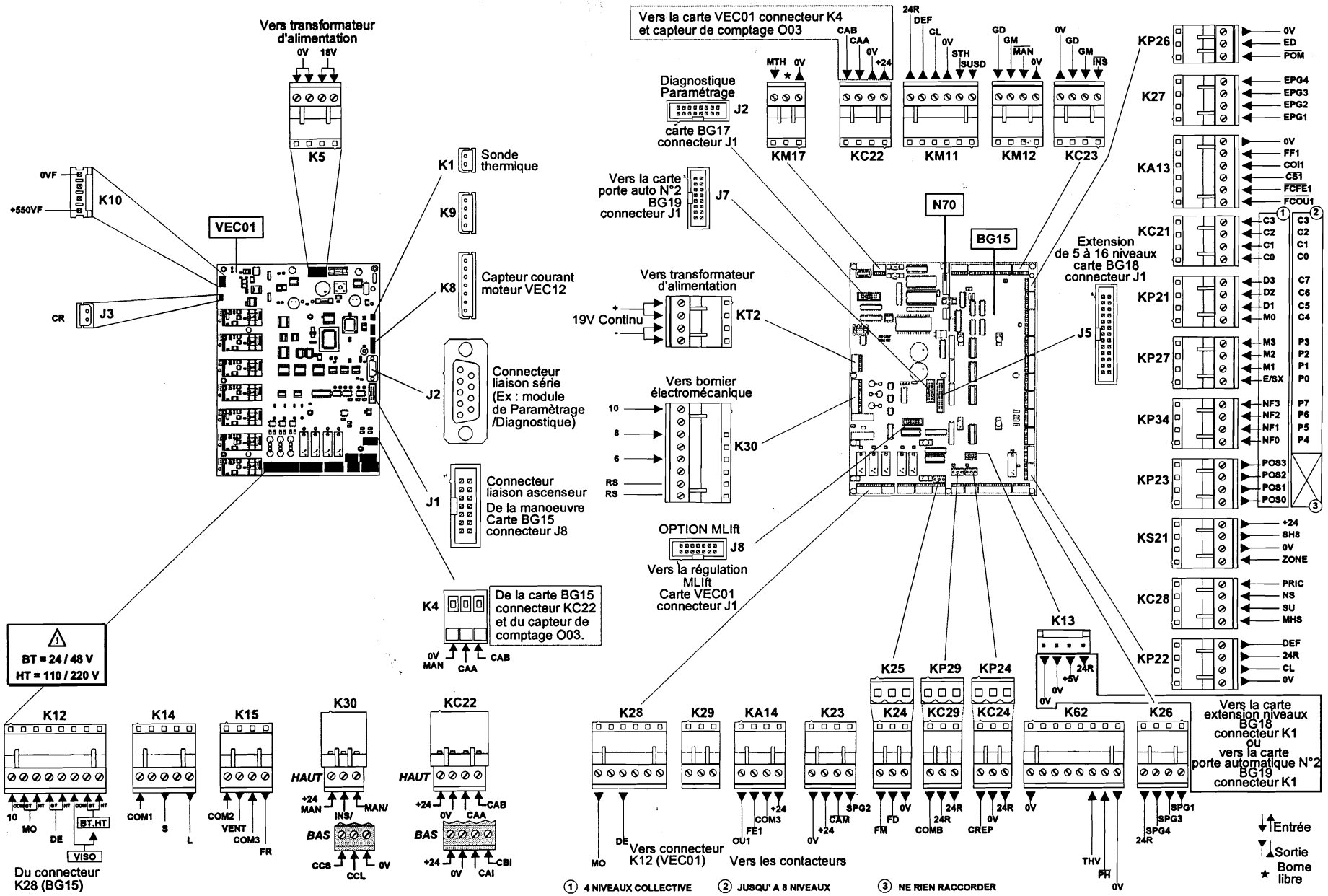

LOCALISATION DES ELEMENTS ET ROLE DES FUSIBLES (2/2)

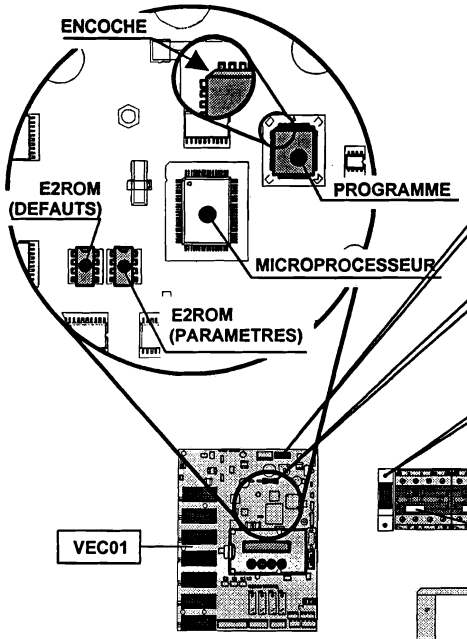

FU1
PROTECTION DE L'ALIMENTATION DE L'ELECTRONIQUE ET DE LA SIGNALISATION
2A-250 V dim: 5 X 20 TEMPORISE

FUSIBLE DE RECHANGE
pour FU1
2A-250V dim: 5x20 TEMPORISE

FU+
PROTECTION DE LA TENSION CONTINUE PAR PROTISTOR® SUIVANT LE MODELE D'EQUIPEMENT (VOIR TABLEAU CI-DESSOUS)
⚠ La positon de FU+ dépend du Modèle

CONTACTEURS DE PUISSANCE

FILTRE SECTEUR TRIPHASE
380 V dim: 6 X 32

	GE 32	LA 32 - TB 191
L1P	6A	4A
L2P	6A	4A
L3P	2A	2A

VEC12
CAPTEUR DE COURANT
Si vous deviez être amené à changer le capteur de courant il est IMPERATIF pour le raccorder de suivre un chemin de câblage identique

FuVe
PROTECTION DU VENTILATEUR DE REFROIDISSEMENT DES TRANSISTORS
0,5A-250 V dim: 5 X 20 RAPIDE

L1P-L2P
PROTECTION DES PHASES DE L'EQUIPEMENT
4A-380V dim: 8,5 x 31,5

L3P
PROTECTION DE LA 3ème PHASE POUR L'OPTION DU RELAIS DE PHASE
2A-380V dim: 8,5 x 31,5

FU2, FU3
PROTECTION DE LA TENSION CONTINUE (frein, came, électrovannes ...)
250V dim: 5 X 20 TEMPORISES
Pour transformateurs de type 1 ou 2
T1=5A / T2= 2A

FU1
PROTECTION DE L'ALIMENTATION DE L'EQUIPEMENT
5A-250 V dim: 5 X 20 TEMPORISE

FU4
PROTECTION DE L'ALIMENTATION DE LA CHAINE DES SECURITES
2A-250 V dim: 5 X 20 TEMPORISE

LED ROUGE
VISUALISATION DE LA PRESENSE DE LA TENSION REDRESSEE DE L'ELECTRONIQUE (CARTE PRINCIPALE)

FUSIBLE DE RECHANGE
pour FU4.
pour FU2 & FU3 si transformateur Type 2
2A-250V dim: 5x20 TEMPORISE

FUSIBLE DE RECHANGE
pour FU2 & FU5
2,5A-250V dim: 5x20 RAPIDE

BG15

BG22

PROTECTION / SECTIONNEMENT DE LA CHAINE DES SECURITES

FUSIBLE DE RECHANGE
pour FU1
5A-250V dim: 5x20 TEMPORISE

FU1
PROTECTION DE L'ALIMENTATION DE L'ELECTRONIQUE ET DE LA SIGNALISATION
5A-250V dim: 5 x 20 TEMPORISE

FU5
PROTECTION DU COMMUN DES BOUTONS 24RB
2,5A-250V dim: 5 x 20 RAPIDE

FU2
PROTECTION DU COMMUN DES BOUTONS COMB
2,5A-250V dim: 5 x 20 RAPIDE

FUSIBLE DE RECHANGE
pour FU1 & FU7.
pour FU2 & FU3 si transformateur Type 1
5A-250V dim: 5x20 TEMPORISE

LED JAUNE
VISUALISATION DE LA PRESENSE DE LA TENSION REDRESSEE (frein, came, électrovannes, taquets anti-dérive ...)

FU7
PROTECTION DE LA TENSION REDRESSEE "-" TYPE A
5A-250V dim: 5 x 20 TEMPORISE

FU1
PROTECTION DU BOITIER BH07
5A-250V dim: 5 x 20 TEMPORISE

L1PA-L2PA-L3PA
PORTE 1 ET PORTE 2 PROTECTION DE L'ARRIVEE DES PHASES POUR L'ALIMENTATION DE L'OPERATEUR DE PORTES AUTOMATIQUES
2A-380V dim: 8,5 x 31,5

ATTENTION !!!
N'UTILISEZ QUE DES PROTISTORS® SUPPORTANT 600V ET SPECIALEMENT CONÇUS POUR PROTEGER LES SEMI-CONDUCTEURS. L'UTILISATION DE FUSIBLES DIFFERENTS EST DANGEREUSE ET POURRAIT ENTRAINER LA DESTRUCTION DES TRANSISTORS DE PUISSANCE EN CAS DE SURCHARGE ELECTRIQUE OU DE COURT-CIRCUIT !!!

MODELE	PROTISTOR®
N°2	25 A (10x38)
N°3	40 A (14x51)
N°4	50 A (14x51)
N°5	63 A (22x58)
N°6	80 A (22x58)

SCHEMAS ELECTRIQUES (1/5)

N°2
7,4 kW / 10 ch / 18 A

MODELE 2

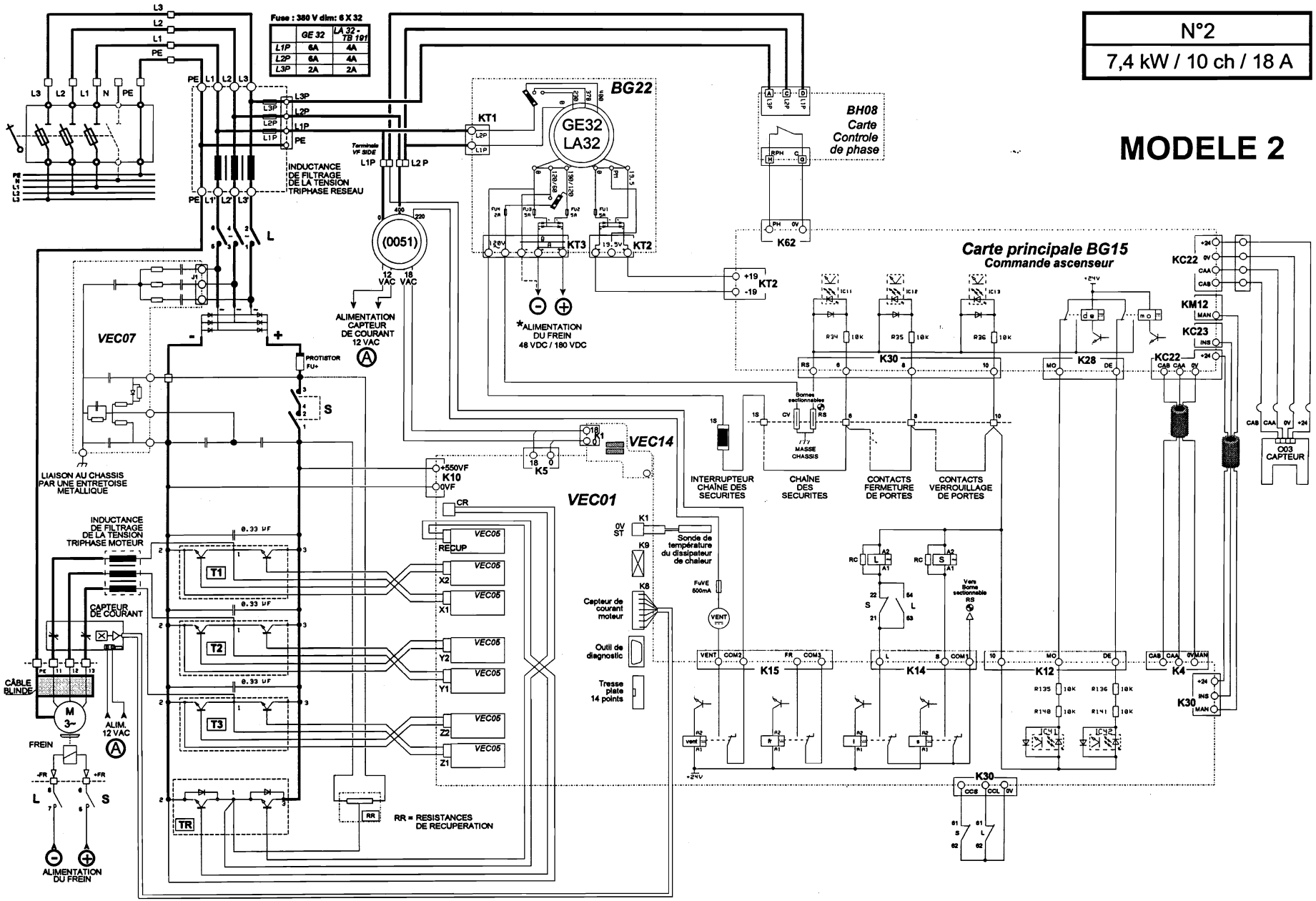

SCHEMAS ELECTRIQUES (2/5)

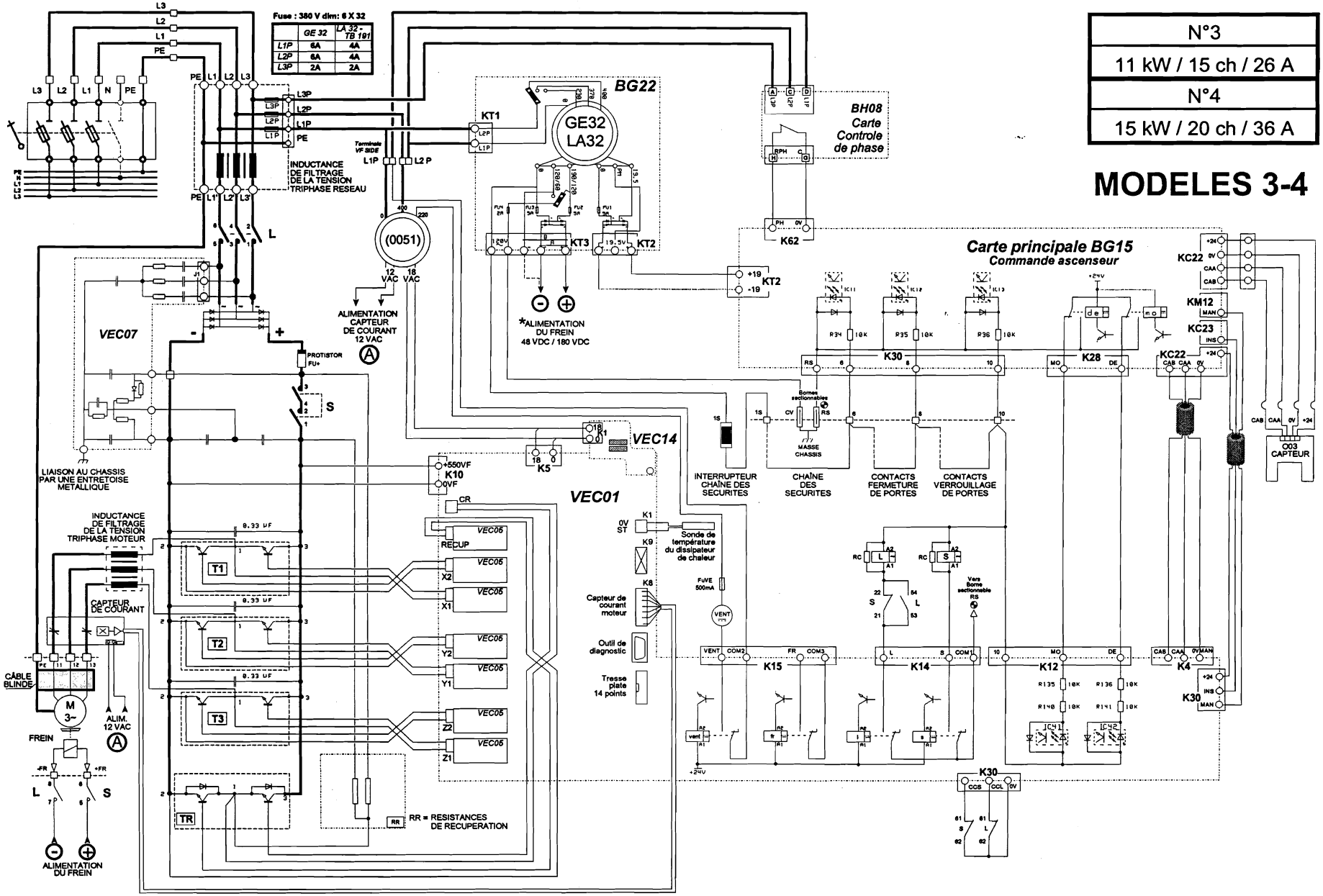

SCHEMAS ELECTRIQUES (3/5)

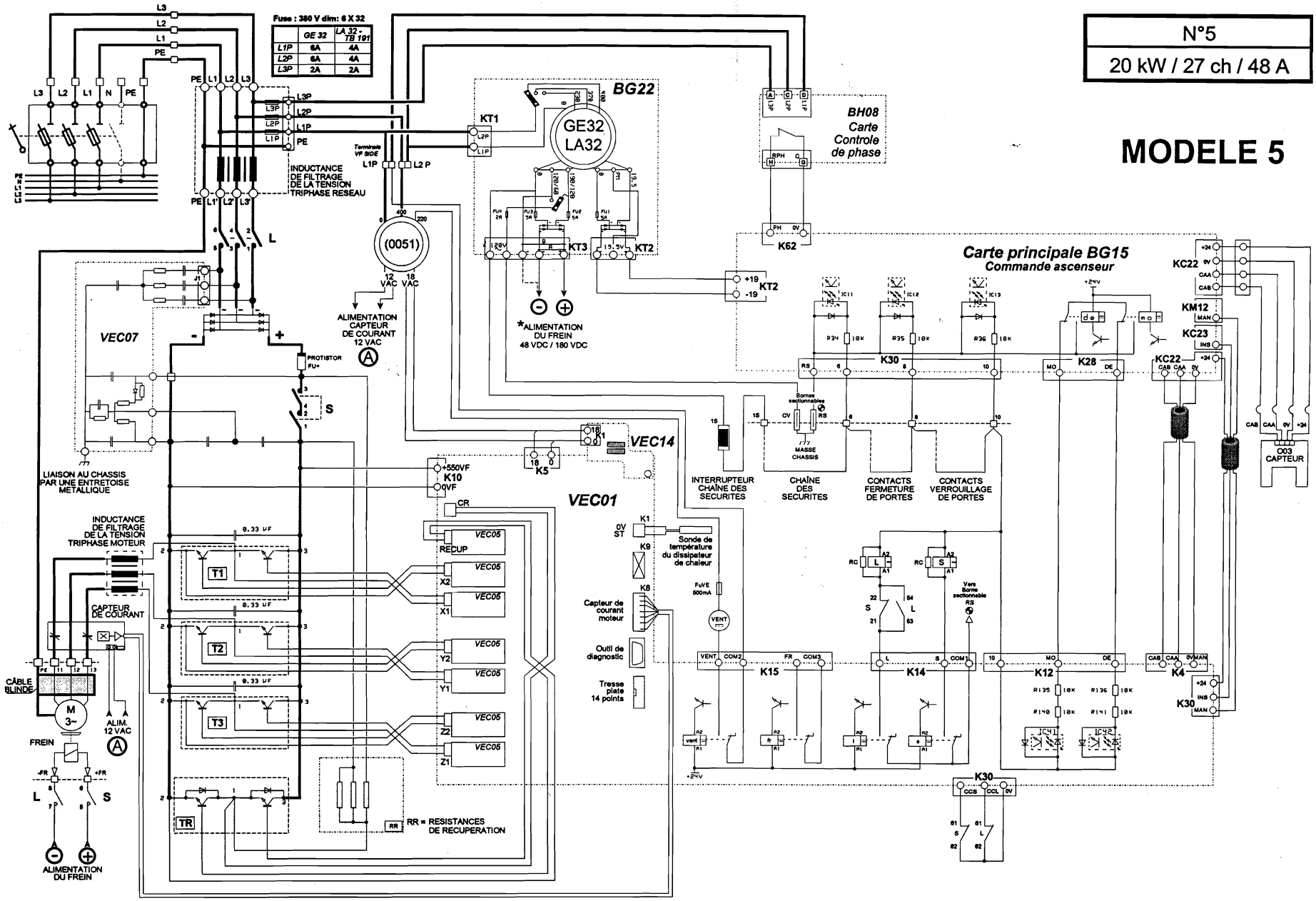

SCHEMAS ELECTRIQUES (4/5)

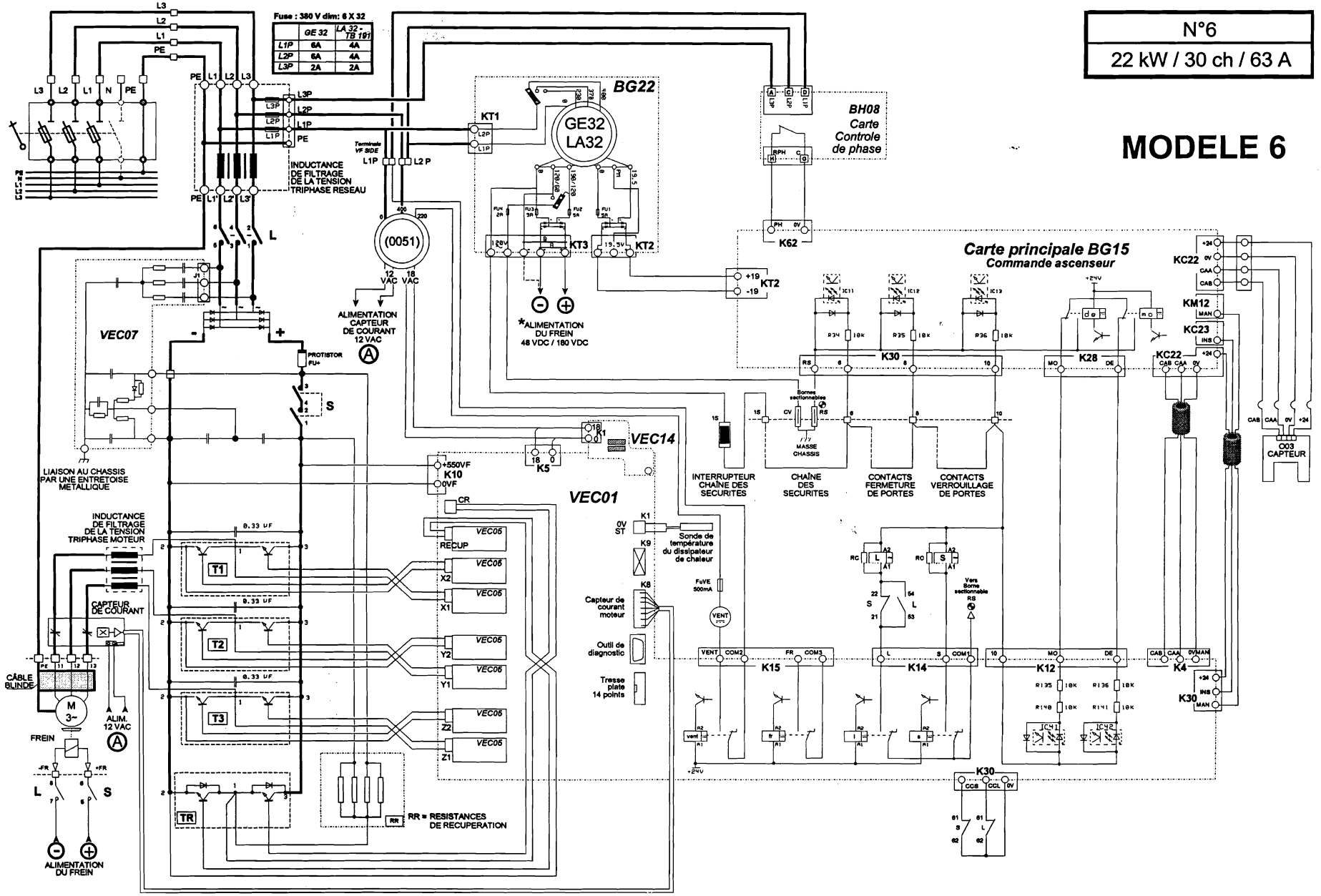

SCHEMAS ELECTRIQUES (5/5)

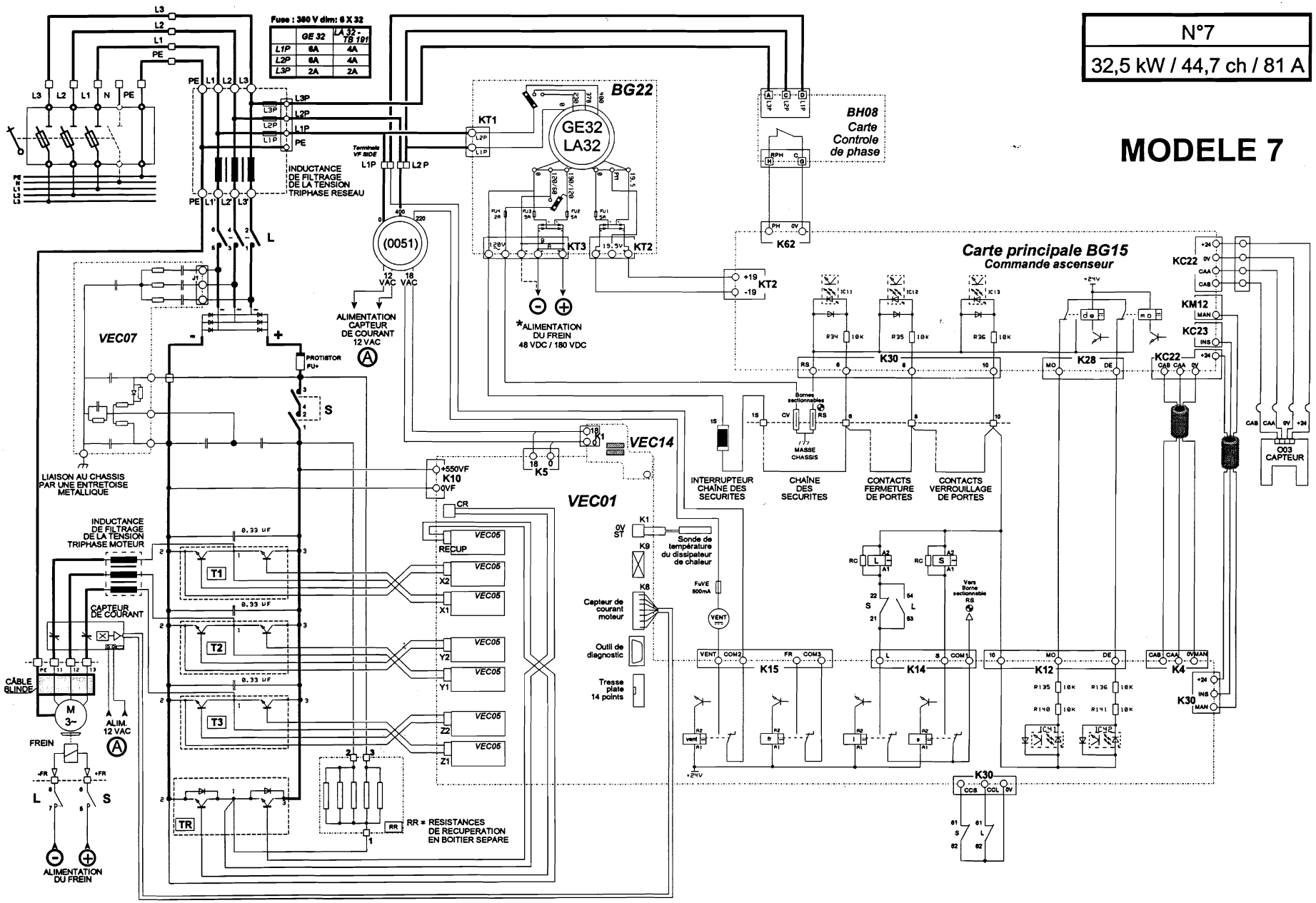

ADDITIFS EXTERNES